神奈川県
政策局自治振興部市町村課

令和７年度

市町村要覧

令和７年８月

編集　神奈川県政策局自治振興部市町村課 行政グループ（内線 3175～3178,3183,3187）
横浜市中区日本大通1　〒231-8588 電話(045)210-1111(代表)
https://www.pref.kanagawa.jp/

《神奈川県》

人　口　等　　面積　2,416.55 ㎢（令7.4.1現在）

区　分	平成27年国調	令和２年国調	令7.1.1住民基本台帳		
			男	女	計
人口（人）	9,126,214	9,237,337	4,578,234	4,624,325	9,202,559
世 帯 数	3,979,278	4,223,706			

《 全　国 》

人　口　等　　面積　377,975.37 ㎢（令7.4.1現在）

区　分	平成27年国調	令和２年国調	令7.1.1住民基本台帳（※1）		
			男	女	計
人口（人）	127,110,047	126,146,099	60,663,248	63,667,433	124,330,690
世 帯 数	53,403,226	55,830,154			

※1　外国人住民のうち、在留カードの性別欄が空欄のため、住民票の性別を男女のいずれにも該当しないものとしている者については、表の男女のいずれにも計上せず、総計においてのみ計上している。

就 業 構 造

区分	平成27年国調	令和2年国調
第1次産業(人)	34,368	31,897
第2次産業(人)	867,104	811,104
第3次産業(人)	2,970,267	3,175,503

販　売　農　家　数　　10,479　戸
(2020年農林業センサス)

工　業　従　業　者　数　　348,312　人
(令和3年経済センサス－活動調査)

商　業　従　業　者　数　　546,955　人
(令和3年経済センサス－活動調査)

《 全　国 》

	市	行政区	郡	町	村	合計（市町村）
団 体 数（令7.4.1）	792市（指定都市20、中核市62、施行時特例市23）特別区23	171	307	743	183（※2）	1，718 特別区 23

※2　北方領土の6村を除く。

市　町　村　一　覧

市町村名	〒	所在地	電話番号	ホームページURL	団体コード
横浜市	231-0005	横浜市中区本町6丁目50番地の10	045(671)2121	https://www.city.yokohama.lg.jp/	141003
川崎市	210-8577	川崎市川崎区宮本町1番地	044(200)2111	https://www.city.kawasaki.jp/	141305
相模原市	252-5277	相模原市中央区中央二丁目11番15号	042(754)1111	https://www.city.sagamihara.kanagawa.jp/	141500
横須賀市	238-8550	横須賀市小川町11番地	046(822)4000	https://www.city.yokosuka.kanagawa.jp/	142018
平塚市	254-8686	平塚市浅間町9番1号	0463(23)1111	https://www.city.hiratsuka.kanagawa.jp/	142034
鎌倉市	248-8686	鎌倉市御成町18番10号	0467(23)3000	https://www.city.kamakura.kanagawa.jp/	142042
藤沢市	251-8601	藤沢市朝日町1番地の1	0466(25)1111	https://www.city.fujisawa.kanagawa.jp/	142051
小田原市	250-8555	小田原市荻窪300番地	0465(33)1300	https://www.city.odawara.kanagawa.jp/	142069
茅ヶ崎市	253-8686	茅ヶ崎市茅ヶ崎一丁目1番1号	0467(82)1111	https://www.city.chigasaki.kanagawa.jp/	142077
逗子市	249-8686	逗子市逗子五丁目2番16号	046(873)1111	https://www.city.zushi.kanagawa.jp/	142085
三浦市	238-0298	三浦市城山町1番1号	046(882)1111	https://www.city.miura.kanagawa.jp/	142107
秦野市	257-8501	秦野市桜町一丁目3番2号	0463(82)5111	https://www.city.hadano.kanagawa.jp/	142115
厚木市	243-8511	厚木市中町三丁目17番17号	046(223)1511	https://www.city.atsugi.kanagawa.jp/	142123
大和市	242-8601	大和市下鶴間一丁目1番1号	046(263)1111	https://www.city.yamato.lg.jp/	142131
伊勢原市	259-1188	伊勢原市田中348番地	0463(94)4711	https://www.city.isehara.kanagawa.jp/	142140
海老名市	243-0492	海老名市勝瀬175番地の1	046(231)2111	https://www.city.ebina.kanagawa.jp/	142158
座間市	252-8566	座間市緑ケ丘一丁目1番1号	046(255)1111	https://www.city.zama.kanagawa.jp/	142166
南足柄市	250-0192	南足柄市関本440番地	0465(74)2111	https://www.city.minamiashigara.kanagawa.jp/	142174
綾瀬市	252-1192	綾瀬市早川550番地	0467(77)1111	https://www.city.ayase.kanagawa.jp/	142182
葉山町	240-0192	葉山町堀内2135番地	046(876)1111	https://www.town.hayama.lg.jp/	143014
寒川町	253-0196	寒川町宮山165番地	0467(74)1111	https://www.town.samukawa.kanagawa.jp/	143219
大磯町	255-8555	大磯町東小磯183番地	0463(61)4100	https://www.town.oiso.kanagawa.jp/	143413
二宮町	259-0196	二宮町二宮961番地	0463(71)3311	https://www.town.ninomiya.kanagawa.jp/	143421
中井町	259-0197	中井町比奈窪56番地	0465(81)1111	https://www.town.nakai.kanagawa.jp/	143618
大井町	258-8501	大井町金子1995番地	0465(83)1311	https://www.town.oi.kanagawa.jp/	143626
松田町	258-8585	松田町松田惣領2037番地	0465(83)1221	https://town.matsuda.kanagawa.jp/	143634
山北町	258-0195	山北町山北1301番地4	0465(75)1122	https://www.town.yamakita.kanagawa.jp/	143642
開成町	258-8502	開成町延沢773番地	0465(83)2331	https://www.town.kaisei.kanagawa.jp/	143669
箱根町	250-0398	箱根町湯本256番地	0460(85)7111	https://www.town.hakone.kanagawa.jp/	143821
真鶴町	259-0202	真鶴町岩244番地の1	0465(68)1131	https://www.town.manazuru.kanagawa.jp/	143839
湯河原町	259-0392	湯河原町中央二丁目2番地1	0465(63)2111	https://www.town.yugawara.kanagawa.jp/	143847
愛川町	243-0392	愛川町角田251番地1	046(285)2111	https://www.town.aikawa.kanagawa.jp/	144011
清川村	243-0195	清川村煤ヶ谷2216番地	046(288)1211	https://www.town.kiyokawa.kanagawa.jp/	144029

＊「団体コード」は、総務省が設定している「全国地方公共団体コード」で、末尾の検査数字を含む。

目　　次

第1部　市町村の紹介

横浜市 …… 1
川崎市 …… 2
相模原市 …… 3
横須賀市 …… 4
平塚市 …… 5
鎌倉市 …… 6
藤沢市 …… 7
小田原市 …… 8
茅ヶ崎市 …… 9
逗子市 …… 10
三浦市 …… 11
秦野市 …… 12
厚木市 …… 13
大和市 …… 14
伊勢原市 …… 15
海老名市 …… 16
座間市 …… 17
南足柄市 …… 18
綾瀬市 …… 19
（三浦郡）
葉山町 …… 20
（高座郡）
寒川町 …… 21
（中郡）
大磯町 …… 22
二宮町 …… 23
（足柄上郡）
中井町 …… 24
大井町 …… 25
松田町 …… 26
山北町 …… 27
開成町 …… 28
（足柄下郡）
箱根町 …… 29
真鶴町 …… 30
湯河原町 …… 31
（愛甲郡）
愛川町 …… 32
清川村 …… 33

第2部　資料編

1　市町村長、副市町村長及び議会正副議長 …… 34
2　人口等 …… 35
3　人口動態等 …… 36
4　産業構造 …… 36
(1)　産業別就業人口 …… 36
(2)　農業・工業・商業の概要 …… 37
5　行政区域面積等一覧 …… 38
6　行政組織の状況 …… 39
7　職員数 …… 39
8　議会における委員会の設置状況 …… 40
9　財政状況 …… 41
(1)　令和6年度市町村別一般会計予算 …… 41
(2)　令和4年度市町村別決算の概要（普通会計） …… 43
(3)　令和4年度決算における税収の状況 …… 44
(4)　主要財政指標 …… 45
10　固定資産（土地）提示平均価額（令和6年度） …… 47
11　税率状況 …… 48
12　公営企業設置状況 …… 49
13　公共施設の整備状況 …… 50
14　老年人口（65歳以上）…… 51
15　県市町村議会党派別議員数及び任期満了 …… 52
16　県議会議員の選挙区及び各選挙区の定数 …… 52
17　衆議院議員の選挙区 …… 52
18　市区町村別選挙人名簿登録者数 …… 53
19　総合計画策定状況 …… 54
20　地域指定図 …… 55
(1)　都市計画図 …… 55
(2)　首都圏、振興山村、過疎地域 …… 55
(3)　地震防災対策強化地域 …… 55
(4)　南海トラフ地震防災対策推進地域、南海トラフ地震津波避難対策特別強化地域 …… 55
(5)　首都直下地震緊急対策区域 …… 55
21　事務の共同処理状況 …… 56
(1)　一部事務組合・広域連合の設立状況 …… 56
(2)　事務委託の状況 …… 57
(3)　機関等の共同設置の状況 …… 57
(4)　協議会による処理の状況 …… 57
22　財産区一覧 …… 58
23　地方公社等の設立状況 …… 59
(1)　土地開発公社 …… 59
(2)　住宅供給公社 …… 59
(3)　公益法人等 …… 60
(4)　株式会社（特例有限会社を含む） 64
24　自治基本条例等の制定状況 …… 66
25　宅地開発条例等の制定状況 …… 67
26　窓口事務状況 …… 71
(1)　…… 71
(2)　…… 76
27　市町村の花・木・鳥・魚 …… 85
28　姉妹都市・友好都市 …… 85
29　市町村廃置分合変遷図 …… 86
30　市町村関係団体 …… 90

第1部　市町村の紹介

凡　　例

1　資料内容のうち表示のないものについては、原則として令和７年４月１日現在である。
2　市町村長、副市町村長及び議会正副議長の氏名については、「１　市町村長、副市町村長及び議会正副議長」に記載している時点と同じである。
3　沿革のうち合併、境界変更等の状況については、昭和22年５月３日（地方自治法施行）から令和７年４月１日までの間に行われたものについて記載した。
(1)　旧市町村名に（　）のあるものは、段階的に合併が行われたことを表している。
(2)　市制施行又は町制施行に（　）のあるものは、合併と同時にそれが行われたことを表している。
(3)　合併、境界変更等の区別は次のとおりである。
ア　合　　体　２以上の市町村を廃し、その区域をもって新たに１の市町村を置くことをいう。
イ　編　　入　市町村を廃し、その区域を他の市町村に加えることをいう。
ウ　境界変更　２以上の市町村間の区域の変更で、市町村の法人格に変動がないものをいう。
なお、人口に関係のない境界変更は記載を省略した。
4　平成27年国調の数値は、平成27年10月１日現在の確定値、令和２年国調の数値は、令和２年10月１日現在の確定値である。
5　行政区域面積は、令和７年４月１日現在の国土交通省国土地理院「全国都道府県市区町村別面積調」による。なお、同調べで境界の一部が未定のため個別の面積が示されていない平塚市、茅ヶ崎市及び大磯町の面積は参考値である。
6　産業構造における総数には、分類不能を含めているため、各産業の合計と必ずしも一致しない。
7　事務の共同処理状況は、地方自治法第284条に基づく一部事務組合、同法第252条の14に基づく事務委託、同法252条の２の２に基づく協議会により行われているものである。

横浜市（よこはまし）		横浜の「浜」をとって、片仮名のハマを字つなぎにした桝形の市徴章（市章）は、開港50年祭を記念して作られたものである。 **明治42年6月5日制定**
団体コード	141003	
キャッチフレーズ	共にめざす都市像「明日をひらく都市」OPEN×PIONEER 2040 YOKOHAMA	

所在地	〒231-0005 横浜市中区本町6丁目50番地の10	電話	045(671)2121
交通機関	横浜高速鉄道みなとみらい線　馬車道駅直結 JR・市営地下鉄　桜木町駅　徒歩3分		
URL	https://www.city.yokohama.lg.jp/		

市　長 （第2期）	やまなか　たけはる 山中　竹春	
任　期	令和11年8月29日	
副市長	ひらはら　としひで 平原　敏英	
	いぢち　ひでひろ 伊地知　英弘	
	おおくぼ　ともこ 大久保　智子	
	さとう　ひろたか 佐藤　広毅	
議　長	しぶや　たけし 渋谷　健	
副議長	おざき　ふとし 尾崎　太	

沿革	M22.4.1　市制施行 S2.10.1　区制施行　鶴見区、神奈川区、中区、保土ケ谷区、磯子区 S14.4.1　区新設　港北区、戸塚区 S18.12.1　区新設　南区 S19.4.1　区新設　西区 S23.5.15　区新設　金沢区 S31.9.1　政令指定都市 S44.10.1　区新設　港南区、旭区、緑区、瀬谷区 S61.11.3　区新設　栄区、泉区 H6.11.6　区新設　都筑区、青葉区 横浜市開港記念日　6月2日
花	バラ 平成元年9月23日
木	サザンカ、ケヤキ、サンゴジュ、シイ、イチョウ、ツバキ 昭和46年12月4日
鳥	–

【姉妹都市・友好都市】

サンディエゴ市(アメリカ・昭和32年10月29日提携)、リヨン市(フランス・昭和34年4月7日提携)、ムンバイ市(インド・昭和40年6月26日提携)、マニラ市(フィリピン・昭和40年7月1日提携)、オデーサ市(ウクライナ・昭和40年7月1日提携)、バンクーバー市(カナダ・昭和40年7月1日提携)、上海市(中国・昭和48年11月30日提携)、コンスタンツァ市(ルーマニア・昭和52年10月12日提携)、道志村(山梨県・平成16年6月22日提携)、昭和村(群馬県・平成25年10月6日提携)

【宣言等】

横浜デザイン都市宣言
（昭和63年3月15日制定）
都市デザイン交流宣言
（平成元年2月7日制定）
21世紀型大学都市宣言
（平成17年3月14日制定）

【事務の共同処理状況】

神奈川県内広域水道企業団加入
神奈川県後期高齢者医療広域連合加入
全国自治宝くじ事務協議会加入
関東・中部・東北自治宝くじ事務協議会加入

【行政の特色】

令和4年12月に策定した「横浜市中期計画2022～2025」では、2040年頃の横浜のありたい姿として、共にめざす都市像「明日をひらく都市」を描き、その実現に向けた基本戦略「子育てしたいまち 次世代を共に育むまち ヨコハマ」を掲げ、目指す中期的な方向性・姿勢を明確にしました。その上で、10年程度の9つの戦略と4年間に重点的に取り組む38の政策及び行財政運営を定めました。これらの取組を推進することで、横浜の魅力をさらに高め、「住みたい都市」「住み続けたい都市」「選ばれる都市」を目指していきます。

【観光資源等】

名所・旧跡	三溪園、横浜港大さん橋国際客船ターミナル、横浜ランドマークタワー、よこはまコスモワールド、横浜アンパンマンこどもミュージアム、横浜赤レンガ倉庫、山下公園、横浜・八景島シーパラダイス　等
民俗芸能	お札まき（横浜市指定無形民俗文化財/戸塚区・八坂神社）、お馬流し（神奈川県指定無形民俗文化財/中区・本牧神社）　等
特産・名産品	浜なし、コマツナ、シウマイ　等
祭	ザよこはまパレード（5月）、横浜開港祭（6月）、ワールドフェスタ・ヨコハマ（10月）、横濱 JAZZ PROMENADE（10月）

【主要事業】

○中期計画で新たに掲げた基本戦略では、子育て世代への直接支援をはじめとして、5つのテーマで構成されている。

テーマ01　「子育て世代への直接支援」では、誰もが安心して出産や育児ができるまちを目指し、小児医療費助成の拡充など子育て世代への支援につながる取組を行う。

テーマ02　「コミュニティ・生活環境づくり」では、未来を育むつながり・自然・文化・学びに溢れるまちを目指し、新たな図書館像の策定など未来を育むつながりに向けた取組を行う。

テーマ03　「生産年齢人口流入による経済活性化」では、住居・交通・仕事において便利で選ばれるまちを目指し、子育て住まいサポートなど生産年齢人口の流入につながる取組を行う。

テーマ04　「まちの魅力・ブランド力向上」では、いつまでも愛着をもって過ごせる魅力的なまちを目指し、野毛山動物園のリニューアルや2027年国際園芸博覧会の開催に向けた取組を進める。

テーマ05　「都市の持続可能性」では、将来の世代にわたり安全・安心に暮らせるまちを目指し、Zero Carbon Yokohamaの達成に向けた取組などを行う。

【行政課題及びPR事項等】

OPEN YOKOHAMAは、開港を経て発展した横浜にふさわしく、開放的で自由な横浜らしさを表しています。市民が自ら新たな活動を生み出すきっかけとなることばであり、対外的にも横浜のおもてなしの心を伝えています。

【人口等】

区分	人口（人）	世帯数（世帯）
平成27年国調	3,724,844	1,645,618
令和2年国調	3,777,491	1,753,081

【産業構造】（令和2年国調）

区分	就業人口(人)	構成比(%)
第1次産業	7,482	0.5
第2次産業	301,600	18.5
第3次産業	1,325,603	81.1
計 （分類不能含む）	1,688,272	100.0

【人口動態】（令和2年国調）

人口密度	老年人口比率	昼夜間人口比率
8,630.1 人/km²	25.0 %	92.5 %

【面積】

行政区域面積	市街化区域面積
438.23 km²	33,767 ha

【主要財政指標】（令和5年度）

（単位：百万円、%）

標準財政規模	財政力指数	公債費負担比率	実質公債費比率	将来負担比率	実質収支比率	経常収支比率	財政調整基金現在高比率	義務的経費比率	自主財源比率
1,000,041	0.943	14.5	9.5	127.2	1.2	98.1	5.2	58.0	57.6

川崎市（かわさきし）	「川崎」の「川」の字を表すだけでなく、市民の歴史とともに流れ続ける多摩川と、それと同じように発展する「川崎」を象徴しています。 大正14年4月15日制定
団体コード 141305	

キャッチフレーズ	成長と成熟の調和による持続可能な最幸のまち　かわさき
所在地	〒210-8577 川崎市川崎区宮本町1番地
電話	044(200)2111
交通機関	JR東海道本線川崎駅から徒歩5分
URL	https://www.city.kawasaki.jp/

市長（第3期）	ふくだ　のりひこ 福田　紀彦	
任期	令和7年11月18日	
副市長	かとう　じゅんいち 加藤　順一	
	ふじくら　しげき 藤倉　茂起	
	みたむら　ともなり 三田村　有也	
議長	はら　のりゆき 原　典之	
副議長	ほりぞえ　けん 堀添　健	

沿革

T13.7.1	市制施行	
S47.4.1	政令指定都市	
S47.4.1	区制施行	川崎区、幸区、中原区、高津区、多摩区
S50.2.15	境界変更	横浜市港北区日吉町の一部
S57.7.1	分割	高津区から宮前区、多摩区から麻生区

市制記念日　7月1日

花	つつじ 昭和49年12月1日
木	つばき 昭和49年12月1日
鳥	-

【姉妹都市・友好都市】

リエカ市（クロアチア・昭和52年6月23日提携）、ボルチモア市（アメリカ・昭和54年6月14日提携）、瀋陽市（中国・昭和56年8月18日提携）、ウーロンゴン市（オーストラリア・昭和63年5月18日提携）、シェフィールド市（イギリス・平成2年7月30日提携）、ザルツブルク市（オーストリア・平成4年4月17日提携）、リューベック市（ドイツ・平成4年5月12日提携）、富川市（大韓民国・平成8年10月21日提携）、中標津町（北海道・平成4年7月9日提携）、富士見町（長野県・平成5年4月22日提携）、那覇市（沖縄県・平成8年5月20日提携）

【宣言等】

核兵器廃絶平和都市宣言
（昭和57年6月8日制定）
かわさき健康都市宣言
（平成9年3月25日制定）

【事務の共同処理状況】

神奈川県内広域水道企業団加入
神奈川県川崎競馬組合加入
神奈川県後期高齢者医療広域連合加入
全国自治宝くじ事務協議会加入
関東・中部・東北自治宝くじ事務協議会加入

【行政の特色】

子どもたちの笑顔があふれ、高齢者や障害者等、誰もが多様な生き方や考え方を寛容に認め合いながら、寄り添い、支え合い、社会に貢献することで生きがいを持ち、日常生活の質的な充足や郷土への愛着と誇りを強く感じることができる「安心のふるさとづくり」を進めるため、自助・互助・共助・公助のバランスのとれた地域運営を推進するとともに、子育て環境の整備や高齢者・障害者施策の推進、災害対策などに取り組みます。
また、こうした「安心のふるさとづくり」のためには、これまで築いてきた産業の集積や、首都圏の中心に位置する恵まれた立地条件などのポテンシャルを活かして、今後成長が見込まれる分野での新産業の創出を図るとともに、地域経済の活性化を推進しながら、環境問題をはじめとする国際的な課題解決へ貢献し、我が国の持続的な成長を牽引する「力強い産業都市づくり」が必要なことから、産業振興、都市拠点整備、交通施策などを計画的に進めます。
「安心のふるさとづくり（成熟）」と「力強い産業都市づくり（成長）」の調和により、誰もが幸せを感じられる川崎をめざします。

【観光資源等】

名所・旧跡	川崎大師、生田緑地、日本民家園、岡本太郎美術館、東海道かわさき宿交流館、藤子・F・不二雄ミュージアム、等々力緑地、川崎マリエン、工場夜景、ミューザ川崎シンフォニーホール等
民俗芸能	川崎大師薪能、白幡八幡神社の禰宜舞、新城郷土芸能囃子曲持、沖縄民俗芸能、川崎山王祭りの宮座式、獅子舞（初山、小向、菅）等
特産・名産品	川崎大師の久寿餅、川崎大師の飴、大師巻、かわさきそだち（川崎市内産農産物総称）等
祭	かわさきアジアンフェスタ（4月）、かなまら祭り（4月）、はいさいフェスタ（5月）、川崎大師風鈴市（7月）、かわさき阿波おどり（10月）、市制記念多摩川花火大会（10月）、いいじゃんかわさき（10月）、かわさき市民祭り（12月）等

【主要事業】

○ 基本政策1‥「生命を守り生き生きと暮らすことができるまちづくり」(防災機能の強化、超高齢社会を見据えた地域づくりなど)
○ 基本政策2‥「子どもを安心して育てることのできるふるさとづくり」(子育て環境の整備など)
○ 基本政策3‥「市民生活を豊かにする環境づくり」(地球や地域の環境保全など)
○ 基本政策4‥「活力と魅力あふれる力強い都市づくり」(魅力ある都市拠点の整備など)
○ 基本政策5‥「誰もが生きがいを持てる市民自治の地域づくり」(市民が主体となった地域課題の解決など)

【行政課題及びPR事項等】

○待機児童対策の継続的な推進
○地域包括ケアシステムの構築に向けた取組
○若者文化の発信によるまちづくり
○「臨海部ビジョン」に基づく取組の推進
○脱炭素社会の実現に向けた取組の推進

【人口等】

区分	人口（人）	世帯数（世帯）
平成27年国調	1,475,213	691,837
令和2年国調	1,538,262	747,452

【産業構造】　（令和2年国調）

区分	就業人口(人)	構成比(%)
第1次産業	2,625	0.4
第2次産業	126,522	18.3
第3次産業	563,476	81.4
計（分類不能含む）	717,354	100.0

【人口動態】　（令和2年国調）

人口密度	老年人口比率	昼夜間人口比率
10,756.3 人/km²	20.2 %	87.3 %

【面積】

行政区域面積	市街化区域面積
142.96 km²	12,728 ha

【主要財政指標】　（令和5年度）　（単位：百万円、%）

標準財政規模	財政力指数	公債費負担比率	実質公債費比率	将来負担比率	実質収支比率	経常収支比率	財政調整基金現在高比率	義務的経費比率	自主財源比率
406,127	1.030	14.5	8.4	124.0	1.2	97.2	1.8	57.8	57.7

相模原市（さがみはらし）		サガミハラの「サ」三個を図案化し中央に片仮名「ハラ」を示したもので、市民「農・工・商」が互いに手を取り合って、明朗なごやかに進む姿を表わし、すこやかに、伸びゆく相模原市を象徴したものである。 **昭和24年11月1日制定**
団体コード	141500	

キャッチフレーズ	潤水都市　さがみはら		
所在地	〒252-5277 相模原市中央区中央二丁目11番15号	電話	042(754)1111
交通機関	JR横浜線相模原駅からバスで市役所前下車徒歩1分		
URL	https://www.city.sagamihara.kanagawa.jp/		

市　長 （第2期）	もとむら　けんたろう 本村　賢太郎	
任　期	令和9年4月21日	
副市長	いしい　けんし 石井　賢之	
	なら　ひろゆき 奈良　浩之	
	おおかわ　あさな 大川　亜沙奈	
議　長	おおつき　かずひろ 大槻　和弘	
副議長	にしや　かつみ 西家　克己	

沿革	S29.11.20　市制施行
	S31.3.31　境界変更　座間市との行政境界
	H11.12.1　境界変更　町田市、大和市との行政境界
	H15.4.1　中核市
	H16.12.1　境界変更　町田市との行政境界
	H18.3.20　編入　津久井町、相模湖町
	H19.3.11　編入　城山町、藤野町
	H19.12.1　境界変更　町田市との行政境界
	H22.4.1　政令指定都市
	H22.4.1　区制施行　緑区、中央区、南区
	H22.12.1　境界変更　町田市との行政境界
	H25.12.1　境界変更　町田市との行政境界
	H28.12.1　境界変更　町田市との行政境界
	R2.12.1　境界変更　町田市との行政境界　≪市政記念日 11月20日≫
花	アジサイ 昭和49年11月20日
木	けやき 昭和43年3月1日
鳥	ヒバリ 昭和49年11月20日

【姉妹都市・友好都市】

無錫市（中国・昭和60年10月6日提携）、トロント市（カナダ・平成3年5月31日スカボロー市と提携、平成10年1月1日トロント市とスカボロー市の合併）、大船渡市（岩手県・昭和62年11月8日提携）、能代市（秋田県・昭和62年11月8日提携）、佐久市（長野県・昭和62年11月8日提携）、肝付町（鹿児島県・昭和62年11月8日提携）、大樹町（北海道・平成22年4月1日提携）、角田市（宮城県・平成28年4月1日提携）

【宣言等】

交通安全都市宣言
（昭和37年2月20日制定）
相模原市核兵器廃絶平和都市宣言
（昭和59年12月3日制定）
相模原市環境宣言
（平成4年11月20日制定）
さがみはら男女共同参画都市宣言
（平成12年7月8日制定）
さがみはら健康都市宣言
（平成12年10月28日制定）
さがみはら安全・安心まちづくり宣言
（平成17年11月20日制定）
さがみはら気候非常事態宣言
（令和2年9月30日制定）

【事務の共同処理状況】

神奈川県後期高齢者医療広域連合加入
公共下水道使用料の徴収事務委託（神奈川県）
全国自治宝くじ事務協議会加入
関東・中部・東北自治宝くじ事務協議会加入

【市民憲章】

市民憲章（昭和54年11月18日制定）
わたくしたち相模原市民は　相模野の広い台地　相模川の雄大な流れ　先人より受け継いだ開拓の精神や伝統を誇りとし　敬愛と協調を高め　住みよい風格のあるまちへの　限りない発展を願つて　この市民憲章を定めます
1　青い空　あふれる緑　澄んだ水　うるおいのあるまちをつくります
1　いのちを大切にし　思いやりと笑顔で　明るいくらしを築きます
1　心とからだをきたえ　はげましあい　希望をもつて働きます
1　ものをだいじにし　きまりや約束を守ることを誇りとします
1　おたがいに学びあい　豊かな市民の文化を育てます

【観光資源等】

名所・旧跡	相模原麻溝公園、津久井湖城山公園、相模湖、陣馬山、石老山、丹沢山、石井家住宅、小原宿本陣、相模原北公園、相模川自然の村、ふれあい科学館、小倉橋、三井大橋、水郷田名、宮ヶ瀬湖、津久井城跡、JAXA相模原キャンパス、さがみ湖MORIMORI、相模原市立博物館
民俗芸能	相模の大凧、番田の神代神楽、関の首長囃子、与瀬権現太鼓、藤野村歌舞伎
特産・名産品	やまと芋、相模川の鮎、津久井のうどん、かんこ焼、くみひも、ブルーベリー、鶏卵、津久井在来大豆、津久井産材加工製品、地酒、ゆず
祭	市民桜（若葉）まつり（春）、相模の大凧まつり（5月）、相模原納涼花火大会（夏）、上溝夏祭り（7月）、橋本七夕まつり（8月）、さがみ湖湖上祭花火大会（8月）

【主要事業】

○ 分野横断的に取り組む重点テーマ
　①少子化対策
　②雇用促進対策
　③中山間地域対策

【行政課題及びPR事項等】

○ 基地返還に向けた取組
○ SDGsの推進
○ 公共施設の保全・利活用に向けた取組
○ 首都圏南西部の広域交流拠点都市の形成に向けた取組

【産業構造】　（令和2年国調）

区分	就業人口(人)	構成比(%)
第1次産業	1,896	0.6
第2次産業	70,092	22.6
第3次産業	238,594	76.8
計（分類不能含む）	322,184	100.0

【人口等】

区分	人口（人）	世帯数（世帯）
平成27年国調	720,779	311,187
令和2年国調	725,493	332,770

【人口動態】　（令和2年国調）

人口密度	老年人口比率	昼夜間人口比率
2,205.7　人/㎢	26.3 %	88.9 %

【面積】

行政区域面積	市街化区域面積
328.91 ㎢	6,855 ha

【主要財政指標】　（令和5年度）　（単位：百万円、%）

標準財政規模	財政力指数	公債費負担比率	実質公債費比率	将来負担比率	実質収支比率	経常収支比率	財政調整基金現在高比率	義務的経費比率	自主財源比率
184,940	0.833	12.1	2.8	－	3.8	96.0	15.6	61.9	50.0

横須賀市（よこすかし）		中央に市名の頭文字「ヨコ」を抱き合わせて、三浦氏の家紋、丸に三つ引を配し、周囲は港を象徴して艦船の羅針盤を象ったものである。 **明治45年３月16日制定**
団体コード	142018	

キャッチフレーズ	変化を力に進むまち。横須賀市
所在地	〒238-8550 横須賀市小川町11番地
電話	046(822)4000
交通機関	JR横須賀線横須賀駅から京急バス(5分)で「横須賀中央バス停」下車　徒歩7分 京浜急行線横須賀中央駅から徒歩7分
URL	https://www.city.yokosuka.kanagawa.jp/

市　長 (第3期)	かみぢ　かつあき 上地　克明	沿革	M40.2.15　市制施行 H13.4.1　中核市 市制記念日　2月15日
任　期	令和11年7月9日		
副市長	かみじょう　ひろし 上条　浩		
	ひらさわ　かずひろ 平澤　和宏		
議　長	かとう　まさみち 加藤　眞道	花	ハマユウ 昭和52年2月15日
副議長	つちだ　ひろのぶ 土田　弘之宣	木	オオシマザクラ 昭和52年2月15日
		鳥	–

【姉妹都市・友好都市】

コーパスクリスティ市（アメリカ・昭和37年10月18日提携）、ブレスト市（フランス・昭和45年11月26日提携）、フリマントル市（オーストラリア・昭和54年4月25日提携）、メッドウェイ市（イギリス・平成10年8月26日提携・合併前の旧ジリンガム市とは昭和57年4月8日提携）、会津若松市（福島県・平成17年4月17日提携）、松山市（愛媛県・平成25年4月1日連携）、富岡市（群馬県・平成27年11月15日提携）、新居浜市（愛媛県・令和4年10月16日）

【宣言等】

交通安全都市宣言
（昭和45年3月2日制定）
健康都市宣言
（昭和53年2月28日制定）
核兵器廃絶・平和都市宣言
（平成元年5月23日制定）
福祉都市宣言
（平成5年6月4日制定）
横須賀市人権都市宣言
（平成19年2月18日制定）

【事務の共同処理状況】

神奈川県内広域水道企業団加入
神奈川県後期高齢者医療広域連合加入
横須賀市・葉山町消防通信指令事務協議会加入（葉山町）
消防事務受託(三浦市)
一般廃棄物の処理（運搬及び埋立てを除く処分）受託（三浦市）
一般廃棄物の処理（埋立てによる最終処分）委託（三浦市）

【市民憲章】

横須賀市民憲章

私たちの横須賀は、海と緑に恵まれた自然と世界に開かれた交流の歴史のもとで、魅力ある都市をめざし、常に新しいまちづくりに挑戦する気概を身につけてきました。

21世紀を迎え、私たちは中核市としての新たな出発を機に新しい時代の先駆けとしての意欲を持ち、市民、企業、行政が共に手を携え、郷土の歴史と文化を尊重し、さらに魅力あるまちづくりをすすめるためにこの憲章を定めます。

1　すべての国々や人々との交流を深め、国際社会に貢献します。
2　海と緑の豊かな自然を守り、うるおいと活気のあるまちをつくります。
3　子どもが健やかに育ち、だれもが生きがいを持てるまちをめざします。
4　お互いに助け合い、すべての人々が安心して生活できる地域社会を築きます。
5　災害に強い、安全で暮らしやすいまちを実現します。

（平成13年12月18日議決）

【観光資源等】

名所・旧跡	猿島、長井海の手公園ソレイユの丘、横須賀美術館、観音崎、くりはま花の国、ペリー公園、立石、世界三大記念艦「三笠」、YOKOSUKA軍港めぐり、ルートミュージアムの各サテライト（ヴェルニー公園及びよこすか近代遺産ミュージアム ティボディエ邸ほか）
民俗芸能	浦賀の虎踊、野比の虎踊、長井町飴屋踊、佐島御船歌
特産・名産品	スカジャン、よこすか海軍カレー、横須賀海上自衛隊カレー、ヨコスカネイビーバーガー、ヨコスカチェリーチーズケーキ、よこすか野菜、キャベツ、大根、カボチャ、猿島わかめ、走水のり、佐島のタコ、湘南しらす、相模のとらふぐ
祭	日米親善スプリングフェスタ、カレーフェスティバル、YYのりものフェスタ、ペリー祭、開国花火大会、みこしパレード、BMXフリースタイルJapanCup、ウインドサーフィンワールドカップ、咸臨丸フェスティバル

【主要事業】

○ 最重点施策1・・・地域で支え合う福祉のまちの再興～住み慣れた地域で安心して暮らし続けることができるまちの実現～
○ 最重点施策2・・・子育て・教育環境の再興（整備・充実）
○ 最重点施策3・・・経済・産業の再興
○ 最重点施策4・・・歴史や文化、スポーツを生かしたにぎわいの再興～「観光立市よこすか」の実現～
○ 最重点施策5・・・未来につなぐ環境の保全・創出

【行政課題及びPR事項等】

≪横須賀再興プランの推進≫
『海洋都市』、『音楽・スポーツ・エンターテイメント都市』、『個性ある地域コミュニティのある都市』という3つのまちづくりの方向性を掲げ、横須賀の再興に向けて取り組みを進めています。経済の再興と福祉の充実の両立を図り、最終的には日々の悩みや将来の不安を抱えている方々に寄り添うことができる「誰も一人にさせないまち」の実現を目指します。

【人口等】

区分	人口（人）	世帯数（世帯）
平成27年国調	406,586	165,746
令和2年国調	388,078	165,473

【人口動態】（令和2年国調）

人口密度	老年人口比率	昼夜間人口比率
3,849.2 人/km²	32.2 %	92.2 %

【産業構造】（令和2年国調）

区分	就業人口(人)	構成比(%)
第1次産業	1,552	0.9
第2次産業	28,631	17.1
第3次産業	136,821	81.9
計 (分類不能含む)	172,129	100.0

【面積】

行政区域面積	市街化区域面積
100.80 km²	6,627 ha

【主要財政指標】（令和5年度）

（単位：百万円、%）

標準財政規模	財政力指数	公債費負担比率	実質公債費比率	将来負担比率	実質収支比率	経常収支比率	財政調整基金現在高比率	義務的経費比率	自主財源比率
86,487	0.748	15.2	5.6	26.0	5.9	99.9	13.3	54.0	46.8

平塚市（ひらつかし）		平塚の「平」の字を図案化したものである。昭和7年4月1日の市制施行を記念して一般公募し制定した。 昭和7年10月1日制定
団体コード	142034	
キャッチフレーズ	市民が幸せに暮らすまち	
所在地	〒254-8686 平塚市浅間町9番1号	電話 0463(23)1111
交通機関	JR東海道本線平塚駅から徒歩15分	
URL	https://www.city.hiratsuka.kanagawa.jp/	

市長（第4期）	おちあい かつひろ 落合 克宏	
任期	令和9年4月29日	
副市長	いまい たかし 今井 高司	
	つだ かつとし 津田 勝稔	
議長	さとう たかこ 佐藤 貴子	
副議長	くぼた さとし 久保田 聡	

沿革	S7.4.1 市制施行 S29.7.15 編入 旭村 S31.9.30 編入 大野町（豊田村を含む）、神田村、城島村、岡崎村の一部、金田村、土沢村 S32.10.1 編入 金目村 H13.4.1 特例市 H27.4.1 施行時特例市 市制記念日 4月1日
花	なでしこ 昭和57年4月1日
木	くすのき 昭和57年4月1日
鳥	しらさぎ 平成14年10月1日

【姉妹都市・友好都市】

高山市（岐阜県・昭和57年10月22日提携）、花巻市（岩手県・昭和59年4月27日提携）、伊豆市（静岡県・平成25年2月6日提携）、ローレンス市（アメリカ・平成2年9月21日提携）、カウナス市（リトアニア共和国・令和5年11月25日提携）

【宣言等】

核兵器廃絶平和都市宣言
（昭和60年12月20日制定）
安全都市宣言
（昭和37年3月12日制定）

【事務の共同処理状況】

金目川水害予防組合加入
神奈川県後期高齢者医療広域連合加入
し尿の処理に関する事務委託（大磯町）
ごみ焼却施設の整備運営受託（大磯町・二宮町）
公共下水道使用料の徴収事務委託（神奈川県）
不燃ごみ及び粗大ごみの処理に関する事務受託（大磯町・二宮町）
資源物の処理に関する事務受託 （大磯町 ・ 二宮町）
剪定枝資源化施設の整備運営委託（二宮町）
平塚市・大磯町及び二宮町消防通信指令事務協議会加入（大磯町・二宮町）

【市民憲章】

市民憲章（昭和57年4月1日制定）
前文
わたくしたちのまちは、東海道五十三次の一つの宿場として古く知られていましたが、国鉄が開通してから農・漁・商業に工業が加わり、近代的な都市となりました。不幸にして関東大震災と第二次大戦によって打撃を受けましたが、雄々しく立ち直り、今や湘南屈指の都市として発展をつづけております。
北に丹沢、西に富士を仰ぎ、南は相模灘に臨み、おだやかな四季、豊かな水など自然の環境にめぐまれています。
このまちを一層住み心地のよい都市に成長させることがわたくしたちの責任です。市制50周年にあたり、わたくしたち平塚市民の生活指標として、ここに市民憲章を制定します。
主文
1. わたくしたちは、自然を愛し、秩序をまもり、うるおいのある心を育てます。
1. わたくしたちは、心身を鍛え、仕事に励み、明るい家庭をきずきます。
1. わたくしたちは、地域の行事にすすんで参加し、友愛の輪を広げます。
1. わたくしたちは、心を合わせ、安全なまち、豊かなまちをつくります。
1. わたくしたちは、教養を高め、文化をはぐくみ、世界に目を開きます。

【観光資源等】

名所・旧跡	湘南平、金目観音堂
民俗芸能	相模人形芝居前鳥座、一人遣いの人形芝居（湘南座）、田村ばやし、前鳥囃子
特産・名産品	湘南ひらつか名産品（郷土を代表する和菓子、洋菓子、食品加工品、民芸・工芸・工業製品 計22品目）、湘南ひらつか特産品（市内生産の優れた農水産物9品目）
祭	緑化まつり（4月）、湘南ひらつか七夕まつり（7月）、湘南ひらつか花火大会（8月）、湘南ひらつか囲碁まつり（10月）、ひらつか民俗芸能まつり（11月）

【主要事業】

○ 若い世代の希望をかなえる総合支援策の推進
○ 産前・産後に寄り添う支援
○ あらゆる産業のスマート化や脱炭素に向けた技術開発への支援
○ 介護人材の確保に向けた支援やスマート介護の推進
○ 平塚駅周辺地区における多機能化の促進

【行政課題及びPR事項等】

○ 小学校から中学校までの一貫した完全給食の提供
○ こども家庭センターの運営
○ 基幹型地域包括支援センターの運営
○ 海辺の総合公園の開園
○ デジタル化、脱炭素化の推進

【人口等】

区分	人口（人）	世帯数（世帯）
平成27年国調	258,227	107,397
令和2年国調	258,422	112,191

【産業構造】 （令和2年国調）

区分	就業人口（人）	構成比(%)
第1次産業	1,602	1.5
第2次産業	29,027	27.1
第3次産業	76,406	71.4
計（分類不能含む）	110,809	100.0

【人口動態】 （令和2年国調）

人口密度	老年人口比率	昼夜間人口比率
3,810.4 人/㎢	28.7 %	98.7 %

【面積】

行政区域面積	市街化区域面積
67.83 ㎢	3,152 ha

【主要財政指標】 （令和5年度） （単位：百万円、%）

標準財政規模	財政力指数	公債費負担比率	実質公債費比率	将来負担比率	実質収支比率	経常収支比率	財政調整基金現在高比率	義務的経費比率	自主財源比率
51,946	0.943	9.3	5.0	14.5	5.3	96.4	14.2	55.2	56.6

鎌倉市（かまくらし）		鎌倉源氏の紋所であったといわれる「ささりんどう」は、鎌倉の山々に多く野生するリンドウの葉と花をあしらったものである。古くから市内の神社、寺院などに散見された古風な紋章に、新しい感覚を盛り込み作成された。 昭和27年11月３日制定
団体コード	142042	

キャッチフレーズ	古都としての風格を保ちながら、生きる喜びと新しい魅力を創造するまち
所在地	〒248-8686 鎌倉市御成町18番10号
電話	0467(23)3000
交通機関	JR横須賀線・江ノ島電鉄線鎌倉駅から徒歩約5分
URL	https://www.city.kamakura.kanagawa.jp/

市長（第4期）	まつお たかし 松尾 崇	
任期	令和7年10月31日	
副市長	ひるま あきら 比留間 彰	
	ちだ しょういちろう 千田 勝一郎	
議長	なかざわ かつゆき 中澤 克之	
副議長	こだま ふみひこ 児玉 文彦	

沿革	S14.11.3 市制施行 S23.1.1 編入 深沢村 S23.6.1 編入 大船町 市制記念日 11月３日
花	リンドウ 昭和50年10月25日
木	ヤマザクラ 昭和50年10月25日
鳥	–

【姉妹都市・友好都市】

ニース市（フランス・昭和41年11月9日提携）、萩市（山口県・昭和54年11月2日提携）、上田市（長野県・昭和54年11月5日提携（旧上田市）合併後、平成18年8月18日提携継続確認））、足利市（栃木県・昭和57年4月26日提携）、敦煌市（中国・平成10年9月28日提携）

【宣言等】

平和都市宣言
（昭和33年8月10日制定）

【事務の共同処理状況】

神奈川県後期高齢者医療広域連合加入
公共下水道使用料の徴収事務委託（神奈川県）
可燃ごみの焼却処理の事務委託（逗子市）

【市民憲章】

市民憲章（昭和48年11月３日制定）
前文
鎌倉は、海と山の美しい自然環境とゆたかな歴史的遺産をもつ古都であり、わたくしたち市民のふるさとです。すでに平和都市であることを宣言したわたくしたちは、平和を信条とし、世界の国々との友好に努めるとともに、わたくしたちの鎌倉がその風格を保ち、さらに高度の文化都市として発展することを願い、ここに市民憲章を定めます。
本文
1 わたくしたちは、お互いの友愛と連帯意識を深め、すすんで市政に参加し、住民自治を確立します。
1 わたくしたちは、健康でゆたかな市民生活をより向上させるため、教育・文化・福祉の充実に努めます。
1 わたくしたちは、鎌倉の歴史的遺産と自然及び生活環境を破壊から守り、責任をもってこれを後世に伝えます。
1 わたくしたちは、各地域それぞれの特性を生かし、調和と活力のあるまちづくりに努めます。
1 わたくしたちは、鎌倉が世界の鎌倉であることを誇りとし、訪れる人々に良識と善意をもって接します。

【観光資源等】

名所・旧跡	鶴岡八幡宮、高徳院（大仏）、鎌倉五山、長谷寺、銭洗弁財天
民俗芸能	鎌倉木遣唄、鎌倉神楽、御霊神社の面掛行列
特産・名産品	鎌倉彫、しらす、アカモク、ワカメ、鎌倉梅ワイン、かまくら梅酒、吾妻鏡（芋焼酎）、鎌倉やさい
祭	鎌倉まつり（4月）、鎌倉花火大会（7月）、ぼんぼり祭り（8月）、面掛行列（9月）、人形供養（10月）、お十夜（10月）、節分祭（2月）

【主要事業】

○ 深沢地域整備事業
○ 母子保健事業
○ 包括的支援体制推進事業

【行政課題及びPR事項等】

第3次鎌倉市総合計画第4期基本計画実施計画において、「強靭（レジリエンス）なまち」「環境負荷低減のまち」「長寿社会のまち」「働くまち」「住みたい・住み続けたいまち」の実現につながる事業に注力する。

【人口等】

区分	人口（人）	世帯数（世帯）
平成27年国調	173,019	73,035
令和2年国調	172,710	75,722

【人口動態】 （令和2年国調）

人口密度	老年人口比率	昼夜間人口比率
4,353.7 人/km²	31.1 %	97.2 %

【産業構造】 （令和2年国調）

区分	就業人口(人)	構成比(%)
第1次産業	528	0.7
第2次産業	12,010	16.3
第3次産業	60,949	82.9
計（分類不能含む）	75,824	100.0

【面積】

行政区域面積	市街化区域面積
39.66 km²	2,569 ha

【主要財政指標】 （令和5年度） （単位：百万円、%）

標準財政規模	財政力指数	公債費負担比率	実質公債費比率	将来負担比率	実質収支比率	経常収支比率	財政調整基金現在高比率	義務的経費比率	自主財源比率
39,223	1.075	7.9	1.3	－	7.4	96.1	22.5	49.2	67.7

藤沢市（ふじさわし）		藤沢市の首字「フジ」を図案化して、躍進し、発展しつつある市の姿を簡潔に力強く表現したものである。昭和25年市制施行10周年記念として市歌とともに一般公募して制定した。 **昭和25年10月1日制定（平成29年4月1日全部改正）**
団体コード	142051	

キャッチフレーズ	郷土愛あふれる藤沢～松風に人の和うるわし 湘南の元気都市～
所在地	〒251-8601 藤沢市朝日町1番地の1
電話	0466(25)1111
交通機関	JR東海道本線・小田急江ノ島線・江ノ島電鉄線藤沢駅から徒歩3分
URL	https://www.city.fujisawa.kanagawa.jp/

市長（第4期）	すずき つねお 鈴木 恒夫
任期	令和10年2月25日
副市長	なかやま りょうへい 中山 良平
副市長	かわさき たかゆき 川﨑 隆之
議長	やまぐち まさや 山口 政哉
副議長	あんどう よしゆき 安藤 好幸

沿革	S15.10.1 市制施行 S30.4.5 編入 小出村大字遠藤、御所見村、渋谷町（一部） 市制記念日 10月1日
花	フジ 昭和45年10月1日
木	クロマツ 昭和45年10月1日
鳥	カワセミ 平成4年10月1日

【姉妹都市・友好都市】

マイアミビーチ市（アメリカ・昭和34年3月5日提携）、松本市（長野県・昭和36年7月29日提携）、昆明市（中国・昭和56年11月5日提携）、ウィンザー市（カナダ・昭和62年12月2日提携）、保寧市（大韓民国・平成14年11月15日提携）

【宣言等】

河川をきれいにする都市宣言
（昭和44年7月22日制定）
藤沢市核兵器廃絶平和都市宣言
（昭和57年6月22日制定）
藤沢市交通安全都市宣言
（平成元年12月22日制定）
私たちの藤沢　健康都市宣言
（平成22年10月1日制定）
ふじさわ教育大綱
～学びの環・人の和・元気の輪～
（平成28年5月制定）
藤沢市スポーツ都市宣言
（令和3年10月1日制定）

【事務の共同処理状況】

神奈川県後期高齢者医療広域連合加入
小中学校の教育事務受託（茅ヶ崎市）
公共下水道使用料の徴収事務委託（神奈川県）
一般旅券の申請受理等事務受託（茅ヶ崎市・寒川町）
湘南広域都市行政協議会加入（茅ヶ崎市・寒川町）
し尿等処理に関する事務受託（茅ヶ崎市・寒川町）

【市民憲章】

市民憲章（昭和39年7月1日制定）
前文
　わたくしたち藤沢市民は、藤沢市を豊かな明るい美しい産業、文化、観光都市とするために、市民ひとりひとりが守るべき規範として、ここに市民憲章を定めます。
本文
1　元気で働き、明るい家庭をつくりましょう。
1　つねに健康な心とからだをきたえましょう。
1　いつもだれにも親切にしましょう。
1　きまりをまもり良い風習をそだてましょう。
1　教養を深め、文化の高いまちをきずきましょう。

【観光資源等】

名所・旧跡	江の島シーキャンドル（展望灯台）、江の島サムエル・コッキング苑、江の島岩屋、江島神社、新江ノ島水族館、遊行寺、龍口寺、白旗神社
民俗芸能	江の島囃子、鵠沼皇大神宮人形山車、ささら踊り
特産・名産品	湘南しらす、湘南たたみいわし、湘南わかめ、湘南はまぐり、藤稔(ぶどう)、梨、はるみ(米)、湘南野菜、冬春トマト、春キャベツ、やまゆりポーク、ふじさわ生豚（なまはむ）
祭	湘南江の島春まつり（3月）、江の島アートフェスティバル(4～5月)、ふじさわ産業フェスタ（5月）、江の島天王祭（7月）、藤沢宿・遊行の盆（7月）、藤沢市民まつり（9月）

【主要事業】

藤沢市市政運営の総合指針2028　まちづくりテーマ
○ まちづくりテーマ1 「安全で安心なまちをつくる」（災害対策の充実等）
○ まちづくりテーマ2 「誰もが、豊かに生活し、支えあう社会をつくる」（地域共生社会の実現に向けた取組の推進等）
○ まちづくりテーマ3 「笑顔と元気あふれる子どもたちを育てる」（すべての子どもの学びを支える学校づくりの推進等）
○ まちづくりテーマ4 「都市の機能と活力を高める」（都市基盤の充実と長寿命化対策の推進等）
○ まちづくりテーマ5 「未来を見据えてみんなで進める」（豊かな自然を守り・生かす環境対策の推進等）

【行政課題及びPR事項等】

藤沢市市政運営の総合指針2028　基本目標
藤沢市の現状と見通し、特性等を踏まえた上で、市の施策、事業を進める基本となる方向性になります。
○安全・安心なまちをつくる取組 ○文化・スポーツを盛んにする取組 ○自然を守り豊かな環境をつくる取組 ○子どもの笑顔があふれるまちをつくる取組 ○誰もが自分らしく暮らせるまちをつくる取組 ○地域経済を循環させる取組 ○都市基盤を充実する取組 ○多様な主体との共創が生み出される地域づくりを進める取組

【人口等】

区分	人口（人）	世帯数（世帯）
平成27年国調	423,894	180,170
令和2年国調	436,905	193,204

【産業構造】（令和2年国調）

区分	就業人口(人)	構成比(%)
第1次産業	1,999	1.0
第2次産業	41,742	21.8
第3次産業	147,873	77.2
計（分類不能含む）	198,078	100.0

【人口動態】（令和2年国調）

人口密度	老年人口比率	昼夜間人口比率
6,281.0 人/㎢	24.9 %	92.9 %

【面積】

行政区域面積	市街化区域面積
69.56 ㎢	4,799 ha

【主要財政指標】（令和5年度）

（単位：百万円、%）

標準財政規模	財政力指数	公債費負担比率	実質公債費比率	将来負担比率	実質収支比率	経常収支比率	財政調整基金現在高比率	義務的経費比率	自主財源比率
92,309	1.051	8.2	5.2	45.2	6.2	92.3	14.5	54.2	61.6

小田原市（おだわらし）

団体コード	142069

古くから梅の名所として知られ、また、ぶり網漁業をはじめ各種漁業が盛んであるところから、これらの地方色を象徴するため、波がしらで梅の花を形づくったものである。

昭和16年6月26日制定

キャッチフレーズ	誰もが笑顔で暮らせる、愛すべきふるさと小田原
所在地	〒250-8555 小田原市荻窪300番地
電話	0465(33)1300
交通機関	小田原駅西口から久野車庫・兎河原循環方面行きバス市役所前下車 小田原駅東口から久野車庫・船原・小田原フラワーガーデン方面行きバス市役所前下車
URL	https://www.city.odawara.kanagawa.jp/

市長（第4期）	かとう けんいち	加藤 憲一
任期	令和10年5月23日	
副市長	あんどう けいた	安藤 圭太
	たけい よしひろ	武井 好博
議長	いのうえ まさひこ	井上 昌彦
副議長	すずき かずひろ	鈴木 和宏

沿革	S15.12.20 市制施行 S23.4.1 編入 下府中村 S25.12.18 編入 桜井村 S29.7.15 編入 豊川村 S29.12.1 編入 国府津町、酒匂町、上府中村、片浦村、下曽我村 S31.4.1 編入 曽我村大字上曽我、下大井、鬼柳及び曽我大沢 S46.4.1 編入 橘町 H12.11.1 特例市 H27.4.1 施行時特例市 市制記念日 12月20日
花	うめ 昭和51年7月20日
木	くろまつ 昭和51年7月20日
鳥	コアジサシ 平成7年8月1日
魚	メダカ、アジ 平成13年3月1日

【姉妹都市・友好都市】

日光市（栃木県・平成18年10月20日提携）、八王子市・寄居町（東京都・埼玉県・平成28年10月1日提携）、チュラビスタ市（アメリカ・昭和56年11月8日提携）、ノーザンビーチーズ市（オーストラリア・平成3年提携）

【宣言等】

小田原市平和都市宣言
（平成5年10月1日制定）
小田原市教育都市宣言
（平成16年4月1日制定）

【事務の共同処理状況】

小田原市外二ヶ市町組合加入
南足柄市外五ケ市町組合加入
南足柄市外二ケ市町組合加入
箱根町外二カ市組合加入
南足柄市外四ケ市町組合加入
神奈川県後期高齢者医療広域連合加入
証明書等の交付等の事務相互委託
（南足柄市・大井町・松田町・箱根町）
公共下水道使用料の徴収事務委託（神奈川県）
障害支援区分認定審査会加入（箱根町・真鶴町・湯河原町）
消防事務受託
（南足柄市・中井町・大井町・松田町・山北町・開成町）
火葬事務受託
（南足柄市・大井町・松田町・山北町・開成町・箱根町）

【市民憲章】

市民憲章（昭和51年7月20日制定）
わたくしたちは、黒潮おどる相模灘にのぞみ、梅の香におう天守閣をあおぐ「小田原」の市民です。
わたくしたちは、先人の残した文化を誇りにし、西湘の近代都市としての限りない発展に願いをこめて、ここに市民憲章を定めます。
1 健康で明るい生活を大事にし、豊かな心をそだてましょう。
1 元気で働くことを喜び、しあわせな家庭をきずきましょう。
1 隣人と仲良くし、だれにもやさしく親切にしましょう。
1 きまりを守り、力をあわせ、住みよいまちをつくりましょう。
1 緑と水を大切にし、平和な明日の繁栄につとめましょう。

【観光資源等】

名所・旧跡	史跡小田原城跡、史跡石垣山（石垣山城）、史跡江戸城石垣石丁場跡（早川石丁場群関白沢支群）、石橋山古戦場、尊徳記念館（二宮尊徳生家）、長興山の枝垂桜、羽根尾（横穴墓）史跡公園、曽我梅林、早川のビランジュ
民俗芸能	相模人形芝居下中座、小田原囃子、鹿島踊、白髭神社の奉射祭、曽我別所の寿獅子舞、山王原大漁木遣唄、栢山田植歌、根府川の福踊り、ちょうちん踊り
特産・名産品	木製品（漆器、寄木細工、その他木製品）、鋳物、小田原提灯、蒲鉾、干物、梅・梅干し、小田原おでん、小田原どん、アジ・イシダイ、湘南ゴールド、みかん、キウイ、玉葱、足柄牛、足柄茶、片浦レモン
祭	梅まつり（2月）、桜まつり（3月）、北條五代祭り（5月）、あじさい花菖蒲まつり（6月）、酒匂川花火大会（8月）、みなとまつり（8月）、ちょうちんまつり（10月）、おでん祭り（10月）、菊花展（11月）、一夜城まつり（11月）

【主要事業】

○ いのちを大切にする小田原…ケアタウン推進事業、新病院建設事業、就学前教育・保育施設再編整備事業
○ 自然環境の恵みがあふれる小田原…地域循環共生圏構築事業、再生可能エネルギー導入促進事業、分散型エネルギーシステム先行モデル構築事業
○ 未来を拓く人が育ち、地域の絆が結ばれる小田原…おだわら市民学校事業、地域コミュニティ推進事業、新しい学校づくり推進事業
○ 地域経済が好循環し、多彩な資源が花開く小田原…健やかな食のまち小田原推進事業、まち歩き観光推進事業、市民文化活動支援事業
○ 安心して暮らすことができる小田原…都市空間デザイン事業、総合計画等推進事業、行政改革推進事業

【行政課題及びPR事項等】

○「第7次小田原市総合計画第1期実行計画」の策定
○ 市民のいのちと暮らしを守る取組の推進
○ 地域経済の好循環に資する取組の推進
○ 行財政改革の強力な推進
○ 財源の確保・財政負担の軽減

【産業構造】 （令和2年国調）

区分	就業人口(人)	構成比(%)
第1次産業	2,092	2.5
第2次産業	19,847	23.4
第3次産業	63,050	74.2
計（分類不能含む）	88,058	100.0

【人口等】

区分	人口（人）	世帯数（世帯）
平成27年国調	194,086	79,120
令和2年国調	188,856	81,864

【人口動態】 （令和2年国調）

人口密度	老年人口比率	昼夜間人口比率
1,662.5 人/km²	30.5 %	97.4 %

【面積】

行政区域面積	市街化区域面積
113.60 km²	2,822 ha

【主要財政指標】 （令和5年度） （単位：百万円、%）

標準財政規模	財政力指数	公債費負担比率	実質公債費比率	将来負担比率	実質収支比率	経常収支比率	財政調整基金現在高比率	義務的経費比率	自主財源比率
40,382	0.912	9.6	3.3	38.4	12.7	94.0	14.2	53.0	53.6

茅ヶ崎市（ちがさきし）	「チガサキ」の「チ」を図案化した円形は、市の融和と団結をあらわし、翼状平行線は市勢の飛躍発展を象徴している。
団体コード 142077	昭和32年10月1日制定

キャッチフレーズ	笑顔と活力にあふれ　みんなで未来を創るまち　茅ヶ崎
所在地	〒253-8686 茅ヶ崎市茅ヶ崎一丁目1番1号
電話	0467(82)1111
交通機関	JR東海道本線茅ケ崎駅から徒歩5分
URL	https://www.city.chigasaki.kanagawa.jp/

市長（第2期）	さとう　ひかる 佐藤　光
任期	令和8年11月17日
副市長	しおざき　たけし 塩崎　威
副市長	きし　こうじ 岸　宏司
議長	きし　まさあき 岸　正明
副議長	はやかわ　ひとみ 早川　仁美

沿革	S22.10.1　市制施行 S30.4.5　編入　小出村大字堤、下寺尾、行谷、芹沢 H15.4.1　特例市 H27.4.1　施行時特例市 H29.4.1　保健所政令市 市制記念日　10月1日
花	つつじ 昭和47年10月1日
木	あかしあ 昭和47年10月1日
鳥	シジュウカラ 平成9年10月1日

【市民憲章】

市民憲章（昭和42年10月1日制定）
美しい海
きれいな空気
おだやかな四季
私たちは、このめぐまれた自然に感謝しながら、未来へ力強くはばたくための愛市憲章をここに定めます。
1. 美しい自然は、私たちみんなの誇りです。
1. 私たちは、元気で仲良く、きょうも働きます。
1. 私たちは、きまりを守り、安全で住みよいまちづくりにはげみます。
1. 私たちは、文化の花咲く、明るい平和なまちをきずきます。
1. 老いも若きも手を取りあって、輝かしい明日へむかって前進しましょう。

【観光資源等】

名所・旧跡	浄見寺の大岡家一族墓所、旧相模川橋脚、サザンビーチちがさき、県立茅ケ崎里山公園、茅ヶ崎サザンC、えぼし岩、下寺尾官衙遺跡群、下寺尾西方遺跡、開高健記念館、茅ヶ崎ゆかりの人物館、美術館、旧南湖院、旧藤間家住宅、道の駅湘南ちがさき
民俗芸能	円蔵祭囃子、柳島エンコロ節、南湖麦打唄、芹沢焼米搗唄
特産・名産品	ほうれん草、小松菜、トマト、ねぎ、かぶ、トルコナス、スイートピー、生しらす、釜揚げしらす、たたみいわし、えぼしわかめ、ちがさき牛、網元料理、湘南ビール、タコせんべい、湘南七宝焼、湘南しらす丼、湘南ちがさきMILK
祭	大岡越前祭（4月）、湘南祭、茅ヶ崎アロハマーケット（5月）、浜降祭（7月）、サザンビーチちがさき花火大会（8月）

【主要事業】

○ 道の駅整備推進事業
○ 中学校給食実施事業
○ 学校施設等整備事業（体育館等エアコン新設）
○ スポーツ推進事業
○ 学校体育指導支援事業（小学校水泳学習民間委託）

【姉妹都市・友好都市】

岡崎市（愛知県・昭和58年7月1日提携）、ホノルル市・郡（アメリカ・平成26年10月25日（現地時間24日）提携）

【行政課題及びPR事項等】

○ 子育てを取り巻く環境変化への対応と切れ目のない支援
○ 活力ある地域経済づくり
○ 超高齢社会に対応した仕組みの構築
○ 安全・安心の確保
○ 持続可能な行財政運営

【宣言等】

平和都市宣言
（昭和37年12月19日制定）
交通安全都市宣言
（昭和41年12月12日制定）
茅ヶ崎市核兵器廃絶平和都市宣言
（昭和60年12月24日制定）
子どもの安全を守る都市宣言
（平成16年5月30日制定）

【事務の共同処理状況】

神奈川県後期高齢者医療広域連合加入
小中学校の教育事務委託（藤沢市）
し尿処理に関する事務委託（寒川町）
し尿等処理に関する事務委託（藤沢市）
火葬に関する事務受託（寒川町）
一般廃棄物処理に関する事務受託（寒川町）
資源物処理に関する事務委託（寒川町）
一般旅券の申請受理等事務委託（藤沢市）
公共下水道使用料の徴収事務委託（神奈川県）
湘南広域都市行政協議会加入（藤沢市・寒川町）
消防事務受託（寒川町）
保健所業務受託（神奈川県）

【人口等】

区分	人口（人）	世帯数（世帯）
平成27年国調	239,348	97,951
令和2年国調	242,389	102,532

【人口動態】（令和2年国調）

人口密度	老年人口比率	昼夜間人口比率
6,789.6 人/km²	27.0 %	81.3 %

【産業構造】（令和2年国調）

区分	就業人口（人）	構成比（%）
第1次産業	854	0.8
第2次産業	21,478	21.1
第3次産業	79,522	78.1
計（分類不能含む）	105,229	100.0

【面積】

行政区域面積	市街化区域面積
35.70 km²	2,221 ha

【主要財政指標】（令和5年度）

（単位：百万円、%）

標準財政規模	財政力指数	公債費負担比率	実質公債費比率	将来負担比率	実質収支比率	経常収支比率	財政調整基金現在高比率	義務的経費比率	自主財源比率
46,113	0.901	9.3	3.9	16.3	14.1	95.9	11.8	53.7	57.5

逗子市（ずし）		逗子の「逗」を図案化したもので、円満平和を象徴している。 昭和25年11月30日制定
団体コード	142085	

キャッチフレーズ	都市宣言「青い海とみどり豊かな平和都市」
所在地	〒249-8686 逗子市逗子五丁目2番16号
電話	046(873)1111
交通機関	JR横須賀線逗子駅から徒歩2分　京浜急行線逗子・葉山駅から徒歩1分
URL	https://www.city.zushi.kanagawa.jp/

市長（第2期）	きりがや さとる 桐ケ谷 覚	
任期	令和8年12月24日	
副市長	かしわむら あつし 柏村 淳	
議長	さぎさか ゆうじ 匂坂 祐二	
副議長	やぎの たろう 八木野 太郎	

沿革	S25.7.1　分立　逗子町（久木、小坪、山野根、新宿、逗子、桜山、池子、沼間） S29.4.15　市制施行 市制記念日　4月15日
花	ほととぎす 昭和59年4月15日
木	つばき 昭和49年4月15日
鳥	－

【姉妹都市・友好都市】

ナザレ市（ポルトガル・平成16年7月8日提携）

【宣言等】

都市宣言「青い海とみどり豊かな平和都市」
（昭和49年4月15日制定）
スポーツ都市宣言
（昭和59年5月13日制定）
非核平和都市宣言
（平成16年4月15日制定）

【事務の共同処理状況】

神奈川県後期高齢者医療広域連合加入
公共下水道使用料の徴収事務委託（神奈川県）
し尿及び浄化槽汚泥の処理に関する事務委託（葉山町）
可燃ごみの焼却処理の事務受託（鎌倉市、葉山町）
容器包装プラスチック処理施設の整備運営事務受託（葉山町）

【行政の特色】

行政の特色
「青い海と　みどり豊かな　平和都市」（逗子市総合計画基本構想の理想像）
「自然に生かされ、自然を生かすまち」「コミュニティに支えられ、コミュニティを支えるまち」（逗子市総合計画基本構想の将来像）
逗子市は、いつまでも変わることのない理想像と将来像の実現に向け、めざすべきまちの姿として「5本の柱」
第1の柱　共に生き、心豊かに暮らせるふれあいのまち
第2の柱　共に学び、共に育つ「共育（きょういく）」のまち
第3の柱　自然と人間を共に大切にするまち
第4の柱　安全で安心な、快適な暮らしを支えるまち
第5の柱　新しい地域の姿を示す市民主権のまち
を定めています。

【観光資源等】

名所・旧跡	逗子海岸、小坪漁港、披露山公園、神武寺、蘆花記念公園
民俗芸能	小坪の祭ばやし、小坪のいかつりうた
特産・名産品	わかめ、釜揚げしらす、しらす干し、生しらす、さざえ
祭	市民まつり（秋）

【主要事業】

○ 共に生き、心豊かに暮らせるふれあいのまち
○ 医療・保健・福祉が連携した安心・健康長寿のまち
○ 自然と人間を共に大切にするまち
○ 安全で安心な、快適な暮らしを支えるまち
○ 新しい地域の姿を示す市民主権のまち

【行政課題及びPR事項等】

○ 子育てするなら逗子
○ いくつになっても元気で安心なまち
○ 地球環境を守り、安全なまち
○ 住み心地の良いまち

【人口等】

区分	人口（人）	世帯数（世帯）
平成27年国調	57,425	24,103
令和2年国調	57,060	24,869

【人口動態】（令和2年国調）

人口密度	老年人口比率	昼夜間人口比率
3,302.1 人/㎢	32.4 %	81.6 %

【産業構造】（令和2年国調）

区分	就業人口（人）	構成比（%）
第1次産業	107	0.4
第2次産業	3,449	14.2
第3次産業	20,696	85.3
計（分類不能含む）	24,940	100.0

【面積】

行政区域面積	市街化区域面積
17.28 ㎢	832 ha

【主要財政指標】（令和5年度）

（単位：百万円、%）

標準財政規模	財政力指数	公債費負担比率	実質公債費比率	将来負担比率	実質収支比率	経常収支比率	財政調整基金現在高比率	義務的経費比率	自主財源比率
13,239	0.789	10.8	6.6	－	10.7	94.3	29.2	50.5	54.4

三浦市（みうらし）		“みうら”の「み」を、鮪2匹と大根2本で図案化し、水産三浦・農産三浦を象徴している。 昭和30年市制施行時に市民から公募して制定した。 **昭和31年1月20日制定**
団体コード	142107	
キャッチフレーズ	人・まち・自然の鼓動を感じる都市　みうら	
所在地	〒238-0298 三浦市城山町1番1号	電話　046(882)1111
交通機関	京浜急行線三崎口駅からバスで15分	
URL	http://www.city.miura.kanagawa.jp/	

市長（第1期）	でぐち かいち 出口　嘉一	沿革	S30.1.1　合体（市制施行）　三崎町、南下浦町、初声村 市制記念日　1月1日
任期	令和11年6月28日		
副市長			
副市長			
議長	かんだ まゆみ 神田　眞弓	花	はまゆう 昭和50年6月6日
副議長	いしざき ゆうた 石﨑　遊太	木	くろまつ 昭和50年6月6日
		鳥	うみう 昭和50年6月6日

【姉妹都市・友好都市】

須坂市（長野県・昭和49年4月23日提携）、ウォーナンブール市（オーストラリア・平成4年7月6日提携）、ホノルル市（アメリカ・平成16年3月7日提携）

【宣言等】

三浦市核兵器廃絶平和都市宣言
（平成3年3月18日制定）
三浦市交通安全都市宣言
（平成7年12月22日制定）

【事務の共同処理状況】

神奈川県後期高齢者医療広域連合加入
消防事務委託（横須賀市）
公共施設の管理受託（神奈川県）
一般廃棄物の処理（運搬及び埋立てを除く処分）委託（横須賀市）
一般廃棄物の処理（埋立てによる最終処分）受託（横須賀市）

【行政の特色】

行政の特色
平成13年度にスタートした第4次三浦市総合計画では、「人・まち・自然の鼓動を感じる都市　みうら」を将来都市像として掲げています。
これは、本市の資源である多種多様な知恵と力にあふれた『人』、地域性に富んだ多彩な都市活動を営んでいる『まち』、青い海と緑の台地がもたらす『自然』の潜在能力を最大限に引き出し、『一体感のある都市』・『もてなしの心をもつ都市』・『住み心地のよい都市』をめざすものです。
この実現に向けて、これまでの施策分野別体系から施策目標型体系へ移行し、従来のアウトプット（実績主義）から脱却し、アウトカム（成果主義）へ転換するものです。

【観光資源等】

名所・旧跡	油壺湾と油壺温泉、剱崎、城ヶ島と大橋、新井城跡、三崎城跡、和田城跡、ウミウ生息地、海南神社、赤坂遺跡
民俗芸能	チャッキラコ、三戸のオショロ流し、菊名の飴屋踊り、海南神社の面神楽、いなりっこ、海南神社夏例大祭
特産・名産品	まぐろ、大漁旗、だいこん、すいか、松輪サバ、キンメダイ、ひじき、わかめ、とろまん、さざえ、あわび、キャベツ、かぼちゃ、まぐろの味噌漬・粕漬・角煮、アジ、ひもの、浅づけたくあん、まぐろラーメン、トロちまき、イセエビ、しらす
祭	道寸祭り（5月）、みさき白秋まつり碑前祭（7月）、三浦海岸納涼まつり花火大会（8月）、みうら夜市（10月）、三崎港町まつり（10月）、三浦海岸桜まつり（2～3月）、三浦国際市民マラソン（3月）

【主要事業】

○ 海業の推進
○ 観光の核づくりの推進
○ 子育て支援の推進
○ 市民交流拠点の整備
○ ふるさと納税の活性化

【行政課題及びPR事項等】

○ 三浦市における安定した雇用を創出する
○ 三浦市へ新しいひとの流れをつくる
○ 若い世代の結婚・出産・子育ての希望をかなえる
○ 時代に合った地域をつくり、安心な暮らしを守るとともに、地域と地域を連携する

【人口等】

区分	人口（人）	世帯数（世帯）
平成27年国調	45,289	17,567
令和2年国調	42,069	17,210

【人口動態】　（令和2年国調）

人口密度	老年人口比率	昼夜間人口比率
1,312.6 人/㎢	41.0 %	87.6 %

【産業構造】　（令和2年国調）

区分	就業人口（人）	構成比(%)
第1次産業	2,094	11.2
第2次産業	3,014	16.2
第3次産業	13,547	72.6
計（分類不能含む）	19,391	100.0

【面積】

行政区域面積	市街化区域面積
32.06 ㎢	729 ha

【主要財政指標】　（令和5年度）　（単位：百万円、%）

標準財政規模	財政力指数	公債費負担比率	実質公債費比率	将来負担比率	実質収支比率	経常収支比率	財政調整基金現在高比率	義務的経費比率	自主財源比率
10,611	0.543	14.9	11.7	92.1	2.6	100.4	11.4	50.2	40.5

秦野市（はだのし）		伝統の誇りと発展向上する「ハダノ」をもっとも力感のある形で、飛躍発展性と市民の精神的結合の旗じるしとして翼型に図案化し市の発展を象徴したものである。 昭和33年1月一般公募して制定した。 **昭和33年１月１日制定**
団体コード	142115	

キャッチフレーズ	水（みず）とみどりに育（はぐく）まれ　誰（だれ）もが輝（かがや）く暮（く）らしよい都市（まち）
所在地	〒257-8501 秦野市桜町一丁目3番2号
電話	0463(82)5111
交通機関	小田急小田原線秦野駅から徒歩10分
URL	https://www.city.hadano.kanagawa.jp/

市長（第2期）	たかはし　まさかず 高橋　昌和	
任期	令和8年1月30日	
副市長	いしはら　まなぶ 石原　学	
	たかはし　まさみち 髙橋　正道	
議長	あいはら　まなぶ 相原　學	
副議長	なかむら　ひでと 中村　英仁	

沿革	S30.1.1　合体（市制施行）　秦野町、南秦野町、東秦野村、北秦野村 S30.4.15　編入　大根村大字落幡、北矢名、南矢名、下大槻 S38.1.1　編入　西秦野町 市民の日　11月3日
花	なでしこ、あじさい 昭和47年4月1日、平成17年4月23日
木	さざんか、こぶし 昭和47年4月1日、平成17年4月23日
鳥	うぐいす 昭和47年9月1日

【姉妹都市・友好都市】

諏訪市（長野県・昭和59年10月25日提携）、パサデナ市（アメリカ・昭和39年9月29日提携）、坡州市（大韓民国・平成17年10月20日提携）

【宣言等】

鳥もすめる環境都市宣言
（昭和47年9月29日制定）
秦野市平和都市宣言
（昭和61年3月27日制定）

【事務の共同処理状況】

金目川水害予防組合加入
秦野市伊勢原市環境衛生組合加入
神奈川県後期高齢者医療広域連合加入
公共下水道大根・鶴巻処理区の下水処理事務委託（伊勢原市）
秦野市・伊勢原市消防通信指令事務協議会加入（伊勢原市）

【市民憲章】

市民憲章（昭和44年10月1日制定）
わたくしたち秦野市民は、丹沢の美しい自然のもとで、このまちの限りない発展に願いをこめ、ここに市民憲章を定めます。
1　平和を愛する市民のまち、それは私たちの誇りです。
1　きれいな水とすがすがしい空気、それは私たちのいのちです。
1　健康ではたらき若さあふれるまち、それは私たちのねがいです。
1　市民のための豊かな文化、それは私たちののぞみです。
1　みんなの発言で住みよいまちを、それは私たちのちかいです。

【観光資源等】

名所・旧跡	丹沢表尾根、ヤビツ峠、弘法山、震生湖、頭高山、鶴巻温泉、県立秦野戸川公園、田原ふるさと公園、はだの歴史博物館、菜の花台園地、はだの桜みち、曽屋水道記念公園（旧曽屋配水場）、出雲大社相模分祠、白笹稲荷神社
民俗芸能	秦野ささら踊り、瓜生野盆踊り
特産・名産品	相州落花生、うでぴー、八重桜の塩漬け、足柄茶、そば、キウイフルーツ、いちご、ばら、カーネーション、小菊、シクラメン、おいしい秦野の水
祭	はだの桜まつり（3～4月）、秦野丹沢まつり（4月）、鶴巻温泉春まつり（4月）、はだの桜まつり（4月）、秦野たばこ祭（9月）、市民の日（11月）

【主要事業】

○ 健康で安心して暮らせるプロジェクト（水とみどりを育む取組みの推進等）
○ 未来を拓く子育て・教育プロジェクト（安心して妊娠・出産できる環境づくりの推進等）
○ 小田急線4駅周辺のにぎわい創造プロジェクト（温泉を生かしたにぎわい創造の推進等）
○ 新東名・246バイパスの最大活用プロジェクト（表丹沢魅力づくり構想の推進等）
○ 新たな日常創造プロジェクト（感染症対策と経済活動の推進、デジタル化の推進）

【行政課題及びPR事項等】

○ 名水百選選抜総選挙「おいしさがすばらしい『名水』部門」第1位
○ 女性とこどもが住みやすいまちづくりの推進
○ 教育水準の改善・向上
○ 小田急線4駅周辺のにぎわい創造
○ 新東名高速道路・国道246号バイパスの最大活用（産業・観光振興）

【人口等】

区分	人口（人）	世帯数（世帯）
平成27年国調	167,378	69,778
令和2年国調	162,439	70,478

【人口動態】　（令和2年国調）

人口密度	老年人口比率	昼夜間人口比率
1,565.5 人/㎢	30.4 %	87.7 %

【産業構造】　（令和2年国調）

区分	就業人口（人）	構成比（%）
第1次産業	1,269	1.8
第2次産業	18,919	27.2
第3次産業	49,289	70.9
計（分類不能含む）	71,612	100.0

【面積】

行政区域面積	市街化区域面積
103.76 ㎢	2,459 ha

【主要財政指標】　（令和5年度）　（単位：百万円、%）

標準財政規模	財政力指数	公債費負担比率	実質公債費比率	将来負担比率	実質収支比率	経常収支比率	財政調整基金現在高比率	義務的経費比率	自主財源比率
32,057	0.796	10.5	1.6	8.4	7.9	95.0	12.8	56.2	49.7

厚木市（あつぎし）		あつぎの3字と鮎3尾をもって「あ」の字型を図案化し、市民の和合と発展を象徴する。 昭和30年３月22日制定
団体コード	142123	

キャッチフレーズ	自分らしさ輝く　希望と幸せあふれる　元気なまち　あつぎ

所在地	〒243-8511 厚木市中町三丁目17番17号	電話	046(223)1511
交通機関	小田急小田原線本厚木駅から徒歩8分		
URL	https://www.city.atsugi.kanagawa.jp/		

市長（第1期）	やまぐち　たかひろ 山口　貴裕	
任期	令和9年2月22日	
副市長	いしづか　おさむ 石塚　修	
	うえまえ　ゆきお 上前　行男	
議長	たきぐち　しんたろう 瀧口　慎太郎	
副議長	もちづき　まみ 望月　真実	

沿革	S30.2.1	合体（市制施行）　厚木町、南毛利村、睦合村、小鮎村、玉川村
	S30.7.8	編入　相川村、依知村
	S31.9.30	編入　荻野村
	S46.9.1	境界変更　愛川町中津字新戸境の一部及び字蟹沢の一部
	H14.4.1	特例市
	H27.4.1	施行時特例市
		厚木市制施行記念日　2月1日
花	さつき 昭和44年2月1日	
木	もみじ 昭和44年2月1日	
鳥	－	

【姉妹都市・友好都市】

ニューブリテン市（アメリカ・昭和58年5月31日提携）、揚州市（中国・昭和59年10月23日提携）、軍浦市（大韓民国・平成17年2月5日提携）、横手市（秋田県・昭和60年5月24日提携）、網走市（北海道・平成17年2月5日提携）、糸満市（沖縄県・平成30年8月4日提携）、狭山市〔防災姉妹都市〕（埼玉県・平成8年7月24日提携）北杜市〔防災姉妹都市〕（山梨県・令和6年10月30日提携）
栃木市〔防災姉妹都市〕（栃木県・令和7年1月16日提携）
釜石市〔防災姉妹都市〕（岩手県・令和7年1月23日提携）

【宣言等】

親孝行都市宣言
（昭和49年4月1日告示）
国際平和と核兵器廃絶を求める都市宣言“あつぎ”
（平成5年4月1日告示）
あつぎ市民ふれあい都市宣言
（平成27年2月1日告示）

【事務の共同処理状況】

厚木愛甲環境施設組合加入
神奈川県後期高齢者医療広域連合加入
一般廃棄物処理受託（愛川町・清川村）
公共下水道使用料の徴収事務委託（神奈川県）
消防事務受託（清川村）
廃乾電池等処理の事務受託（清川村）

【市民憲章】

市民憲章（昭和39年2月1日制定）
大山を仰ぎ、相模川の流れに臨む郷土、ここに生きるわたくしたち厚木市民は、先人の努力をうけつぎ、県央の近代都市としての発展をめざして、この憲章をかかげ力強く前進しましょう。
一　わたくしたち厚木市民は、花や緑を愛し、きれいなまちをつくりましょう。
一　わたくしたち厚木市民は、たがいに敬い愛しあい、善意に満ちた家庭とまちをつくりましょう。
一　わたくしたち厚木市民は、教養をゆたかにし、文化の高いまちをつくりましょう。
一　わたくしたち厚木市民は、健康ではたらき、力あふれるまちをつくりましょう。
一　わたくしたち厚木市民は、進んできまりを守り、住みよいまちをつくりましょう。

【観光資源等】

名所・旧跡	あつぎ温泉郷、飯山観音、飯山白山森林公園、県立七沢森林公園、荻野山中藩陣屋跡史跡公園、登山古墳史跡公園、旧厚木村渡船場跡、烏山藩厚木役所跡、金田建徳寺本間氏累代の墓
民俗芸能	相模人形芝居（長谷座、林座）、ささら踊り（愛甲、長谷）、相模里神楽、双盤念仏、古式消防、厚木太神楽、人形浄瑠璃（あつぎひがし座）、戸室手古舞、各地域の太鼓保存会
特産・名産品	とん漬、アユ、いのしし鍋、ホルモン、ハム・ソーセージ、ナシ、イチゴ、ブドウ、トマト、カボス、大豆、清酒、焼酎、地ビール
祭	あつぎ飯山桜まつり(3月)、厚木市緑のまつり（5月）、あつぎ鮎まつり（8月）、あつぎジャズナイト（8月）、にぎわい爆発あつぎ国際大道芸（11月）

【主要事業】

○ 子育て・教育で選ばれるまちの実現
○ 福祉の充実による住みやすいまちの実現
○ 災害から命と暮らしを守り抜くまちの実現
○ スポーツ・文化芸術・歴史の聖地の実現
○ 生まれ変わる中心市街地の実現

【行政課題及びPR事項等】

○ 誰もが住み慣れた地域で自分らしく暮らせる地域包括ケア社会の実現
○ 持続可能で多様性と包摂性のある誰一人取り残さない社会の実現
○ 安心・安全に暮らせるまちを目指した防災・減災のまちづくりの推進
○ 中心市街地等の都市機能の向上及び移動しやすい交通環境の整備
○ デジタル化の推進及び脱炭素・循環型社会の実現への取組

【人口等】

区分	人口（人）	世帯数（世帯）
平成27年国調	225,714	95,824
令和2年国調	223,705	100,360

【人口動態】（令和2年国調）

人口密度	老年人口比率	昼夜間人口比率
2,383.9 人/㎢	26.1 %	115.8 %

【産業構造】（令和2年国調）

区分	就業人口(人)	構成比(%)
第1次産業	1,230	1.2
第2次産業	25,654	25.9
第3次産業	72,211	72.9
計（分類不能含む）	102,229	100.0

【面積】

行政区域面積	市街化区域面積
93.83 ㎢	3,201 ha

【主要財政指標】（令和5年度）

（単位：百万円、%）

標準財政規模	財政力指数	公債費負担比率	実質公債費比率	将来負担比率	実質収支比率	経常収支比率	財政調整基金現在高比率	義務的経費比率	自主財源比率
51,812	1.148	7.2	3.2	56.2	7.3	88.5	31.0	47.6	59.4

大和市（やまとし）	躍進大和市の「大」を意匠化して全体を円形にかたどり、なお鳥の翼をひろげた形を象徴して大和市将来の円満なる飛躍発展を表徴したものである。 昭和28年11月３日制定
団体コード 142131	
キャッチフレーズ	みんながつながる健幸都市やまと
所在地	〒242-8601 大和市下鶴間一丁目1番1号
電話	046(263)1111
交通機関	小田急江ノ島線鶴間駅から徒歩12分
URL	https://www.city.yamato.lg.jp/

市長（第1期）	こやた つとむ 古谷田 力	
任期	令和9年5月1日	
副市長	ひだ くみこ 樋田 久美子	
	まえだ たけし 前田 剛司	
議長	やまだ みちえ 山田 己智恵	
副議長	いのうえ みつぐ 井上 貢	

沿革	S31.9.1 編入 渋谷村 S34.2.1 市制施行 S60.2.1 境界変更 東京都町田市金森の一部及び鶴間の一部 H11.12.1 境界変更 東京都町田市金森の一部及び相模原市上鶴間の一部 H12.11.1 特例市 H27.4.1 施行時特例市 市制記念日 2月1日・福祉の日 10月15日
花	野ぎく 昭和44年2月1日
木	山ざくら 昭和44年2月1日
鳥	オナガ 平成元年2月1日

【姉妹都市・友好都市】

甲州市（山梨県・平成18年4月23日提携）、光明市（大韓民国・平成21年11月24日提携）

【宣言等】

明るくたくましい青少年が育つ都市宣言
（昭和57年4月1日制定）
大和市平和都市宣言
（昭和60年9月19日制定）
「環境立市 大和」宣言
（平成16年4月22日制定）
「認知症1万人時代に備えるまち やまと」宣言
（平成28年9月15日制定）
「70歳代を高齢者と言わない都市やまと」宣言
（平成30年4月11日制定）
「大和市気候非常事態」宣言
（令和4年4月1日制定）

【事務の共同処理状況】

広域大和斎場組合加入
神奈川県後期高齢者医療広域連合加入
公共下水道使用料の徴収事務委託（神奈川県）
県央東部消防通信指令事務協議会加入（海老名市・座間市・綾瀬市）

【市民憲章】

市民憲章（昭和54年2月1日制定）
自然と人間との健全な調和のとれた大和市の輝かしい未来を目ざして、わたくしたちは、大和市民としての自覚と誇りをもって、市民ひとりひとりのしあわせを願いながら、ここに市民憲章を定めます。
1 みんなで力をあわせて、若さと明るさにあふれたまちをつくりましょう。
1 みんなで力をあわせて、友情としあわせにつつまれたまちをつくりましょう。
1 みんなで力をあわせて、教養と文化の豊かなまちをつくりましょう。
1 みんなで力をあわせて、自然と環境の美しいまちをつくりましょう。
1 みんなで力をあわせて、きまりと平和を守るまちをつくりましょう。

【観光資源等】

名所・旧跡	シラカシ林（泉の森）、引地台公園、F・マリノス 成城石井パーク、ふれあいの森、千本桜、さくらの散歩道、月見野遺跡群
民俗芸能	福田神社囃子獅子舞、薬王院の双盤念仏
特産・名産品	神奈川 やまと最中、湘南ポテト、高級手造りソーセージ チローラ、羊羹 和み、パイナップルケーキ など
祭	大和市民まつり（5月）、中央林間手づくりマルシェ（5・11月）、神奈川大和阿波おどり（7月）、西口風鈴まつり（7月）、渋祭（10月）、やまと産業フェア（11月）、神奈川やまと古民具骨董市（毎月第3土曜日）

【主要事業】

いつまでもみんなが元気でいられるまちの実現
安心して暮らせる安全なまちの実現
将来を切りひらくことのできるこどもが育つまちの実現
人と環境に優しい都市空間が広がるまちの実現
みんなが支え合うまちの実現
地域の絆が深く、多様性を認め合うまちの実現
にぎわいを生み出すまちの実現

【行政課題及びPR事項等】

○ 基地問題に対する取組
○ 地域のスポーツ指導員の派遣を受け、放課後に校庭などで身体を動かす「放課後児童のエンジョイスポーツ」をパイロット校で実施
○ 教育環境向上のため、中学校の体育館への空調設置や老朽化した施設の改修などを推進
○ 新たなアイディアで事業を始める個店や新規出店などを支援
○ 県央4市による消防通信指令システムの共同運用に向けた取組

【人口等】

区分	人口（人）	世帯数（世帯）
平成27年国調	232,922	102,020
令和2年国調	239,169	110,519

【人口動態】（令和2年国調）

人口密度	老年人口比率	昼夜間人口比率
8,828.7 人/㎢	24.4 %	87.5 %

【産業構造】（令和2年国調）

区分	就業人口（人）	構成比（%）
第1次産業	462	0.5
第2次産業	20,685	21.4
第3次産業	75,606	78.1
計（分類不能含む）	100,085	100.0

【面積】

行政区域面積	市街化区域面積
27.09 ㎢	2,019 ha

【主要財政指標】（令和5年度）

（単位：百万円、%）

標準財政規模	財政力指数	公債費負担比率	実質公債費比率	将来負担比率	実質収支比率	経常収支比率	財政調整基金現在高比率	義務的経費比率	自主財源比率
46,315	0.932	10.1	4.3	39.8	4.9	99.3	13.0	57.4	53.0

伊勢原市（いせはらし）	伊勢原市の「イセ」の文字を図案化したもので、伊勢原を象徴し、円は市政の円満を意味し、「）（」は市政の限りなき発展を表している。 昭和32年9月1日制定
団体コード 142140	
キャッチフレーズ	人と自然と歴史が織りなす　暮らしやすさ実感都市　伊勢原
所在地	〒259-1188 伊勢原市田中348番地
電話	0463(94)4711
交通機関	小田急小田原線伊勢原駅から徒歩15分
URL	https://www.city.isehara.kanagawa.jp/

市長（第1期）	はぎわら てつや 萩原　鉄也	
任期	令和10年9月30日	
副市長	おおしま のぶお 大島　伸生	
議長	おおがき しんいち 大垣　真一	
副議長	はしだ なつえ 橋田　夏枝	

沿革	
S29.12.1　合体	伊勢原町、大山町、高部屋村、比々多村、成瀬村、大田村
S31.9.30　編入	岡崎村大字大句、馬渡
S46.3.1　市制施行	
	伊勢原市制記念日　3月1日
花	ききょう 昭和47年3月1日
木	しい 昭和47年3月1日
鳥	やまどり 昭和47年3月1日

【市民憲章】

市民憲章（昭和40年1月1日制定）
わたくしたちは、伝統に輝く伊勢原市民である誇りと、責任を持ってこの憲章を守りぬきましょう。
1．きまりを守り　誠をつらぬく健民となりましょう。
1．元気で働き　楽しい家庭をつくりましょう。
1．文化を高め　住みよいまちにいたしましょう。

【観光資源等】

名所・旧跡	大山、大山阿夫利神社、大山寺、日向薬師、三之宮比々多神社、渋田川河畔の芝桜、日向路の彼岸花
民俗芸能	大山の倭舞・巫子舞、大山能・狂言（薪能）
特産・名産品	大山こま、きゃらぶき、神奈川の地酒（菊勇）、大山のとうふ
祭	三之宮比々多神社春季例大祭（4月）、日向薬師春季例大祭（神木のぼり）（4月）、大山阿夫利神社秋季例大祭（8月）、伊勢原観光道灌まつり（10月）

【主要事業】

○ 子ども家庭支援拠点整備事業
○ 観光インバウンド等プロモーション事業
○ 伊勢原駅北口市街地整備推進事業
○ 伊勢原大山インター土地区画整理推進事業
○ カーボンニュートラル推進事業

【姉妹都市・友好都市】

ラミラダ市（アメリカ・昭和56年9月21日提携）、茅野市（長野県・昭和61年1月21日提携）

【行政課題及びPR事項等】

○ まちの特性や強みを生かした地域産業の振興により、新たな雇用を創出する
○ 魅力の効果的な発信により、多彩な人の流れをつくる
○ 結婚・妊娠・出産・子育ての希望に応え、選ばれるまちをつくる
○ 持続可能な地域社会を築き、健康で快適な暮らしを創出する

【宣言等】

健康・文化都市宣言
（昭和61年3月1日制定）
平和都市宣言
（平成5年12月8日制定）

【事務の共同処理状況】

金目川水害予防組合加入
秦野市伊勢原市環境衛生組合加入
神奈川県市町村職員退職手当組合加入
神奈川県後期高齢者医療広域連合加入
公共下水道大根・鶴巻処理区の下水処理事務受託（秦野市）
公平委員会事務委託（神奈川県）
公共下水道使用料の徴収事務委託（神奈川県）
秦野市・伊勢原市消防通信指令事務協議会加入（秦野市）

【人口等】

区分	人口（人）	世帯数（世帯）
平成27年国調	101,514	43,088
令和2年国調	101,780	45,361

【人口動態】　（令和2年国調）

人口密度	老年人口比率	昼夜間人口比率
1,831.9 人/㎢	26.6 %	95.5 %

【産業構造】　（令和2年国調）

区分	就業人口（人）	構成比（%）
第1次産業	1,025	2.3
第2次産業	11,272	24.9
第3次産業	32,925	72.8
計（分類不能含む）	46,751	100.0

【面積】

行政区域面積	市街化区域面積
55.56 ㎢	1,207 ha

【主要財政指標】　（令和5年度）　（単位：百万円、%）

標準財政規模	財政力指数	公債費負担比率	実質公債費比率	将来負担比率	実質収支比率	経常収支比率	財政調整基金現在高比率	義務的経費比率	自主財源比率
21,092	0.922	10.4	7.4	28.6	5.8	98.9	9.0	58.2	56.0

海老名市（えびなし）	片仮名の「エビナ」を図案化したもので、平和を表し、中央のマークは鳥で、大きな飛躍への期待を表している。 昭和25年12月22日制定
団体コード 142158	

キャッチフレーズ	みんなが笑顔　住みやすいまち　えびな
所在地	〒243-0492 海老名市勝瀬175番地の1
電話	046(231)2111
交通機関	JR相模線・小田急小田原線・相模鉄道線海老名駅から徒歩10分
URL	https://www.city.ebina.kanagawa.jp/

市長（第6期）	うちの まさる 内野 優	
任期	令和9年12月23日	
副市長	はぎわら けいいち 萩原 圭一	
	やなぎだ りえ 柳田 理恵	
議長	とざわ ゆきお 戸澤 幸雄	
副議長	ながい こうすけ 永井 浩介	

沿革	S30.7.20　合体　海老名町、有馬村 S46.11.1　市制施行 S57.9.1　境界変更　綾瀬市小園前畑の一部 市制記念日　11月1日
花	サツキ 昭和47年11月1日
木	ツゲ 昭和47年11月1日
鳥	カワラヒワ 平成3年11月1日

【姉妹都市・友好都市】

姉妹都市：白石市（宮城県・平成6年10月23日提携）、登別市（北海道・平成27年5月18日提携）
トライアングル姉妹都市：白石市（宮城県・平成27年5月18日提携）、登別市（北海道・平成27年5月18日提携）

【宣言等】

海老名市平和都市宣言
（昭和60年12月17日制定）
ともに認め合うまち・海老名宣言
（平成29年3月28日制定）
海老名市ゼロカーボンシティ宣言
（令和4年11月1日制定）

【事務の共同処理状況】

高座清掃施設組合加入
広域大和斎場組合加入
神奈川県市町村職員退職手当組合加入
神奈川県後期高齢者医療広域連合加入
公平委員会事務委託（神奈川県）
公共下水道使用料の徴収事務委託（神奈川県）
県央東部消防通信指令事務協議会加入（大和市・座間市・綾瀬市）

【市民憲章】

市民憲章（昭和47年11月1日告示）
わたくしたち海老名市民は、ながめつきない美しい自然と相模国分寺の歴史に輝く郷土を誇りとし、このまちの限りない発展を願い、ここに市民憲章を定めます。
1　文化をたかめ住みよいまちにいたしましょう
1　木や花を植えて美しい環境をつくりましょう
1　きまりをまもり親しみ助け合いましょう
1　誇りをもって働き生活を楽しみましょう
1　スポーツを愛して健康なからだにきたえましょう

【観光資源等】

名所・旧跡	史跡相模国分寺跡、史跡相模国分尼寺跡、史跡秋葉山古墳群、海老名の大欅、有馬のはるにれ
民俗芸能	大谷農村歌舞伎、ささら踊り
特産・名産品	いちご、七重最中、えびなガレット、えびな吟醸
祭	えびな市民まつり（11月）

【主要事業】

○ デマンド型交通の実証運行事業
○ （仮称）大谷・杉久保地区公園整備事業
○ 中新田丸田地区土地区画整理事業
○ 海老名駅東口自由通路延伸
○ （仮称）海老名市文化交流拠点整備（文化ゾーン）

【行政課題及びPR事項等】

○ スマート申請の拡充
○ 公私連携型保育所の整備
○ フルインクルーシブ教育の推進
○ 帯状疱疹ワクチン、特定不妊治療の先進医療の費用助成
○ 国際化事業の充実

【人口等】

区分	人口（人）	世帯数（世帯）
平成27年国調	130,190	53,416
令和2年国調	136,516	58,339

【人口動態】（令和2年国調）

人口密度	老年人口比率	昼夜間人口比率
5,134.1 人/km²	25.2 %	93.8 %

【産業構造】（令和2年国調）

区分	就業人口（人）	構成比（%）
第1次産業	685	1.1
第2次産業	15,558	26.0
第3次産業	43,674	72.9
計（分類不能含む）	61,753	100.0

【面積】

行政区域面積	市街化区域面積
26.59 km²	1,479 ha

【主要財政指標】（令和5年度）

（単位：百万円、%）

標準財政規模	財政力指数	公債費負担比率	実質公債費比率	将来負担比率	実質収支比率	経常収支比率	財政調整基金現在高比率	義務的経費比率	自主財源比率
28,358	1.029	8.0	5.2	30.2	7.5	94.3	9.3	45.6	60.5

座間市（ざまし）		座間市の「ザマ」を図案化したもので、円形は市の融和と団結をあらわし、翼は市勢の飛躍、発展を象徴しており、昭和27年全国より公募して制定された。 **昭和27年8月13日制定**
団体コード	142166	

キャッチフレーズ	ひと・まちが輝き　未来へつなぐ
所在地	〒252-8566 座間市緑ケ丘一丁目1番1号
電話	046(255)1111
交通機関	小田急小田原線相武台前駅からバスで3分
URL	https://www.city.zama.kanagawa.jp/

市長（第2期）	さとう　みと 佐藤　弥斗	
任期	令和10年9月30日	
副市長	きたがわ　ひでゆき 北川　秀幸	
議長	くまきり　かずひと 熊切　和人	
副議長	ないとう　ゆきお 内藤　幸男	

沿革	S23.9.1　分立　相模原元座間町の区域 S46.11.1　市制施行
花	ヒマワリ 昭和44年1月16日
木	モクセイ 昭和55年4月1日
鳥	シジュウカラ 平成3年4月1日

【姉妹都市・友好都市】

スマーナ市（アメリカ・平成3年11月1日提携）、須賀川市（福島県・平成25年11月10日提携）、大仙市（秋田県・平成27年3月21日提携）

【宣言等】

座間市核兵器廃絶平和都市宣言
（昭和57年7月19日制定）
ざま健康文化都市宣言
（平成17年7月10日制定）
座間市ゼロカーボンシティ宣言
（令和4年2月14日制定）
「オール・リソース」宣言
（令和5年3月27日制定）

【事務の共同処理状況】

高座清掃施設組合加入
広域大和斎場組合加入
神奈川県後期高齢者医療広域連合加入
公平委員会事務委託（神奈川県）
県央東部消防通信指令事務協議会加入（大和市・海老名市・綾瀬市）

【市民憲章】

市民憲章（昭和56年11月1日制定）
私たち座間市民は、めぐまれた自然と、文化や伝統を誇りとし、明るい街づくりのために、すべての英知をそそぐことを誓って、この憲章を定めます。
1. 清らかな空と水、緑あふれる郷土を誇りとします。
1. いのちを大切にし、健やかな日々のために、力をわかちあいます。
1. 仕事を生きがいとし、活力ある街をつくります。
1. 学びあい、心をみがき、豊かな文化をきずきます。
1. 思いやり、はげましあい、心と心の輪をひろげます。

【観光資源等】

名所・旧跡	星谷寺（しょうこくじ）、鈴鹿明神社、東原桜並木、相模が丘仲よし小道
民俗芸能	大凧、農村歌舞伎
特産・名産品	座間産ひまわり米、大和芋、座間産地粉うどん、きなこ、きなこ玉、どんぶり豆腐、座間納豆、ざまみず
祭	座間市大凧まつり（5月）、ひまわりまつり（8月）、市民ふるさとまつり（11月）

【主要事業】

第五次座間市総合計画－ざま未来プラン－実施計画（令和6年度～令和8年度）で分野横断的に取組む11事業（シティプロモーション推進事業、ゼロカーボン推進補助事業、地域少子化対策推進事業ほか）を位置付けている。

【行政課題及びPR事項等】

○ 公共施設再整備
○ 保育所待機児童
○ 脱炭素社会の実現に向けた取組
○ DX推進

【人口等】

区分	人口（人）	世帯数（世帯）
平成27年国調	128,737	55,910
令和2年国調	132,325	60,257

【人口動態】　（令和2年国調）

人口密度	老年人口比率	昼夜間人口比率
7,531.3 人/km²	26.1 %	87.8 %

【産業構造】　（令和2年国調）

区分	就業人口（人）	構成比（%）
第1次産業	304	0.6
第2次産業	12,177	22.5
第3次産業	41,735	77.0
計（分類不能含む）	56,009	100.0

【面積】

行政区域面積	市街化区域面積
17.57 km²	1,253 ha

【主要財政指標】　（令和5年度）　（単位：百万円、%）

標準財政規模	財政力指数	公債費負担比率	実質公債費比率	将来負担比率	実質収支比率	経常収支比率	財政調整基金現在高比率	義務的経費比率	自主財源比率
26,381	0.831	7.8	2.4	10.1	4.6	99.4	10.6	57.5	51.5

南足柄市（みなみあしがらし）		「ミナミ」の三文字を図案化したもので翼形は「ミ」で、中央部は「ナ」をもって型どり平和と躍進を表象している。 昭和33年8月21日制定
団体コード	142174	
キャッチフレーズ	自然を活かし　人を育み　未来を拓く　南足柄	
所在地	〒250-0192 南足柄市関本440番地	電話　0465(74)2111
交通機関	伊豆箱根鉄道大雄山線大雄山駅から徒歩3分	
URL	https://www.city.minamiashigara.kanagawa.jp/	

市　長（第4期）	かとう しゅうへい 加藤　修平	
任　期	令和9年4月29日	
副市長	いわた よしえ 岩田　佳恵	
議　長	かとう よういち 加藤　洋一	
副議長	きしもと あつこ 岸本　敦子	

沿革	S30.4.1　合体　南足柄町、岡本村、福沢村、北足柄村大字内山、矢倉沢 S47.4.1　市制施行 市制記念日　4月1日
花	りんどう 昭和52年4月1日
木	さざんか 昭和52年4月1日
鳥	–

【姉妹都市・友好都市】

ティルブルグ市（オランダ・平成元年6月4日提携）

【宣言等】

環境都市宣言
（平成10年12月12日制定）
核兵器廃絶平和都市宣言
（昭和60年6月20日制定）
交通安全都市宣言
（昭和47年11月22日制定）
公明選挙のまち宣言
（昭和38年2月26日制定）

【事務の共同処理状況】

小田原市外二ヶ市町組合加入
南足柄市外五ケ市町組合加入
南足柄市外二ケ市町組合加入
南足柄市外二ケ町組合加入
南足柄市・山北町・開成町一部事務組合加入
箱根町外二カ市組合加入
南足柄市外四ケ市町組合加入
足柄上衛生組合加入
消防事務委託（小田原市）
神奈川県市町村職員退職手当組合加入
神奈川県後期高齢者医療広域連合加入
公平委員会事務委託（神奈川県）
証明書等の交付等の事務相互委託（小田原市・大井町・松田町・箱根町）
障害支援区分等認定審査会加入（中井町・大井町・松田町・山北町・開成町）
火葬事務委託（小田原市）
介護認定審査会加入（中井町・大井町・松田町・山北町・開成町）

【市民憲章】

市民憲章（昭和47年4月1日制定）
わたくしたち南足柄市民は、恵まれた郷土の自然を生かし、先人の偉業を受けついで、このまちが緑豊かな明るく住みよい産業文化都市として、限りなく発展することを願い、市民としての誇りと自覚をもって、ここに市民憲章を定めます。
1. わたくしたちは、つねに心とからだをきたえ、明るいまちをつくります。
1. わたくしたちは、教養を豊かにし、文化の高いまちをつくります。
1. わたくしたちは、働くことを喜び、力づよく伸びるまちをつくります。
1. わたくしたちは、緑と自然を愛し、きれいなまちをつくります。
1. わたくしたちは、きまりを守り、力をあわせて平和で安全なまちをつくります。

【観光資源等】

名所・旧跡	足柄峠、大雄山最乗寺及び杉並木、夕日の滝
民俗芸能	足柄ささら踊、相模人形芝居足柄座、内山剣舞おどり、足柄ばやし
特産・名産品	天狗せんべい、みかん、足柄茶、キウイ、いちじく、梅
祭	足柄金太郎まつり（8月）、あしがら花紀行（年間）、足柄峠笛まつり（9月）、夕日の滝びらき（7月）

【主要事業】

○ 足柄産業集積ビレッジ推進事業
○ 防災行政無線整備事業
○ 教育用コンピュータ活用事業
○ 小学校・中学校の給食費無償化事業
○ 運動公園外遊びの場整備事業

【行政課題及びPR事項等】

○ 企業誘致の実現
○ 子育て支援の一層の充実
○ 交通手段の確保と道路整備
○ 防災の充実
○ 環境政策（脱炭素の取組など）の推進

【人口等】

区分	人口（人）	世帯数（世帯）
平成27年国調	43,306	16,245
令和2年国調	40,841	16,285

【人口動態】　（令和2年国調）

人口密度	老年人口比率	昼夜間人口比率
529.6 人/km²	33.2 %	86.9 %

【産業構造】　（令和2年国調）

区分	就業人口（人）	構成比（%）
第1次産業	530	2.8
第2次産業	5,796	30.6
第3次産業	12,640	66.6
計（分類不能含む）	19,326	100.0

【面積】

行政区域面積	市街化区域面積
77.12 km²	729 ha

【主要財政指標】　（令和5年度）　（単位：百万円、%）

標準財政規模	財政力指数	公債費負担比率	実質公債費比率	将来負担比率	実質収支比率	経常収支比率	財政調整基金現在高比率	義務的経費比率	自主財源比率
9,438	0.784	9.5	2.9	－	8.5	98.7	34.7	44.7	59.6

綾瀬市（あやせし）		かな文字で「ア」・「ヤ」の構成により空間「S」を作る。「S」は瀬の頭文字につうずる。綾瀬の向上発展性を印象づけて日の出と雲を象徴したものである。 **昭和27年1月1日制定**
団体コード	142182	

キャッチフレーズ	緑と文化が薫るふれあいのまち　あやせ
所在地	〒252-1192 綾瀬市早川550番地
電話	0467(77)1111
交通機関	小田急江の島線長後駅からバスで20分、相模鉄道さがみ野駅からバスで20分、小田急小田原線・相模鉄道海老名駅からバスで25分
URL	https://www.city.ayase.kanagawa.jp/

市長（第1期）	きつかわ よしひこ 橘川佳彦	沿革	S53.11.1　市制施行 S57.9.1　境界変更　海老名市国分字宮台の一部
任期	令和10年7月24日		
副市長	ながい ひろゆき 永井　裕之		
議長	さいとう けいご 齊藤　慶吾	花	ばら 昭和49年12月1日
副議長	かなえ たいし 金江　大志	木	やまもみじ 昭和49年12月1日
		鳥	カワセミ 平成14年7月7日

【姉妹都市・友好都市】

柏市（千葉県・平成17年7月23日提携）

【宣言等】

綾瀬市核兵器廃絶平和都市宣言
（昭和59年12月19日制定）
綾瀬市生涯学習都市宣言
（平成6年10月22日制定）
綾瀬市環境都市宣言
（平成11年11月11日制定）
綾瀬市バリアフリー都市宣言
（平成12年12月12日制定）
綾瀬市男女共同参画都市宣言
（平成14年7月7日制定）
ゼロカーボンシティ
（令和4年3月15日表明）

【事務の共同処理状況】

高座清掃施設組合加入
広域大和斎場組合加入
神奈川県後期高齢者医療広域連合加入
公平委員会事務委託（神奈川県）
公共下水道使用料の徴収事務委託（神奈川県）
県央東部消防通信指令事務協議会加入（大和市・海老名市・座間市）

【市民憲章】

市民憲章（昭和53年11月1日制定）
私たちは、相模野の恵まれた緑をたいせつにし、自然と文化の調和した都市「綾瀬」の発展をねがいここに市民憲章を定めます。
1. みんなで助け合い、明るい“まち”にしましょう。
1. 教育をすすめ、文化の高い“まち”にしましょう。
1. 産業をのばし、豊かな“まち”にしましょう。
1. 環境をととのえ、きれいな“まち”にしましょう。
1. きまりを守り、住みよい“まち”にしましょう。

【観光資源等】

名所・旧跡	神崎遺跡公園（資料館）、城山公園（早川城跡）、五社神社、光綾公園（あやせローズガーデン）
民俗芸能	綾瀬ささら踊り、寺尾ばやし（寺尾のバカ面踊）、早川はやし、小園はやし、吉岡はやし、綾瀬音頭、綾瀬焼米搗唄、綾瀬臼挽唄
特産・名産品	高座豚、ブロッコリー、菜速　あやせコーン(トウモロコシ)、トマト、レタス、自然派王家ハム＆ソーセージ、おおくぼの豚みそ漬、あやせサブレ、あやせ本醸造、あやせプリン、あやせとんすきメンチ
祭	あやせ工場オープンファクトリー（7月～11月）、あやせ文化芸術祭(8月～12月）、あやせ産業まつり～商工フェア・農業収穫祭～（11月）

【主要事業】

○ 公共施設再編事業
○ （仮称）総合教育支援センターの整備事業
○ 医療施設誘致事業
○ 新交通システムの実証実験事業
○ あやせ目久尻川歴史文化ゾーン推進事業

【行政課題及びPR事項等】

○ 住民サービスの向上に係る行政手続等のデジタル化の推進
○ 就労支援等による女性活躍の推進
○ 元気高齢者の社会参加促進

【人口等】

区分	人口（人）	世帯数（世帯）
平成27年国調	84,460	33,356
令和2年国調	83,913	34,879

【人口動態】　（令和2年国調）

人口密度	老年人口比率	昼夜間人口比率
3,790.1 人/㎢	28.0 %	96.0 %

【産業構造】　（令和2年国調）

区分	就業人口(人)	構成比(%)
第1次産業	413	1.2
第2次産業	10,260	29.5
第3次産業	24,088	69.3
計（分類不能含む）	36,070	100.0

【面積】

行政区域面積	市街化区域面積
22.14 ㎢	1,034 ha

【主要財政指標】　（令和5年度）　（単位：百万円、%）

標準財政規模	財政力指数	公債費負担比率	実質公債費比率	将来負担比率	実質収支比率	経常収支比率	財政調整基金現在高比率	義務的経費比率	自主財源比率
17,577	0.858	7.4	2.4	－	6.0	92.4	17.9	52.1	50.5

葉山町（はやままち）		町の至るところに多く見られる柏の木。端午の節句に祝福を祈る意を込めて作る柏餅、吉兆樹の「柏の葉」に「山」の字をあしらったもので、緑豊かな自然を象徴したものです。 昭和59年3月29日制定
団体コード	143014	

キャッチフレーズ	美しい海とみどりに　笑顔あふれる　こころ温かな　ふるさと　葉山		
所在地	〒240-0192 葉山町堀内2135番地	電話	046(876)1111
交通機関	JR横須賀線逗子駅からバスで13分		
URL	https://www.town.hayama.lg.jp/		

町　長 （第4期）	やまなし　たかひと 山梨　崇仁	沿革	T14.1.1　　町制施行
任　期	令和10年1月19日		
副町長	おの　じゅん 小野　淳		
議　長	とさ　ようこ 土佐　洋子	花	つつじ 昭和55年3月3日
副議長	くぼた　みき 窪田　美樹	木	くろまつ 昭和55年3月3日
		鳥	うぐいす 平成4年1月10日

【姉妹都市・友好都市】

姉妹都市：草津町（群馬県・昭和44年3月29日提携）
友好都市：那須町（栃木県・令和3年5月8日提携）、下田市（静岡県・令和4年1月14日提携）

【宣言等】

葉山町非核平和都市宣言
（平成4年11月1日制定）

【事務の共同処理状況】

神奈川県市町村職員退職手当組合加入
神奈川県後期高齢者医療広域連合加入
神奈川県町村情報システム共同事業組合加入
公平委員会事務委託（神奈川県）
公共下水道使用料の徴収事務委託（神奈川県）
横須賀市・葉山町消防通信指令事務協議会加入（横須賀市）
行政不服審査会事務委託（神奈川県）
し尿及び浄化槽汚泥の処理に関する事務受託（逗子市）
可燃ごみの焼却処理の事務委託（逗子市）
容器包装プラスチック処理施設の整備運営事務委託（逗子市）

【行政の特色】

まちづくりの基本理念
第五次葉山町総合計画基本構想（令和7年度～令和22年度）では、目指すまちの姿として「自分らしく、つながるまち」を掲げ、第1期基本計画（令和7年度～令和10年度）では、目指すまちの姿を実現すべく各分野を総合的に網羅する3つの柱を設定し、まちづくりを進めていきます。

1 健幸（けんこう）
「健幸」とは、美しく豊かな自然環境と共生し、それを活かした病気予防への取組みと、保健・医療・福祉等の取組みによって、町民が健康と幸せを享受し続けることができる暮らしのことです。
2 楽校（がっこう）
「楽校」とは、知識の詰め込みから思考力等を重視する学びをつくる、そうした学びに適した空間でありながら地域のみんなが通いたくなる空間をつくる、そこでは多くの人たちが教育を通してつながることでコミュニティベースのウェルビーイングが感じられる、そんな新しい学びをつくることです。
3 連継（れんけい）
「連継」とは、葉山を未来へ受け継いでいくために、葉山町に関わる全ての人が連携し、地域の力となる、これからのまちづくりのことです。

【観光資源等】

名所・旧跡	長者ヶ崎、森戸の夕照、葉山しおさい公園、神奈川県立近代美術館葉山
民俗芸能	行合祭、潮神楽、世計り神事
特産・名産品	わかめ、しらす、葉山牛、夏みかんワイン・サイダー、ルバーブジャム、葉山づけ
祭	森戸神社例大祭（9月）、ビッグハヤマ・マーケット（10月）

【主要事業】

○ 各種健康づくり及び生きがいづくりの推進
○ 教育環境整備の推進
○ 子ども・子育て支援の充実

【行政課題及びPR事項等】

○ インスタグラムによる町の情報発信の取組の推進
○ 緑豊かな環境の保全
○ 町の魅力を創生・発信する取組の推進
○ 協働のまちづくりの推進
○ はやまクリーンプログラム等を通じたSDGs達成のための取組の推進

【人口等】

区分	人口（人）	世帯数（世帯）
平成27年国調	32,096	12,580
令和2年国調	31,665	12,932

【人口動態】　（令和2年国調）

人口密度	老年人口比率	昼夜間人口比率
1,858.3 人/㎢	32.3 %	77.8 %

【産業構造】　（令和2年国調）

区分	就業人口（人）	構成比（%）
第1次産業	146	1.1
第2次産業	1,935	14.2
第3次産業	11,501	84.7
計 （分類不能含む）	13,996	100.0

【面積】

行政区域面積	市街化区域面積
17.04 ㎢	513 ha

【主要財政指標】　（令和5年度）　（単位：百万円、%）

標準財政規模	財政力指数	公債費負担比率	実質公債費比率	将来負担比率	実質収支比率	経常収支比率	財政調整基金現在高比率	義務的経費比率	自主財源比率
7,659	0.801	5.0	▲ 2.7	－	13.3	90.0	15.1	47.9	61.4

寒川町（さむかわまち）		寒川のサの頭文字を示し町の平和（円）と町民の団結（クサビ）を表している。 昭和25年10月11日制定
団体コード	143219	
キャッチフレーズ	つながる力で 新化するまち	
所在地	〒253-0196 寒川町宮山165番地	電話 0467(74)1111
交通機関	JR相模線寒川駅から徒歩10分	
URL	http://www.town.samukawa.kanagawa.jp/	

町長（第4期）	きむら としお 木村 俊雄	
任期	令和9年9月10日	
副町長	ふかざわ ふみたけ 深澤 文武	
議長	きしもと ゆう 岸本 優	
副議長	やまがみ ひでき 山上 秀樹	

沿革	S15.11.1 町制施行 S30.7.15 境界変更 大野町大字四之宮字川向、川向台、川端
花	すいせん 昭和48年4月2日
木	もくせい 昭和48年4月2日
鳥	ダイサギ 平成10年11月1日

【姉妹都市・友好都市】

寒河江市（山形県・平成2年11月1日提携）

【宣言等】

寒川町核兵器廃絶平和都市宣言
（昭和60年6月13日制定）
健康都市宣言
（昭和62年9月28日制定）
寒川町環境宣言
（平成5年3月26日制定）
茅ヶ崎市・寒川町気候非常事態宣言
（令和3年4月1日制定）

【事務の共同処理状況】

神奈川県市町村職員退職手当組合加入
神奈川県後期高齢者医療広域連合加入
神奈川県町村情報システム共同事業組合加入
し尿処理に関する事務受託（茅ヶ崎市）
し尿等処理に関する事務委託（藤沢市）
火葬に関する事務委託（茅ヶ崎市）
一般廃棄物処理に関する事務委託（茅ヶ崎市）
資源物処理に関する事務受託（茅ヶ崎市）
一般旅券の申請受理等事務委託（藤沢市）
公平委員会事務委託（神奈川県）
公共下水道使用料の徴収事務委託（神奈川県）
湘南広域都市行政協議会加入（藤沢市・茅ヶ崎市）
消防事務委託（茅ヶ崎市）
行政不服審査会事務委託（神奈川県）

【行政の特色】

町民憲章（昭和55年11月1日制定）
寒川は、相模川のほとり、水とみどりに恵まれた自然と、歴史と伝統にはぐくまれた文化のあるまちです。
わたくしたちは、このまちを愛し、限りない発展をねがって、ここに町民憲章を定めます。
1　水とみどりを大切にし、住みよいまちをつくりましょう。
1　ゆずりあい、力をあわせ、助けあいましょう。
1　きまりを守り、だれにも迷惑をかけないようにしましょう。
1　元気で働き、幸せな家庭をつくりましょう。
1　学びあい、明るい豊かな心を育てましょう。

【観光資源等】

名所・旧跡	寒川神社、梶原景時館址、大神塚古墳、冬のひまわり（さむかわひまわり畑他）
民俗芸能	浜降祭、寒川神社田打舞、寒川神社流鏑馬、相模薪能
特産・名産品	スイートピー、カーネーション、シクラメン、梨、マスクメロン、梨ワイン、梨ジャム、さむかわ棒コロ
祭	浜降祭（7月）、さむかわ神輿まつり（7月）、寒川町産業まつり（11月）

【主要事業】

○ 持続可能な地域経済の実現に向けた中小企業支援
○ 関係人口の獲得を目指した施策の展開
○ 結婚を希望する方への支援
○ 子育て世帯のゆとりの創出
○ 魅力的な教育環境の充実

【行政課題及びPR事項等】

○ 地域通貨を活用した地域内消費の促進
○ 町の強みを生かしたストリートスポーツパークの整備に向けた検討
○ 若年層を主とした出会いの機会の創出、新婚生活資金を支援
○ 共働き世帯をサポートや子どもを預けられる環境の整備
○ グローバル教育の推進

【人口等】

区分	人口（人）	世帯数（世帯）
平成27年国調	47,936	18,744
令和2年国調	48,348	19,862

【人口動態】（令和2年国調）

人口密度	老年人口比率	昼夜間人口比率
3,624.3 人/km²	27.7 %	94.7 %

【産業構造】（令和2年国調）

区分	就業人口（人）	構成比（%）
第1次産業	426	1.9
第2次産業	7,293	32.6
第3次産業	14,626	65.5
計（分類不能含む）	23,151	100.0

【面積】

行政区域面積	市街化区域面積
13.34 km²	723 ha

【主要財政指標】（令和5年度）

（単位：百万円、%）

標準財政規模	財政力指数	公債費負担比率	実質公債費比率	将来負担比率	実質収支比率	経常収支比率	財政調整基金現在高比率	義務的経費比率	自主財源比率
10,521	1.078	6.5	6.4	－	18.2	92.6	19.9	41.5	65.1

大磯町（おおいそまち）		大磯の「大」を三つ組み合わせ、飛躍、発展、勤労、友愛を意味づけ町の発展を象徴したものである。昭和39年合併10周年を記念し、更にはオリンピックに間に合わせるため一般公募して制定した。 **昭和39年8月15日制定**
団体コード	143413	

キャッチフレーズ	紺碧の海に緑の映える住みよい大磯		
所在地	〒255-8555 大磯町東小磯183番地	電話	0463(61)4100
交通機関	JR東海道本線大磯駅から徒歩5分		
URL	https://www.town.oiso.kanagawa.jp/		

町長（第1期）	いけだ とういちろう 池田 東一郎	沿革	S29.12.1 合体 大磯町、国府町
任期	令和8年12月14日		
副町長	すずき かずお 鈴木 一男		
議長	せいた ふみお 清田 文雄	花	はまひるがお 平成10年2月1日
		木	くろまつ、さざんか 昭和50年4月1日
副議長	たまむし しほみ 玉虫 志保実	鳥	かもめ、アオバト 昭和59年12月1日、平成22年11月3日

【姉妹都市・友好都市】

デイトン市（アメリカ・昭和43年9月19日提携）、小諸市（長野県・昭和48年4月20日提携）、ラシン市（アメリカ・昭和57年7月1日提携）、中津川市（岐阜県・平成17年11月15日提携）

【宣言等】

大磯町核兵器廃絶平和宣言
（昭和61年6月12日制定）

【事務の共同処理状況】

神奈川県市町村職員退職手当組合加入
神奈川県後期高齢者医療広域連合加入
神奈川県町村情報システム共同事業組合加入
し尿の処理に関する事務受託（平塚市）
ごみ焼却施設の整備運営委託（平塚市）
公平委員会事務委託（神奈川県）
公共下水道使用料の徴収事務委託（神奈川県）
障害支援区分等認定審査会加入（二宮町）
平塚市・大磯町及び二宮町消防通信指令事務協議会加入（平塚市・二宮町）
資源物の処理に関する事務委託（平塚市）
不燃ごみ及び粗大ごみの処理に関する事務委託（平塚市）
剪定枝資源化施設の整備運営委託（二宮町）
リサイクルセンターの整備運営受託（二宮町）
行政不服審査会事務委託（神奈川県）

【町民憲章】

町民憲章（昭和56年1月1日制定）
わたくしたちは、高麗、鷹取の山なみや、こゆるぎの浜に象徴される美しい自然と、由緒ある歴史、文化に恵まれた大磯の地を愛し、誇りとし、更に住みよいまちづくりを目指して、ここに町民憲章を定めます。
1　恵まれた自然と伝統を守り、文化の向上に努め、豊かなまちにしましょう。
1　公徳心と心のふれあいをたかめ、世界に誇れる美しいまちにしましょう。
1　心とからだをきたえ、健康で働くことを喜びあえる明るいまちにしましょう。

【観光資源等】

名所・旧跡	高麗山、高来神社、旧東海道松並木、大磯港賑わい交流施設（OISO CONNECT）、照ヶ崎海岸（アオバト集団飛来地）、こゆるぎの浜、鴫立庵、旧島崎藤村邸、明治記念大磯邸園、県立大磯城山公園、旧吉田茂邸、大磯ロングビーチ、六所神社
民俗芸能	国府祭の鷺の舞、西小磯の七夕行事
特産・名産品	みかん、湘南の輝き（ハウスみかん）、湘南のかほり（高糖度みかん）、湘南レッド（赤玉ねぎ）、きゅうり、大玉柿、湘南しらす、大磯マコモ、湘南米（はるみ）
祭	高麗の山神輿（4月）、相模国府祭（5月）、大磯御船祭（7月）、大磯まつり（11月）、大磯の左義長（1月）、白岩神社の祭礼（3月）

【主要事業】

○ こども医療費助成事業（18歳まで拡充）
○ 大磯町立幼稚園認定こども園移行事業（町立幼稚園のこども園化）
○ 学校給食運営事業（小学校給食費無償化）
○ 大磯式部活動構築事業（地域移行に向けた整備）
○ 防災行政無線更新事業（防災行政無線の機能強化）

【行政課題及びPR事項等】

○子育て
○教育
○福祉・健康
○地域（経済）活性化
○自然・生活環境
○防災（安全・安心）
○行政機関

【人口等】

区分	人口（人）	世帯数（世帯）
平成27年国調	31,550	12,279
令和2年国調	31,634	12,706

【人口動態】（令和2年国調）

人口密度	老年人口比率	昼夜間人口比率
1,841.3 人/㎢	34.3 %	79.5 %

【産業構造】（令和2年国調）

区分	就業人口（人）	構成比（%）
第1次産業	297	2.1
第2次産業	2,689	19.5
第3次産業	10,838	78.4
計（分類不能含む）	14,330	100.0

【面積】

行政区域面積	市街化区域面積
17.18 ㎢	548 ha

【主要財政指標】（令和5年度）　（単位：百万円、%）

標準財政規模	財政力指数	公債費負担比率	実質公債費比率	将来負担比率	実質収支比率	経常収支比率	財政調整基金現在高比率	義務的経費比率	自主財源比率
7,514	0.751	7.3	4.8	5.7	9.7	86.6	17.5	46.8	56.5

二宮町（にのみやまち）		二宮の文字を図案化し、円と翼とにまとめて融和団結と飛躍伸長を象徴している。昭和33年4月一般公募して制定した。 **昭和33年４月20日制定**
団体コード	143421	
キャッチフレーズ	人と暮らし、文化を育む自然が豊かな町	
所在地	〒259-0196 二宮町二宮961番地	電話 0463(71)3311
交通機関	JR東海道本線二宮駅から徒歩3分	
URL	http://www.town.ninomiya.kanagawa.jp/	

町長（第3期）	むらた くにこ 村田 邦子	沿革	S10.11.3 町制施行 S41.4.1 境界変更 橘町大字小竹字豆ヶ谷津の一部、女頃橋の一部、丹蔵ヶ谷津の一部並びに大字中村原字奥ヶ入の一部 町制記念日 11月3日
任期	令和8年11月29日		
副町長	わたなべ つねふみ 渡邊 恒文		
議長	まえだ けんいちろう 前田 憲一郎	花	カンナ 昭和48年11月3日
副議長	わたなべ くにたか 渡辺 訓任	木	つばき 昭和48年11月3日
		鳥	ヤマガラ 平成23年1月5日

【姉妹都市・友好都市】

【宣言等】

安全都市宣言
（平成12年11月3日制定）
二宮町気候非常事態宣言
（令和5年5月14日制定）
にのみや ゼロカーボンシティ宣言
（令和7年3月29日制定）

【事務の共同処理状況】

神奈川県市町村職員退職手当組合加入
神奈川県後期高齢者医療広域連合加入
神奈川県町村情報システム共同事業組合加入
公平委員会事務委託（神奈川県）
公共下水道使用料の徴収事務委託（神奈川県）
障害支援区分等認定審査会加入（大磯町）
ごみ焼却施設の整備運営委託（平塚市）
剪定枝資源化施設の整備運営受託（平塚市・大磯町）
リサイクルセンターの整備運営委託（大磯町）
平塚市・大磯町及び二宮町消防通信指令事務協議会加入（平塚市・大磯町）
行政不服審査会事務委託（神奈川県）
資源物の処理に関する事務委託（平塚市）
不燃ごみ及び粗大ごみの処理に関する事務委託（平塚市）

【町民憲章】

町民憲章（昭和53年7月5日制定）
わたくしたちは、美しい自然に恵まれた「長寿の里」二宮の町民であることに誇りと責任をもって、より明るく、豊かな町づくりのために町民憲章を定めます。
1．郷土を愛し、自然をいかすきれいな二宮町をつくりましょう。
1．ふれあいを深め、ことばをかけあうさわやかな二宮町をつくりましょう。
1．きまりを守り、良習をはぐくむ住みよい二宮町をつくりましょう。
1．幸せを願い、健やかな明るい二宮町をつくりましょう。
1．教養を高め、文化のかおる豊かな二宮町をつくりましょう。

【観光資源等】

名所・旧跡	吾妻山公園、二宮せせらぎ公園、徳富蘇峰記念館、川勾神社、ふたみ記念館、ラディアン花の丘公園
民俗芸能	中里祭囃子保存会
特産・名産品	落花生、原木しいたけ、みかん、玉ねぎ、湘南ゴールド、二宮ブランド認定商品、湘南オリーブ
祭	国府祭神輿出御（5月）、川勾神社例大祭（10月）、湘南にのみやふるさとまつり（11月）、菜の花ウォッチング（1月）

【主要事業】

○ いつ起こるか分からない自然災害への対応力強化
○ 安全と安心を守り、誰もが利用しやすい「まちの拠点」づくり
○ こどもたちが自分らしく学べる環境整備
○ 誰もが健康で安心して暮らせる支援の充実
○ こどもの権利と尊厳の尊重

【行政課題及びPR事項等】

○ 神奈川県と流域市町の連携による葛川整備、浸水被害の軽減及び治水対策
○ 役場新庁舎の整備
○ 支援教育の充実
○ こども家庭センター「にのはぐ」と教育委員会との連携による「こどもをまんなか」にしたネットワークづくり
○ 町制施行90周年記念事業（こどもまんなかイベント）

【人口等】

区分	人口（人）	世帯数（世帯）
平成27年国調	28,378	11,183
令和2年国調	27,564	11,552

【人口動態】 （令和2年国調）

人口密度	老年人口比率	昼夜間人口比率
3,035.7 人/km²	35.3 %	75.4 %

【産業構造】 （令和2年国調）

区分	就業人口（人）	構成比（%）
第1次産業	203	1.7
第2次産業	2,481	20.5
第3次産業	9,404	77.8
計（分類不能含む）	12,349	100.0

【面積】

行政区域面積	市街化区域面積
9.08 km²	434 ha

【主要財政指標】 （令和5年度） （単位：百万円、%）

標準財政規模	財政力指数	公債費負担比率	実質公債費比率	将来負担比率	実質収支比率	経常収支比率	財政調整基金現在高比率	義務的経費比率	自主財源比率
6,259	0.633	9.1	5.4	6.7	6.6	95.0	16.1	49.4	46.5

中井町（なかいまち）	「中」と「い」をモノグラムして、円は和と協力、剣尖は向上発展を端的にあらわしたものである。 全国より募集して制定した。 昭和38年5月1日制定
団体コード 143618	
キャッチフレーズ	一人ひとりが主役！魅力育む　里都（さと）まち♡なかい
所在地	〒259-0197 中井町比奈窪56番地
電話	0465(81)1111
交通機関	JR東海道本線二宮駅・小田急小田原線秦野駅からバスで20分
URL	https://www.town.nakai.kanagawa.jp/

町長（第1期）	とむら　ゆうじ 戸村　裕司	沿革	S33.12.1　町制施行
任期	令和8年11月13日		
副町長	つるい　じゅん 鶴井　淳		
議長	いしわた　しょうじ 石渡　正次	花	ききょう 昭和52年9月1日
副議長	ただ　いさお 多田　勲	木	きんもくせい 昭和52年9月1日
		鳥	しらさぎ 昭和55年3月1日

【姉妹都市・友好都市】

【宣言等】

交通安全宣言都市
（昭和62年12月10日制定）
ゆとり宣言
（平成4年6月17日制定）
中井町非核平和宣言
（平成4年12月10日制定）
環境宣言
（平成4年12月10日制定）

【事務の共同処理状況】

足柄上衛生組合加入
足柄東部清掃組合加入
消防事務委託（小田原市）
神奈川県市町村職員退職手当組合加入
神奈川県後期高齢者医療広域連合加入
神奈川県町村情報システム共同事業組合加入
公平委員会事務委託（神奈川県）
障害支援区分等認定審査会加入（南足柄市・大井町・松田町・山北町・開成町）
行政不服審査会事務委託（神奈川県）
介護認定審査会加入（南足柄市・大井町・松田町・山北町・開成町）

【町民憲章】

町民憲章（昭和55年3月1日制定）
美しく由緒深いゆるぎ丘陵の大自然に囲まれて住むわたくしたち中井町民は、この町を愛し、この町の調和ある発展に願いをこめて、ここに町民憲章を定めます。
1. たがいに助け合い、心のかよった平和で、“仲いい町”にしましょう。
1. 心身をきたえ、健康で働くことを喜び合える、明るい町にしましょう。
1. きまりや約束を守り、よい習慣を育てて、住みよい町にしましょう。
1. 緑と水を大切にし、環境を整えて、きれいな町にしましょう。
1. 常に学ぶことを心がけ、教養を高めて、文化の香り豊かな町にしましょう。

【観光資源等】

名所・旧跡	中井中央公園、震生湖、五所八幡宮、厳島湿生公園
民俗芸能	鷺の舞、五所宮囃子
特産・名産品	みかん、にんじん、玉ねぎ、里都まちなかいブランド「なかいの逸品、太鼓判！」
祭	五所八幡宮例大祭（4月）、蓑笠神社例大祭（4月）、竹灯篭の夕べ（5月）、美・緑なかいフェスティバル（10月）、あかりの祭典（11月）

【主要事業】

○ インターチェンジ周辺土地利用推進事業
○ 子ども・子育て支援事業
○ 生活交通等の整備、充実

【行政課題及びPR事項等】

○ ふるさと納税の推進
○ 防災対策の強化
○ 学校教育の充実
○ 自治体DXの推進

【人口等】

区分	人口（人）	世帯数（世帯）
平成27年国調	9,679	3,359
令和2年国調	9,300	3,436

【人口動態】（令和2年国調）

人口密度	老年人口比率	昼夜間人口比率
465.2 人/km²	36.8 %	129.2 %

【産業構造】（令和2年国調）

区分	就業人口(人)	構成比(%)
第1次産業	336	7.7
第2次産業	1,271	29.0
第3次産業	2,780	63.4
計（分類不能含む）	4,497	100.0

【面積】

行政区域面積	市街化区域面積
19.99 km²	233 ha

【主要財政指標】（令和5年度）

（単位：百万円、%）

標準財政規模	財政力指数	公債費負担比率	実質公債費比率	将来負担比率	実質収支比率	経常収支比率	財政調整基金現在高比率	義務的経費比率	自主財源比率
3,195	0.915	1.9	0	－	10.7	75.3	63.5	35.8	67.8

大井町（おおいまち）		大井町の頭文字「オ」と若葉をモチーフとして図案化したもので、田園都市として発展する町を特色づけるとともに町勢の躍進と町内の平和団結を象徴したものである。 **昭和40年8月25日制定**
団体コード	143626	

キャッチフレーズ	みんなでつなごう　大井の未来
所在地	〒258-8501 大井町金子1995番地
電話	0465(83)1311
交通機関	JR御殿場線上大井駅から徒歩15分
URL	https://www.town.oi.kanagawa.jp/

町長（第2期）	おだ しんいち 小田 眞一	沿革	S31.4.1　合体（町制施行）　相和村、金田村、曽我村大字上大井、西大井
任期	令和8年12月21日		
副町長	たむら としつぐ 田村 俊二		
議長	いとう なほこ 伊藤 奈穂子	花	すいせん 昭和61年9月9日
副議長	すずき いそみ 鈴木 磯美	木	きんもくせい 昭和49年2月20日
		鳥	めじろ 昭和61年9月9日

【姉妹都市・友好都市】

【宣言等】

暴走族追放宣言都市
（昭和55年7月4日制定）
非核平和都市宣言
（平成4年12月10日制定）
気候非常事態宣言
（令和4年3月4日制定）

【事務の共同処理状況】

小田原市外二ヶ市町組合加入
南足柄市外五ケ市町組合加入
南足柄市外二ケ市町組合加入
松田町外三ヶ町組合加入
松田町外二ヶ町組合加入
南足柄市外四ケ市町組合加入
足柄上衛生組合加入
足柄東部清掃組合加入
消防事務委託（小田原市）
神奈川県市町村職員退職手当組合加入
神奈川県後期高齢者医療広域連合加入
神奈川県町村情報システム共同事業組合加入
証明書等の交付等の事務相互委託
（小田原市・南足柄市・松田町・箱根町）
公平委員会事務委託（神奈川県）
障害支援区分等認定審査会加入
（南足柄市・中井町・松田町・山北町・開成町）
行政不服審査会事務委託（神奈川県）
火葬事務委託（小田原市）
介護認定審査会加入（南足柄市・中井町・松田町・山北町・開成町）

【町民憲章】

町民憲章（昭和61年9月24日制定）
古くは「大井の庄」と呼ばれたわたくしたちのふるさと大井町を、わたくしたちは、こよなく愛します。
わたくしたちは、豊かな自然環境に恵まれ、文化の香りたかい町をめざす大井町民であることを誇りとし、より美しく、より住みよい町として、調和ある発展を願い、ここに町民憲章を定めます。
1. 恵まれた自然を大切にし、やすらぎのあるまちにしましょう。
1. きまりや約束を守り、よい習慣を育てるまちにしましょう。
1. たがいに助けあい、心のふれあうまちにしましょう。
1. つねに学びあい、清新な文化のまちにしましょう。
1. “夢おおい未来”をめざし、活力に満ちたまちにしましょう。

【観光資源等】

名所・旧跡	おおいゆめの里、富士見塚、上大井駅(ひょうたん園)、ひょうたん池、せせらぎの郷花菖蒲園、酒匂川の松並木
民俗芸能	上大井祭囃子、金手祭ばやし
特産・名産品	地酒、大井スイーツ、フェイジョア、米、みかん、大根、さつまいも、ひょうたん加工品
祭	三嶋神社の春祭り（4月）、四季の里まつり（6・11・12月）、大井よさこいひょうたん祭（8月）、日枝神社の秋祭り（10月）、産業まつり（1月）、お山のひなまつり（2～3月）、大井里山花まつり（2月）

【主要事業】

○ 協働プロジェクト推進事業
○ 持続可能な生活環境の整備事業
○ 教育・子育て環境の充実事業
○ 地域特性を生かした産業の創出と魅力の発信
○ 総合体育館施設改修事業

【行政課題及びPR事項等】

○ 相和巡回タクシーの実証運行
○ 災害用口腔ケア用歯ブラシの備蓄
○ 産後ケア事業の拡充
○ 農ある暮らし・移住定住促進事業
○ GIGA端末更新

【人口等】

区分	人口（人）	世帯数（世帯）
平成27年国調	17,033	6,178
令和2年国調	17,129	6,683

【人口動態】　（令和2年国調）

人口密度	老年人口比率	昼夜間人口比率
1,191.2 人/km²	29.2 %	85.7 %

【産業構造】　（令和2年国調）

区分	就業人口(人)	構成比(%)
第1次産業	287	3.5
第2次産業	2,214	27.2
第3次産業	5,651	69.3
計（分類不能含む）	8,298	100.0

【面積】

行政区域面積	市街化区域面積
14.38 km²	348 ha

【主要財政指標】　（令和5年度）　（単位：百万円、%）

標準財政規模	財政力指数	公債費負担比率	実質公債費比率	将来負担比率	実質収支比率	経常収支比率	財政調整基金現在高比率	義務的経費比率	自主財源比率
4,447	0.716	5.0	▲ 1.6	－	8.0	85.6	33.6	45.7	50.4

松田町（まつだまち）		西丹沢の美しい山なみと、酒匂川の清流とを「マ」という字に形どり、二つのコ（弧）によって互いに手をつなぐ隣人融和の精神を表現している。 昭和43年10月23日制定
団体コード	143634	
キャッチフレーズ	いのち”育み” 未来へ”ツナグ” 進化”つづける”故郷	
所在地	〒258-8585 松田町松田惣領2037番地	電話 0465(83)1221
交通機関	JR御殿場線松田駅から徒歩4分　小田急小田原線新松田駅から徒歩5分	
URL	https://town.matsuda.kanagawa.jp/	

町長（第3期）	もとやま ひろゆき 本山 博幸	沿革	S30.4.1　合体　松田町、寄村
任期	令和7年9月22日		
副町長	たしろ こういち 田代 浩一		
議長	ひらの ゆりこ 平野 由里子	花	コスモス 昭和54年10月17日
副議長	なぐも まさこ 南雲 まさ子	木	町の木　ナンテン、町の樹（き）　サクラ 昭和54年10月17日、平成22年3月31日
		鳥	セグロセキレイ 平成元年5月15日

【姉妹都市・友好都市】

横芝光町（千葉県・平成18年11月3日提携（合併前の旧光町とは昭和43年12月1日に提携））
ダラグエテ市（フィリピン・令和5年3月20日交流の推進に関する覚書締結）

【宣言等】

飲酒運転追放の町宣言
（昭和52年9月19日制定）
少年非行ゼロの町宣言
（昭和56年3月9日制定）
松田町非核平和都市宣言
（平成4年12月11日制定）
オール松田おもてなし宣言
（平成27年8月22日制定）
松田町クールチョイス宣言
（平成28年5月12日制定）
松田町ゼロカーボンシティ宣言
（令和3年4月20日制定）
松田町こども・子育て応援宣言
（令和7年4月1日制定）

【事務の共同処理状況】

南足柄市外五ケ市町組合加入
松田町外三ヶ町組合加入
松田町外二ヶ町組合加入
足柄上衛生組合加入
足柄東部清掃組合加入
消防事務委託（小田原市）
神奈川県市町村職員退職手当組合加入
神奈川県後期高齢者医療広域連合加入
神奈川県町村情報システム共同事業組合加入
公平委員会事務委託（神奈川県）
証明書等の交付等の事務相互委託
（小田原市・南足柄市・大井町・箱根町）
障害支援区分等認定審査会加入
（南足柄市・中井町・大井町・山北町・開成町）
行政不服審査会事務委託（神奈川県）
火葬事務委託（小田原市）
介護認定審査会加入（南足柄市・中井町・大井町・山北町・開成町）

【町民憲章】

町民憲章（平成元年5月15日制定）
富士や丹沢を源にする清流と豊かな緑に恵まれ、古来から交通の中心であるあしがらの地松田町は、わたくしたちの誇りです。
わたくしたちは、この美しい自然と人びとがいきいきと調和した、魅力あるまちの限りない発展を願い、ここに町民憲章を定めます。
1. 恵まれた水と緑を大切にし、うるおいのあるまちをつくります。
1. 豊かな人間性を育み、文化の香り高いまちをつくります。
1. 健康な心とからだをきたえ、活力にあふれるまちをつくります。
1. 郷土を愛し、平和に満ちた心のかよいあうまちをつくります。
1. たがいに助け合い、愛の輪が広がるまちをつくります。

【観光資源等】

名所・旧跡	西平畑公園、寒田神社、寄神社、最明寺史跡公園、延命寺、寄ロウバイ園、松田城址、寄七つ星ドッグラン＆カフェ
民俗芸能	大名行列、寄祭囃子
特産・名産品	足柄茶、丹沢大山茶、みかん、おひるねみかんジュース、キウイ、鮎、ハーブ、さくら鱒、里いも、原木しいたけ、日本酒、乾燥きくらげ、とん漬け（豚の味噌漬け）、森のおにく（犬用飼料・鹿肉）、ユズ精油（アロマオイル）
祭	寄ロウバイまつり（1～2月）、まつだ桜まつり（2～3月）、若葉まつり（5月）、ハーブフェスティバル（6・10月）、まつだ観光まつり（8月）、まつだ産業まつり（11月）、松田きらきらフェスタ（11・12月）

【主要事業】

○ 新松田駅周辺整備推進事業
○ スポーツツーリズム推進拠点整備事業
○ 新モビリティサービス推進事業
○ 学校給食無償化事業
○ 松田町・寄村合併70周年記念事業

【行政課題及びPR事項等】

○ 定住化促進政策
○ 自治基本条例に基づく、コミュニティをさらに活性化する仕組みづくり
○ 新松田駅南口駅前広場など、新松田駅・松田駅周辺のまちづくり
○ 地域公共交通の確保・充実
○ 教育環境の整備・英語教育の強化

【人口等】

区分	人口（人）	世帯数（世帯）
平成27年国調	11,171	4,406
令和2年国調	10,836	4,572

【人口動態】（令和2年国調）

人口密度	老年人口比率	昼夜間人口比率
287.0 人/km²	34.1 %	96.6 %

【産業構造】（令和2年国調）

区分	就業人口（人）	構成比(%)
第1次産業	131	2.6
第2次産業	1,257	24.8
第3次産業	3,678	72.6
計（分類不能含む）	5,322	100.0

【面積】

行政区域面積	市街化区域面積
37.75 km²	198 ha

【主要財政指標】（令和5年度）

（単位：百万円、%）

標準財政規模	財政力指数	公債費負担比率	実質公債費比率	将来負担比率	実質収支比率	経常収支比率	財政調整基金現在高比率	義務的経費比率	自主財源比率
3,233	0.551	10.1	6.3	7.1	13.4	89.3	41.3	43.0	46.0

山北町（やまきたまち）		山北の字を形どった図で、中の山形の方向は北を示し、下方左右に突き出している尾をとれば、そのまま山の字になり、これを真中から縦にきってみれば北の字になり全体として山北を表している。 昭和34年２月１日制定
団体コード	143642	
キャッチフレーズ	みんなでつくる　こころ豊かに暮らせるまち　やまきた	

所在地	〒258-0195 山北町山北1301番地4	電話	0465(75)1122
交通機関	JR御殿場線山北駅から徒歩3分		
URL	https://www.town.yamakita.kanagawa.jp/		

町長（第4期）	ゆかわ　ゆうじ 湯川　裕司	沿革	S30.2.1	合体　山北町、三保村、清水村、共和村
任期	令和8年7月21日		S30.4.1	編入　北足柄村平山
副町長	いしだ　こうじ 石田　浩二		S30.9.1	境界変更　松田町大字寄の一部
議長	せと　えつこ 瀬戸　恵津子	花	ヤマブキ 昭和52年8月19日	
副議長	わだ　あきのり 和田　成功	木	ブナ 昭和52年8月19日	
		鳥	ヤマドリ 平成3年9月30日	

【姉妹都市・友好都市】

品川区（東京都・昭和63年4月18日提携）

【宣言等】

交通安全都市宣言
（昭和58年12月15日制定）
非核平和都市宣言
（平成4年12月11日制定）

【事務の共同処理状況】

南足柄市外五ケ市町組合加入
南足柄市外二ケ町組合加入
南足柄市・山北町・開成町一部事務組合加入
松田町外三ヶ町組合加入
足柄上衛生組合加入
足柄西部清掃組合加入
消防事務委託（小田原市）
神奈川県市町村職員退職手当組合加入
神奈川県後期高齢者医療広域連合加入
神奈川県町村情報システム共同事業組合加入
障害支援区分等認定審査会加入
（南足柄市・中井町・大井町・松田町・開成町）
公平委員会事務委託（神奈川県）
行政不服審査会事務委託（神奈川県）
火葬事務委託（小田原市）
介護認定審査会加入（南足柄市・中井町・大井町・松田町・開成町）

【町民憲章】

町民憲章（昭和60年9月18日制定）
わたくしたちは、国定公園西丹沢の「心のふれ合う水と緑の町やまきた」の町民です。
先人の築いた歴史と風土に誇りを持ち、明るく住みよい町として限りない発展を願い、ここに町民憲章を定めます。
1. 恵まれた自然を大切にし、美しいまちをつくります。
1. 情操ゆたかな、文化のまちをつくります。
1. きまりを守り、礼儀正しいまちをつくります。
1. 仕事にはげみ、活力のあるまちをつくります。
1. 思いやりと笑顔のあふれるまちをつくります。

【観光資源等】

名所・旧跡	丹沢湖、河村城跡、洒水の滝、箒杉、大野山、中川温泉、ユーシン渓谷、檜洞丸、高松山、不老山
民俗芸能	山北のお峰入り、世附の百万遍念仏、室生神社の流鏑馬、山北道祖神祭り
特産・名産品	足柄茶、丹沢山（地酒）、丹沢まいたけ、みかん、キウイフルーツ、すっぽん加工品、飲むおんせんVeil、丹沢の猪（最中）、梅肉エキス
祭	やまきた桜まつり（3～4月）、大野山開き（4月）、西丹沢山開き（5月）、洒水の滝祭り（7月）、西丹沢もみじ祭り（11月）、産業まつり（11月）

【主要事業】

○ 東山北1000まちづくり基本計画推進事業
○ （仮称）山北スマートIC土地利用構想関連事業
○ 子育て支援事業
○ 紙おむつ等育児用品支給事業
○ 体育施設維持管理事業

【行政課題及びPR事項等】

○ 福祉・介護サービスの整備、充実、高度化
○ 大規模災害への備え、防災意識の向上
○ 人口減少、少子高齢化に伴う地域コミュニティの強化
○ 森林の持つ多面的機能の持続
○ 地域の実情にあった公共交通の確保、利便性の向上

【人口等】

区分	人口（人）	世帯数（世帯）
平成27年国調	10,724	3,903
令和2年国調	9,761	3,936

【人口動態】（令和2年国調）

人口密度	老年人口比率	昼夜間人口比率
43.5 人/km²	39.8 %	99.3 %

【産業構造】（令和2年国調）

区分	就業人口（人）	構成比(%)
第1次産業	293	6.1
第2次産業	1,387	28.8
第3次産業	3,135	65.1
計（分類不能含む）	4,903	100.0

【面積】

行政区域面積	市街化区域面積
224.61 km²	－ ha

【主要財政指標】（令和5年度）

（単位：百万円、%）

標準財政規模	財政力指数	公債費負担比率	実質公債費比率	将来負担比率	実質収支比率	経常収支比率	財政調整基金現在高比率	義務的経費比率	自主財源比率
3,686	0.495	9.5	11.6	4.8	5.8	85.5	25.1	41.0	48.2

開成町（かいせいまち）		円形は平和と躍進を意味し強固なる存在と永久の繁栄を期し、町民の理想と信念を表現せしめ開成の開を図案化したものである。 昭和31年２月１日制定
団体コード	143669	

キャッチフレーズ	田舎モダン		
所在地	〒258-8502 開成町延沢773番地	電話	0465(83)2331
交通機関	小田急小田原線新松田駅からバスで10分		
URL	https://www.town.kaisei.kanagawa.jp/		

町長（第1期）	やまがみ ゆたか 山神 裕	沿革	S30.2.1　合体（町制施行）　酒田村、吉田島村
任期	令和9年4月25日		
副町長	いしい まもる 石井 護		
議長	やまもと けんいち 山本 研一	花	あじさい 昭和52年6月6日
副議長	ほしの よういち 星野 洋一	木	しいがし 昭和48年7月19日
		鳥	–

【姉妹都市・友好都市】

【宣言等】

非核平和都市宣言
（平成7年9月19日制定）
サイクルシティ宣言
（平成17年11月27日制定）

【事務の共同処理状況】

南足柄市外五ケ市町組合加入
南足柄市外二ケ町組合加入
南足柄市・山北町・開成町一部事務組合加入
松田町外三ヶ町組合加入
松田町外二ヶ町組合加入
南足柄市外四ケ市町組合加入
足柄上衛生組合加入
足柄西部清掃組合加入
消防事務委託（小田原市）
神奈川県市町村職員退職手当組合加入
神奈川県後期高齢者医療広域連合加入
神奈川県町村情報システム共同事業組合加入
公平委員会事務委託（神奈川県）
障害支援区分等認定審査会加入
（南足柄市・中井町・大井町・松田町・山北町）
行政不服審査会事務委託（神奈川県）
火葬事務委託（小田原市）
介護認定審査会加入（南足柄市・中井町・大井町・松田町・山北町）

【町民憲章】

町民憲章（平成2年3月16日制定）
わたくしたちは、酒匂川の清流と緑と太陽に恵まれた開成町の豊かな自然を誇りとし、「開物成務」をめざした住みよいまちづくりに願いをこめて、ここに町民憲章を定めます。
1. 自然とすまいの調和を大切にし、魅力あるまちをつくります。
1. 恵まれた環境を守り、うるおいのあるまちをつくります。
1. 教養を深めスポーツを愛し、文化の高いまちをつくります。
1. ゆずりあう心で、ふれあいの輪が広がるまちをつくります。
1. 健康をよろこび勤労を尊び、いきいきとしたまちをつくります。

【観光資源等】

名所・旧跡	あしがり郷瀬戸屋敷、あじさいの里
民俗芸能	開成水神雷太鼓
特産・名産品	郷弁（弁当）、開成弥一芋（里芋）、開成弥一芋加工品（うどん、そば、カレーパン、もちもちぱん）、開成開運かざぐるま、開成コリコリ丼、足柄焼（陶器）、開成コロッケ、開成町酒米団子、あしがらナン茶、開成ライスバーガー、開成町米粉食パン
祭	瀬戸屋敷ひなまつり（2～3月）、開成町あじさいまつり（6月）、開成町阿波おどり（9月）

【主要事業】

○ 駅前通り線周辺地区土地区画整理事業
○ ゼロカーボンシティ創成事業
○ 民間保育所等運営支援事業
○ 移住・定住促進事業
○ 町制施行70周年記念事業

【行政課題及びPR事項等】

○ 子育て世代を主なターゲットにした定住促進
○ 魅力ある観光・交流拠点づくりの促進
○ 子育て環境の充実
○ 魅力ある教育の推進
○ 日本初のZEB庁舎をはじめとする脱炭素社会の実現に向けた環境に対する取組

【人口等】

区分	人口（人）	世帯数（世帯）
平成27年国調	17,013	6,169
令和2年国調	18,329	6,936

【人口動態】（令和2年国調）

人口密度	老年人口比率	昼夜間人口比率
2,798.3 人/km²	26.1 %	85.8 %

【産業構造】（令和2年国調）

区分	就業人口（人）	構成比(%)
第1次産業	188	2.1
第2次産業	2,450	27.5
第3次産業	6,272	70.4
計（分類不能含む）	9,071	100.0

【面積】

行政区域面積	市街化区域面積
6.55 km²	284 ha

【主要財政指標】（令和5年度）

（単位：百万円、%）

標準財政規模	財政力指数	公債費負担比率	実質公債費比率	将来負担比率	実質収支比率	経常収支比率	財政調整基金現在高比率	義務的経費比率	自主財源比率
4,443	0.816	9.5	5.6	31.8	11.6	86.3	25.2	42.1	56.2

箱根町（はこねまち）		中央の三角は「ハ」を表すとともに箱根連峰を示し、まるい「コ」をもって平和な町を表現している。 昭和33年2月11日制定
団体コード	143821	

キャッチフレーズ	やすらぎとおもてなしのあふれる町－箱根
所在地	〒250-0398 箱根町湯本256番地
電話	0460(85)7111
交通機関	箱根登山バス・伊豆箱根バス湯本駅又は箱根登山鉄道箱根湯本駅から徒歩5分
URL	http://www.town.hakone.kanagawa.jp/

町長（第2期）	かつまた ひろゆき 勝俣 浩行	
任期	令和10年11月14日	
副町長	いとう かずお 伊藤 和生	
議長	やまだ しげのり 山田 成宣	
副議長	いなば しんたろう 稲葉 親太郎	

沿革	S29.1.1	合体 箱根町、元箱根村、芦之湯村
	S31.9.30	合体 湯本町、温泉村、宮城野村、仙石原村、箱根町
花	ハコネバラ 昭和51年8月2日	
木	ヤマザクラ 昭和43年10月16日	
鳥	きつつき 昭和61年9月30日	
魚	ワカサギ 平成21年3月1日	

【姉妹都市・友好都市】

【姉妹都市】洞爺湖町（北海道・昭和39年7月4日提携）、ジャスパー町（カナダ・昭和47年7月4日提携）、タウポ町（ニュージーランド・昭和62年10月7日提携）
【友好都市】サンモリッツ（スイス・平成26年11月2日提携）

【宣言等】

交通安全都市宣言
（昭和37年3月12日制定）
観光美化推進都市宣言
（昭和45年3月18日制定）
箱根町観光美化憲章
（昭和45年3月18日制定）
箱根町非核平和都市宣言
（平成7年12月14日制定）
箱根町健康都市宣言
（平成18年9月30日制定）
箱根町環境観光都市宣言
（平成23年9月30日制定）
はこねデジタル未来宣言
（令和4年8月22日制定）

【事務の共同処理状況】

箱根町外二カ市組合加入
南足柄市外四ケ市町組合加入
神奈川県市町村職員退職手当組合加入
神奈川県後期高齢者医療広域連合加入
神奈川県町村情報システム共同事業組合加入
証明書等の交付等の事務相互委託（小田原市・南足柄市・大井町・松田町）
公平委員会事務委託（神奈川県）
公共下水道使用料の徴収事務委託（神奈川県）
障害支援区分認定審査会加入（小田原市・真鶴町・湯河原町）
行政不服審査会事務委託（神奈川県）
火葬事務委託（小田原市）

【町民憲章】

町民憲章（平成8年7月23日制定）
箱根は、富士を映す名鏡芦ノ湖や美しい山なみなど、豊かな自然と古い歴史の中で培われた文化遺産と力強い産業を持つ国際観光地です。
わたくしたちは、この恵みに感謝し、互いに助け合い、人々の幸せと、世界の平和に尽くすことのできる町づくりを目ざして、ここに町民憲章を定めます。
1　ふれあいを大切にし、笑顔で「ありがとう」と言える人になりましょう。
2　健康で働くことをよろこび、思いやりの心を育て、明るい家庭を築きましょう。
3　責任あるみんなの発言と行動によって、活力のある住みよい町をつくりましょう。
4　豊かな自然と文化を守り、育て、次の世代に伝えましょう。
5　国際感覚を養い、世界の平和に貢献しましょう。

【観光資源等】

名所・旧跡	箱根関跡、箱根旧街道、元箱根石仏・石塔群
民俗芸能	箱根湯立獅子舞、箱根大名行列、強羅子供ばやし、湖水まつり
特産・名産品	箱根細工、芦ノ湖のわかさぎ、箱根寄木細工・木象嵌
祭	湖水まつり（7月31日）、鳥居焼まつり（8月5日）、箱根大文字焼（8月16日）、箱根大名行列（11月3日）

【主要事業】

○（仮称）温泉地域診療所建設事業
○ 第7次総合計画等策定支援事業
○ 住みたいまち箱根推進事業
○ 誘客宣伝事業
○ デジタル化推進事業

【行政課題及びPR事項等】

○ 防災力の強化
○ 若者定住の促進
○ 健康生活の推進
○ ブランド力の強化
○ 持続可能なまちづくり

【人口等】

区分	人口（人）	世帯数（世帯）
平成27年国調	11,786	6,088
令和2年国調	11,293	6,360

【人口動態】（令和2年国調）

人口密度	老年人口比率	昼夜間人口比率
121.6 人/km²	38.4 %	153.3 %

【産業構造】（令和2年国調）

区分	就業人口（人）	構成比（%）
第1次産業	69	1.2
第2次産業	532	8.9
第3次産業	5,373	89.9
計（分類不能含む）	6,274	100.0

【面積】

行政区域面積	市街化区域面積
92.86 km²	－ ha

【主要財政指標】（令和5年度）

（単位：百万円、%）

標準財政規模	財政力指数	公債費負担比率	実質公債費比率	将来負担比率	実質収支比率	経常収支比率	財政調整基金現在高比率	義務的経費比率	自主財源比率
5,814	1.301	8.8	12.7	64.4	7.5	99.7	35.0	39.4	81.3

真鶴町（まなづるまち）		全体としては鶴をかたどるとともに、羽根の部分は港を、頭の部分は港に入る船を表わしている。昭和25年10月懸賞募集して制定。 **昭和25年10月制定**
団体コード	143839	
キャッチフレーズ	小さくて昔から変わらないけど、実は最先端。のんびりスマート真鶴	

所在地	〒259-0202 真鶴町岩244番地の1	電話	0465(68)1131
交通機関	JR東海道本線真鶴駅から徒歩8分		
URL	https://www.town.manazuru.kanagawa.jp/		

町長（第1期）	こばやし のぶゆき 小林 伸行	沿革	S31.9.30 合体 真鶴町、岩村
任期	令和9年11月11日		
副町長	おおつか しんじ 大塚 伸二		
議長	たなか しゅんいち 田中 俊一	花	はまゆう 昭和56年9月30日
副議長	うみの ひろゆき 海野 弘幸	木	くすのき 昭和56年9月30日
		鳥	いそひよどり 昭和56年9月30日

【姉妹都市・友好都市】

安曇野市(長野県・平成18年9月30日提携)

【宣言等】

非核平和都市宣言
(昭和59年6月20日制定)
ゆとり宣言
(平成2年7月20日制定)

【事務の共同処理状況】

湯河原町真鶴町衛生組合加入
神奈川県市町村職員退職手当組合加入
神奈川県後期高齢者医療広域連合加入
神奈川県町村情報システム共同事業組合加入
消防事務・救急事務委託(湯河原町)
下水処理事務委託(湯河原町)
し尿・浄化槽汚泥処理事務委託(静岡県熱海市)
火葬事務受託(湯河原町)
共有土地の管理に係る事務受託(湯河原町)
公平委員会事務委託(神奈川県)
障害支援区分認定審査会加入(小田原市・箱根町・湯河原町)
行政不服審査会事務委託(神奈川県)

【町民憲章】

町民憲章(昭和56年9月30日制定)
ひかり輝く相模の海にのぞみ、緑豊かな美しい真鶴半島は、町民の心のふるさとです。
私たちは、先人からうけついだこの歴史ある町を愛し、誇りとして、いつまでも心ふれあう住みよい町にするため、ここに町民憲章を定めます。
1. 自然と環境を大切にし、次の世代に伝えましょう。
1. 健康な心と体をきたえ、仕事に誇りと責任をもちましょう。
1. お互いに仲良くし、思いやりの心を育てましょう。
1. きまりや約束を守り、平和な明るい町にしましょう。
1. 教養を高め、文化の香り豊かな町にしましょう。

【観光資源等】

名所・旧跡	真鶴岬と三ツ石海岸、貴船神社
民俗芸能	貴船神社の船祭り
特産・名産品	本小松石、海産物、活魚料理、温州みかん
祭	貴船まつり(7月)、岩兒子まつり(7月)、海(わたつみ)のまち豊漁豊作祭、真鶴夏色まつり、岩海岸夏まつり(8月)、真鶴よさこい大漁フェスティバル(11月)、マナ・真鶴(9月)

【主要事業】

○ 情報化推進事業
○ 全児童対策事業
○ こども家庭センター整備事業
○ 物価高騰対策事業
○ デジタルトランスフォーメーション推進事業

【行政課題及びPR事項等】

○ 過疎地域指定からの持続的発展
○ オープンデータの推進
○ スマートタウンの推進
○ 学校建設事業の推進
○ 空家等対策の推進

【人口等】

区分	人口(人)	世帯数(世帯)
平成27年国調	7,333	3,068
令和2年国調	6,722	2,963

【人口動態】 (令和2年国調)

人口密度	老年人口比率	昼夜間人口比率
953.5 人/km²	43.5 %	76.3 %

【産業構造】 (令和2年国調)

区分	就業人口(人)	構成比(%)
第1次産業	87	2.8
第2次産業	548	17.9
第3次産業	2,422	79.2
計(分類不能含む)	3,076	100.0

【面積】

行政区域面積	市街化区域面積
7.05 km²	ー ha

【主要財政指標】 (令和5年度)

(単位:百万円、%)

標準財政規模	財政力指数	公債費負担比率	実質公債費比率	将来負担比率	実質収支比率	経常収支比率	財政調整基金現在高比率	義務的経費比率	自主財源比率
2,504	0.382	13.1	12.8	78.0	7.1	96.5	15.0	45.4	35.7

湯河原町（ゆがわらまち）		ゆの字を図案化し、みかんの断面層と温泉を表し、平和と繁栄を象徴したものである。 昭和36年３月28日制定
団体コード	143847	
キャッチフレーズ	湯けむりと笑顔あふれる四季彩のまち　湯河原	
所在地	〒259-0392 湯河原町中央二丁目2番地1	電話　0465(63)2111
交通機関	JR東海道本線湯河原駅から徒歩10分	
URL	https://www.town.yugawara.kanagawa.jp/	

町　長（第1期）	ないとう　よしふみ 内藤　喜文	沿革	S30.4.1　合体　福浦村、湯河原町、吉浜町
任　期	令和10年6月22日		
副町長			
議　長	むらせ　こうだい 村瀬　公大	花	みかん 昭和61年3月1日
副議長	よしもと　まさと 善本　真人	木	椿、桜 昭和61年3月1日
		鳥	めじろ 昭和61年3月1日

【姉妹都市・友好都市】

三原市（広島県・昭和51年8月7日提携）、忠州市（大韓民国・平成6年11月28日提携）、ポートスティーブンス市（オーストラリア・平成10年11月13日提携）、立山町（富山県・平成15年11月1日提携）、豊島区（東京都・平成27年2月21日提携）、ティヴォリ市（イタリア・平成28年9月16日提携）

【宣言等】

湯河原町非核兵器宣言
（昭和60年9月28日制定）
湯河原町「ほたるの里」宣言
（平成10年6月19日制定）
湯河原町「小京都」宣言
（平成11年9月24日制定）
食文化推進宣言
（平成18年10月2日制定）

【事務の共同処理状況】

湯河原町真鶴町衛生組合加入
神奈川県市町村職員退職手当組合加入
神奈川県後期高齢者医療広域連合加入
神奈川県町村情報システム共同事業組合加入
消防事務・救急事務受託（真鶴町）
下水処理事務受託（真鶴町・静岡県熱海市）
し尿・浄化槽汚泥処理事務委託（静岡県熱海市）
火葬事務委託（真鶴町）
共有土地の管理に係る事務委託（真鶴町）
救急事務受託（静岡県熱海市）
公平委員会事務委託（神奈川県）
障害支援区分認定審査会加入（小田原市・箱根町・真鶴町）
行政不服審査会事務委託（神奈川県）

【町民憲章】

町民憲章（昭和61年3月1日制定）
わたくしたちの町、湯河原は、海と山と川の美しい自然環境と豊かな温泉や歴史文化に恵まれた温泉観光地です。子や孫に、誰もが『心に泉のもてる誇り高いふるさと』を譲り渡していくことが、わたくしたちの責任です。町村合併30周年にあたり、わたくしたち湯河原町民の生活の道標として、ここに町民憲章を制定します。
1　健康をよろこび、思いやりに満ちた明るく住みよいまちをつくりましょう
1　自然をはぐくみ、青空のもとにさわやかな緑と花のまちを築きましょう
1　伝統を重んじ、香り高い文化の生まれるまちを創りましょう
1　教養を深め、こぞって時代にさきがけた“地球民”をめざしましょう
1　訪れる人々を温かく迎え、世界にはばたくまちを拓きましょう

【観光資源等】

名所・旧跡	湯河原梅林、さつきの郷、もみじの郷、城願寺、不動滝
民俗芸能	吉浜の鹿島踊、鍛冶屋鹿島踊り、やっさ踊り、焼亡の舞
特産・名産品	ひもの、みかん、きびもち、キウイ、みかんジュース、ブルーベリージャム、温泉まんじゅう
祭	梅の宴（2～3月）、湯かけまつり（5月）、さつきの郷（6月）、ほたるの宴（6月）、やっさまつり（8月）、花火大会（8月）、ゆがわらフェス（11月）

【主要事業】

○ 魅力と活力にあふれにぎわいのあるまちづくり（観光・地域産業の振興、地方創生の推進など）
○ ともに支え合い笑顔で暮らせるまちづくり（保健・医療・社会保障の充実など）
○ 四季彩と暮らしが調和した安全・安心のまちづくり（計画的な土地利用による自然環境の保全、持続可能な生活環境の構築など）
○ 生涯を通じて学び豊かな心を育むまちづくり（生涯にわたる学び・多文化共生の推進、文化芸術の振興・保存など）
○ みんなでつくる自立と協働のまちづくり（協働によるまちづくり・社会環境の変化に対応した行政経営の推進など）

【行政課題及びPR事項等】

○ 誰もが主役のプラットフォーム事業
○ 子育て支援紙おむつ等支給事業
○ （仮称）ゆがわら軽トラ市実施事業
○ インバウンド情報発信事業
○ わかもの会議開催事業

【人口等】

区分	人口（人）	世帯数（世帯）
平成27年国調	25,026	10,763
令和2年国調	23,426	10,696

【人口動態】（令和2年国調）

人口密度	老年人口比率	昼夜間人口比率
571.8 人/km²	43.0 %	88.1 %

【産業構造】（令和2年国調）

区分	就業人口（人）	構成比（%）
第1次産業	310	3.0
第2次産業	1,617	15.6
第3次産業	8,470	81.5
計（分類不能含む）	10,554	100.0

【面積】

行政区域面積	市街化区域面積
40.97 km²	－ ha

【主要財政指標】（令和5年度）

（単位：百万円、%）

標準財政規模	財政力指数	公債費負担比率	実質公債費比率	将来負担比率	実質収支比率	経常収支比率	財政調整基金現在高比率	義務的経費比率	自主財源比率
6,075	0.628	10.6	7.1	65.7	4.7	101.9	17.4	41.6	56.3

愛川町（あいかわまち）		「アイ川」を図案化し、清流の美と人心の和を象徴している。全体の円が町の円満をあらわし、右側にカタカナで「ア」、左側に同じく「イ」、中央部が「川」を意味している。 昭和27年5月一般募集して制定した。 **昭和27年6月10日制定**
団体コード	144011	

キャッチフレーズ	ひかり、みどり、ゆとり、共生のまち愛川		
所在地	〒243-0392 愛川町角田251番地1	電話	046(285)2111
交通機関	小田急小田原線本厚木駅からバスで40分、海老名駅からバスで50分 JR相模線上溝駅からバスで35分 JR横浜線淵野辺駅からバスで50分		
URL	https://www.town.aikawa.kanagawa.jp/		

町長（第3期）	おのざわ ゆたか 小野澤 豊	
任期	令和8年6月28日	
副町長	ぬまた つよし 沼田 力	
議長	いで かずみ 井出 一己	
副議長	やまなか まさき 山中 正樹	

沿革	S30.1.15	合体	愛川町、高峰村
	S31.9.30	編入	中津村
	S46.9.1	境界変更	厚木市下川入字一ノ域の一部及び字二ノ域の一部
	町制記念日 1月15日		
花	つつじ 昭和46年9月16日		
木	かえで 昭和46年9月16日		
鳥	カワセミ 平成4年5月1日		

【姉妹都市・友好都市】

立科町（長野県・昭和62年2月5日提携）

【宣言等】

町民みなスポーツの町宣言
（平成元年4月8日制定）
愛川平和の町宣言
（平成7年8月15日制定）
応急手当普及推進の町　愛川宣言
（平成13年5月16日制定）
愛川町健康のまち宣言
（平成28年7月3日制定）

【事務の共同処理状況】

神奈川県市町村職員退職手当組合加入
厚木愛甲環境施設組合加入
神奈川県後期高齢者医療広域連合加入
神奈川県町村情報システム共同事業組合加入
公平委員会事務委託（神奈川県）
公共下水道使用料の徴収事務委託（神奈川県）
一般廃棄物処理委託（厚木市）
行政不服審査会事務委託（神奈川県）

【町民憲章】

町民憲章（昭和56年5月10日制定）
わたくしたちは、美しい自然に恵まれ、こころゆたかな“ふるさと愛川”の町民であることを誇りとし、みんなのしあわせとまちの発展に願いをこめて、ここに町民憲章を定めます。
1　水とみどりを愛し、住みよい環境をつくりましょう。
1　健康で楽しく働き、明るい家庭をきずきましょう。
1　たがいに仲よく助けあい、愛の輪をひろげましょう。
1　ものと時間を大切にし、きまりや約束をまもりましょう。
1　学びあい、教養を深め、文化の高いまちにしましょう。

【観光資源等】

名所・旧跡	八菅山と八菅神社、塩川の滝、三増合戦場跡
民俗芸能	三増の獅子舞
特産・名産品	愛川ブランド（22ブランド）、やまなみグッズ（17品目）
祭	つつじまつり（4月）、半僧坊春の大祭（4月）、勤労祭野外フェスティバル（8月）、ふるさとまつり（10月）、宮ヶ瀬ダムナイト放流（11月）、八菅神社春の大祭（3月）

【主要事業】

○ 町政70周年記念事業
○ 観光・産業連携拠点づくり事業
○ 妊婦・子育て世帯健康相談事業
○ GIGAスクール及び学校ICT化推進事業
○ 物価高騰等対応地域振興券事業

【行政課題及びPR事項等】

○ 第1号公園多目的広場の開設
○ 犯罪被害者等支援条例の制定
○ 愛川町地域公共交通計画の策定
○ 多言語版生活ガイドブックの作成
○ 自治体DX推進（書かない窓口の導入）

【人口等】

区分	人口（人）	世帯数（世帯）
平成27年国調	40,343	16,067
令和2年国調	39,869	17,099

【人口動態】　（令和2年国調）

人口密度	老年人口比率	昼夜間人口比率
1,163.0 人/㎢	30.3 %	102.7 %

【産業構造】　（令和2年国調）

区分	就業人口(人)	構成比(%)
第1次産業	322	1.7
第2次産業	7,360	37.9
第3次産業	11,731	60.4
計（分類不能含む）	19,813	100.0

【面積】

行政区域面積	市街化区域面積
34.28 ㎢	855 ha

【主要財政指標】　（令和5年度）　（単位：百万円、%）

標準財政規模	財政力指数	公債費負担比率	実質公債費比率	将来負担比率	実質収支比率	経常収支比率	財政調整基金現在高比率	義務的経費比率	自主財源比率
9,005	0.962	6.8	0.8	－	6.2	95.3	14.3	51.9	64.6

清川村（きよかわむら）		丹沢山塊に囲まれた清川村をイメージし、頭に突起するのが丹沢山の頂上、これを源にして清い川が渓谷美をつくり、円満な村として発展することを象徴しています。外側が「キ」、横半分が「ヨ」、縦3本が「川」を図案化したものです。 **昭和35年３月31日制定**
団体コード	144029	

キャッチフレーズ	水と緑あふれる心のふるさと
所在地	〒243-0195 清川村煤ヶ谷2216番地
電話	046(288)1211
交通機関	小田急小田原線本厚木駅からバスで30分
URL	https://www.town.kiyokawa.kanagawa.jp/

村　長 （第2期）	いわさわ　よしみ 岩澤　吉美	沿革	S31.9.30　合体　煤ヶ谷村、宮ヶ瀬村
任　期	令和9年2月16日		
副村長	かわせ　ひさや 川瀬　久弥		
議　長	ほその　けんいち 細野　賢一	花	ミツバツツジ 昭和57年10月31日
副議長	ほその　よういち 細野　洋一	木	イロハモミジ 昭和57年10月31日
		鳥	ウグイス 昭和57年10月31日

【姉妹都市・友好都市】

【宣言等】

非核平和の村宣言
（平成7年9月19日制定）

【事務の共同処理状況】

神奈川県市町村職員退職手当組合加入
厚木愛甲環境施設組合加入
神奈川県後期高齢者医療広域連合加入
神奈川県町村情報システム共同事業組合加入
一般廃棄物処理委託（厚木市）
公平委員会事務委託（神奈川県）
消防事務委託（厚木市）
行政不服審査会事務委託（神奈川県）
廃乾電池等処理の事務委託（厚木市）

【村民憲章】

村民憲章（昭和48年10月１日制定）
緑の山々、国定公園丹沢の美しい大自然にかこまれて住む、私たち清川村民は、恵まれた環境にふさわしい近代的産業文化の向上と、豊かな生活をめざして、ここに村民憲章を定めます。
1．私たちはたがいにたすけあい、明るい村をつくりましょう。
1．私たちは健康に気をつけ、豊かな家庭をつくりましょう。
1．私たちは山や川をきれいにし、美しい村をつくりましょう。
1．私たちはきまりを守りよい習慣を育て、住みよい村をつくりましょう。
1．私たちは教養を深め、文化の高い地域をつくりましょう。

【観光資源等】

名所・旧跡	道の駅「清川」、宮ヶ瀬湖、丹沢札掛のモミ・堂平のブナの原生林、八幡神社の社叢林、煤ケ谷のしばの大木、水の郷大噴水「虹の妖精」
民俗芸能	青龍祭
特産・名産品	自然薯、清川茶、清川恵水ポーク、緑茶焼酎「摘生」、きよかわ梅酒、きよかわゆず酒、茶わらび、茶マドレーヌ、茶クッキー、パン、村の手作りソーセージ・ベーコン、きよかわジェラート、畳雑貨　等
祭	宮ヶ瀬桜まつり（4月）、青龍祭（8月）、宮ヶ瀬ふるさとまつり（8月）、宮ヶ瀬クリスマスみんなのつどい（12月）

【主要事業】

○ 道路橋梁維持補修事業
○ 地震等防災対策事業
○ 乳幼児健康診査事業
○ 文化伝承・文化財保護推進事業
○ 地域おこし協力隊活用事業

【行政課題及びPR事項等】

○ 幹線道路・生活道路の整備
○ 防災・減災対策の強化
○ 妊産婦への支援の充実
○ 歴史・文化資源の保護
○ 基幹産業への支援

【人口等】

区分	人口（人）	世帯数（世帯）
平成27年国調	3,214	1,122
令和2年国調	3,038	1,127

【人口動態】　（令和2年国調）

人口密度	老年人口比率	昼夜間人口比率
42.6 人/km²	37.2 %	94.7 %

【産業構造】　（令和2年国調）

区分	就業人口(人)	構成比(%)
第1次産業	53	4.1
第2次産業	337	25.8
第3次産業	917	70.2
計 （分類不能含む）	1,317	100.0

【面積】

行政区域面積	市街化区域面積
71.24 km²	－ ha

【主要財政指標】　（令和5年度）　（単位：百万円、%）

標準財政規模	財政力指数	公債費負担比率	実質公債費比率	将来負担比率	実質収支比率	経常収支比率	財政調整基金現在高比率	義務的経費比率	自主財源比率
1,830	0.763	2.2	▲ 0.1	－	3.9	82.4	82.1	37.1	62.0

第2部　資料編

凡　　例

1　資料内容のうち表示のないものについては、原則として令和７年４月１日現在である。
2　平成27年国調の数値は、平成27年10月１日現在の確定値、令和２年国調の数値は、令和２年10月１日現在の確定値である。
3　行政区域面積は、国土交通省国土地理院「全国都道府県市区町村別面積調」によるが、令和７年４月１日現在の「全国都道府県市区町村別面積調」では、平塚市、茅ケ崎市及び大磯町については、その境界の一部が未定であり、それらの合計面積120.71k㎡が示されている。そのため、平塚市、茅ケ崎市及び大磯町の面積は参考値である。
4　行政区域面積順位は、令和７年４月１日現在の「全国都道府県市区町村別面積調」の数値による。
5　都市計画区域面積、市街化区域面積、市街化調整区域面積、用途地域面積は、令和７年４月１日現在の都市計画課調による。
6　「産業構造(2)農業・工業・商業の概要」における農業は、「2020年農林業センサス」による。
7　工業は、「令和３年経済センサス－活動調査」による。
8　商業は、「令和３年経済センサス－活動調査」による。
9　公共施設の整備状況は、「令和５年度市町村公共施設状況調査」による。
10　老年人口は、「令和２年国勢調査」の数値であり、令和２年10月１日現在の確定値による。
11　「首都直下地震緊急対策区域」については県内全域が指定区域のため、図は掲載していない。
12　一部事務組合とは、地方自治法第284条に基づき設置されたものである。
13　事務委託とは、地方自治法第252条の14に基づくものである。
14　協議会とは、地方自治法第252条の２の２に基づくものである。
15　財産区とは、地方自治法第294条に基づくものである。
16　地方公社等の設立状況は、公有地の拡大の推進に関する法律に基づく「土地開発公社」、地方住宅供給公社法に基づく「住宅供給公社」、当該地方公共団体が25％以上出資している「公益法人等」及び「株式会社（特例有限会社を含む）」について掲載したものである。ただし、その法人の事業活動の範囲が全県的なもの又は全県的規模で設立されている法人は除いている。

1　市町村長、副市町村長及び議会正副議長

令和７年９月９日現在

市町村名	市町村長	任期満了日	（期数）	副市町村長	任期満了日	議長	副議長
横浜市	山中　竹春	R11.8.29	（2 期）	平原　敏英 伊地知　英弘 大久保　智子 佐藤　広毅	R10.3.31 R8.3.31 R8.3.31 R10.3.31	渋谷　健	尾崎　太
川崎市	福田　紀彦	R7.11.18	（3 期）	加藤　順一 藤倉　茂起 三田村　有也	R8.3.31 R8.3.31 R10.3.31	原　典之	堀添　健
相模原市	本村　賢太郎	R9.4.21	（2 期）	石井　賢之 奈良　浩之 大川　亜沙奈	R9.5.19 R9.5.31 R8.3.31	大槻　和弘	西家　克己
横須賀市	上地　克明	R11.7.9	（3 期）	上条　浩 平澤　和宏	R11.7.26 R11.7.26	加藤　眞道	土田　弘之宣
平塚市	落合　克宏	R9.4.29	（4 期）	今井　高司 津田　勝稔	R9.6.6 R9.6.6	佐藤　貴子	久保田　聡
鎌倉市	松尾　崇	R7.10.31	（4 期）	比留間　彰 千田　勝一郎	R8.3.31 R9.1.6	中澤　克之	児玉　文彦
藤沢市	鈴木　恒夫	R10.2.25	（4 期）	中山　良平 川崎　隆之	R10.3.31 R10.3.31	山口　政哉	安藤　好幸
小田原市	加藤　憲一	R10.5.23	（4 期）	安藤　圭太 武井　好博	R10.6.10 R10.6.10	井上　昌彦	鈴木　和宏
茅ヶ崎市	佐藤　光	R8.11.17	（2 期）	塩崎　威 岸　宏司	R9.2.24 R9.2.24	岸　正明	早川　仁美
逗子市	桐ケ谷　覚	R8.12.24	（2 期）	柏村　淳	R9.3.31	匂坂　祐二	八木野太郎
三浦市	出口　嘉一	R11.6.28	（1 期）	欠		神田　眞弓	石崎　遊太
秦野市	高橋　昌和	R8.1.30	（2 期）	石原　学 髙橋　正道	R10.8.31 R8.10.4	相原　學	中村　英仁
厚木市	山口　貴裕	R9.2.22	（1 期）	石塚　修 上前　行男	R9.3.5 R11.6.30	瀧口　慎太郎	望月　真実
大和市	古谷田　力	R9.5.1	（1 期）	樋田　久美子 前田　剛司	R9.5.18 R11.5.9	山田己智恵	井上　貢
伊勢原市	萩原　鉄也	R10.9.30	（1 期）	大島　伸生	R9.6.30	大垣　真一	橋田　夏枝
海老名市	内野　優	R9.12.23	（6 期）	萩原　圭一 柳田　理恵	R10.3.31 R7.12.31	戸澤　幸雄	永井　浩介
座間市	佐藤　弥斗	R10.9.30	（2 期）	北川　秀幸	R10.11.30	熊切　和人	内藤　幸男
南足柄市	加藤　修平	R9.4.29	（4 期）	岩田　佳恵	R10.3.31	加藤　洋一	岸本　敦子
綾瀬市	橘川　佳彦	R10.7.24	（1 期）	永井　裕之	R10.12.31	齊藤　慶吾	金江　大志

市町村名	市町村長	任期満了日	（期数）	副市町村長	任期満了日	議長	副議長
葉山町	山梨　崇仁	R10.1.19	（4 期）	小野　淳	R10.3.31	土佐　洋子	窪田　美樹
寒川町	木村　俊雄	R9.9.10	（4 期）	深澤　文武	R10.3.31	岸本　優	山上　秀樹
大磯町	池田　東一郎	R8.12.14	（1 期）	鈴木　一男	R8.12.31	清田　文雄	玉虫　志保実
二宮町	村田　邦子	R8.11.29	（3 期）	渡邊　恒文	R10.9.30	前田　憲一郎	渡辺　訓任
中井町	戸村　裕司	R8.11.13	（1 期）	鶴井　淳	R11.3.31	石渡　正次	多田　勲
大井町	小田　眞一	R8.12.21	（2 期）	田村　俊二	R10.12.31	伊藤　奈穂子	鈴木　磯美
松田町	本山　博幸	R7.9.22	（3 期）	田代　浩一	R10.3.31	平野　由里子	南雲　まさ子
山北町	湯川　裕司	R8.7.21	（4 期）	石田　浩二	R9.12.31	瀬戸　恵津子	和田　成功
開成町	山神　裕	R9.4.25	（1 期）	石井　護	R9.5.31	山本　研一	星野　洋一
箱根町	勝俣　浩行	R10.11.14	（2 期）	伊藤　和生	R10.12.31	山田　成宣	稲葉　親太郎
真鶴町	小林　伸行	R9.11.11	（1 期）	大塚　伸二	R10.2.29	田中　俊一	海野　弘幸
湯河原町	内藤　喜文	R10.6.22	（1 期）	欠		村瀬　公大	善本　真人
愛川町	小野澤　豊	R8.6.28	（3 期）	沼田　力	R10.7.31	井出　一己	山中　正樹
清川村	岩澤　吉美	R9.2.16	（2 期）	川瀬　久弥	R9.3.31	細野　賢一	細野　洋一

2 人　口　等

市町村名	令和2年国調			平成27年国調		人口	世帯数	住民基本台帳(令和7.1.1現在)		住民基本台帳(令和6.1.1現在)		人口	世帯数	外国人住民人口
	人口(人)	順位	世帯数	人口(人)	世帯数	増減率(%)	増減率(%)	人口(人)	世帯数	人口(人)	世帯数	増減率(%)	増減率(%)	(令和7.1.1現在)(人)
横浜市	3,777,491	1	1,753,081	3,724,844	1,645,618	1.4	6.5	3,753,398	1,888,048	3,752,969	1,868,807	0.0	1.0	126,744
川崎市	1,538,262	2	747,452	1,475,213	691,837	4.3	8.0	1,535,141	799,973	1,529,136	788,387	0.4	1.5	55,850
相模原市	725,493	3	332,770	720,780	311,188	0.7	6.9	716,494	358,556	717,861	355,035	-0.2	1.0	20,515
指定都市計	6,041,246	－	2,833,303	5,920,837	2,648,643	2.0	7.0	6,005,033	3,046,577	5,999,966	3,012,229	0.1	1.1	203,109
横須賀市	388,078	5	165,473	406,586	165,746	-4.6	-0.2	379,041	191,977	383,488	192,052	-1.2	0.0	7,505
平塚市	258,422	6	112,191	258,227	107,397	0.1	4.5	256,549	124,949	256,856	123,463	-0.1	1.2	6,350
鎌倉市	172,710	11	75,722	173,019	73,035	-0.2	3.7	174,535	85,103	175,625	85,028	-0.6	0.1	1,938
藤沢市	436,905	4	193,204	423,894	180,170	3.1	7.2	445,041	214,096	445,172	212,096	0.0	0.9	8,489
小田原市	188,856	10	81,864	194,086	79,120	-2.7	3.5	186,464	92,321	187,040	91,254	-0.3	1.2	3,713
茅ヶ崎市	242,389	7	102,532	239,348	97,951	1.3	4.7	247,345	115,013	247,785	114,163	-0.2	0.7	2,595
逗子市	57,060	17	24,869	57,425	24,103	-0.6	3.2	57,827	27,853	58,510	27,927	-1.2	-0.3	648
三浦市	42,069	19	17,210	45,289	17,567	-7.1	-2.0	39,842	19,887	40,578	19,947	-1.8	-0.3	550
秦野市	162,439	12	70,478	167,378	69,778	-3.0	1.0	158,573	76,876	159,257	76,223	-0.4	0.9	4,839
厚木市	223,705	9	100,360	225,714	95,824	-0.9	4.7	223,424	111,618	223,940	110,435	-0.2	1.1	10,234
大和市	239,169	8	110,519	232,922	102,020	2.7	8.3	245,750	122,687	245,038	121,122	0.3	1.3	8,716
伊勢原市	101,780	15	45,361	101,514	43,088	0.3	5.3	99,816	48,554	100,156	48,139	-0.3	0.9	3,471
海老名市	136,516	13	58,339	130,190	53,416	4.9	9.2	140,763	66,166	139,604	65,030	0.8	1.7	3,765
座間市	132,325	14	60,257	128,737	55,910	2.8	7.8	131,219	65,201	131,356	64,515	-0.1	1.1	4,140
南足柄市	40,841	20	16,285	43,306	16,245	-5.7	0.2	40,164	18,470	40,666	18,404	-1.2	0.4	666
綾瀬市	83,913	16	34,879	84,460	33,356	-0.6	4.6	83,952	39,630	84,100	39,053	-0.2	1.5	5,203
市(除指定都市)計	2,907,177	－	1,269,543	2,912,095	1,214,726	-0.2	4.5	2,910,305	1,420,401	2,919,171	1,408,851	-0.3	0.8	72,822
市計	8,948,423	－	4,102,846	8,832,932	3,863,369	1.3	6.2	8,915,338	4,466,978	8,919,137	4,421,080	0.0	1.0	275,931
葉山町	31,665	22	12,932	32,096	12,580	-1.3	2.8	31,813	14,567	32,272	14,638	-1.4	-0.5	316
寒川町	48,348	18	19,862	47,936	18,744	0.9	6.0	48,997	22,695	49,135	22,582	-0.3	0.5	1,300
大磯町	31,634	23	12,706	31,550	12,279	0.3	3.5	31,757	14,736	32,054	14,667	-0.9	0.5	247
二宮町	27,564	24	11,552	28,378	11,183	-2.9	3.3	27,415	12,950	27,752	12,957	-1.2	-0.1	325
中井町	9,300	31	3,436	9,679	3,359	-3.9	2.3	8,901	3,871	8,932	3,809	-0.3	1.6	447
大井町	17,129	27	6,683	17,033	6,178	0.6	8.2	17,426	7,623	17,473	7,547	-0.3	1.0	195
松田町	10,836	29	4,572	11,171	4,406	-3.0	3.8	10,419	4,855	10,487	4,873	-0.6	-0.4	166
山北町	9,761	30	3,936	10,724	3,903	-9.0	0.8	9,263	4,249	9,435	4,239	-1.8	0.2	137
開成町	18,329	26	6,936	17,013	6,169	7.7	12.4	18,566	7,824	18,649	7,754	-0.4	0.9	191
箱根町	11,293	28	6,360	11,786	6,088	-4.2	4.5	10,835	6,973	10,907	6,885	-0.7	1.3	1,219
真鶴町	6,722	32	2,963	7,333	3,068	-8.3	-3.4	6,553	3,379	6,710	3,400	-2.3	-0.6	80
湯河原町	23,426	25	10,696	25,026	10,763	-6.4	-0.6	23,183	12,932	23,483	12,870	-1.3	0.5	605
愛川町	39,869	21	17,099	40,343	16,067	-1.2	6.4	39,377	19,429	39,498	19,103	-0.3	1.7	3,636
清川村	3,038	33	1,127	3,214	1,122	-5.5	0.4	2,716	1,271	2,764	1,266	-1.7	0.4	94
町村計	288,914	－	120,860	293,282	115,909	-1.5	4.3	287,221	137,354	289,551	136,590	-0.8	0.6	8,958
県(除指定都市)計	3,196,091	－	1,390,403	3,205,377	1,330,635	-0.3	4.5	3,197,526	1,557,755	3,208,722	1,545,441	-0.3	0.8	81,780
県計	9,237,337	－	4,223,706	9,126,214	3,979,278	1.2	6.1	9,202,559	4,604,332	9,208,688	4,557,670	-0.1	1.0	284,889

3　人口動態等

市町村名	令和２年国勢調査								
	人口密度		老年人口比率		昼夜間人口比率		流出人口	流入人口	昼間人口
	(人/Km²)	順位	(%)	順位	(%)	順位	(人)	(人)	(人)
横浜市	8,630.1	3	25.0	30	92.5	16	693,064	411,548	3,495,975
川崎市	10,756.3	1	20.2	33	87.3	24	428,399	232,534	1,342,397
相模原市	2,205.7	17	26.3	25	88.9	18	159,813	79,539	645,219
指定都市計	－	－	－	－	－	－	－	－	－
横須賀市	3,849.2	9	32.2	14	92.2	17	67,224	36,852	357,706
平塚市	3,810.4	10	28.7	20	98.7	6	51,081	47,811	255,152
鎌倉市	4,353.7	8	31.1	15	97.2	8	48,778	43,952	167,884
藤沢市	6,281.0	6	24.9	31	92.9	15	112,421	81,515	405,999
小田原市	1,662.5	21	30.5	16	97.4	7	37,306	32,381	183,931
茅ヶ崎市	6,789.6	5	27.0	23	81.3	29	67,869	22,579	197,099
逗子市	3,302.1	13	32.4	12	81.6	28	19,013	8,521	46,568
三浦市	1,312.6	23	41.0	3	87.6	22	9,697	4,488	36,860
秦野市	1,565.5	22	30.4	17	87.7	21	38,160	18,212	142,491
厚木市	2,383.9	16	26.1	26	115.8	3	42,725	78,077	259,057
大和市	8,828.7	2	24.4	32	87.5	23	67,200	37,251	209,220
伊勢原市	1,831.9	20	26.6	24	95.5	11	28,449	23,907	97,238
海老名市	5,134.1	7	25.2	29	93.8	14	43,092	34,671	128,095
座間市	7,531.3	4	26.1	28	87.8	20	39,603	23,481	116,203
南足柄市	529.6	28	33.2	11	86.9	25	12,888	7,536	35,489
綾瀬市	3,790.1	11	28.0	21	96.0	10	23,118	19,734	80,529
市(除指定都市)計	－	－	－	－	－	－	－	－	－
市計	－	－	－	－	－	－	－	－	－
葉山町	1,858.3	18	32.3	13	77.8	31	10,138	3,098	24,625
寒川町	3,624.3	12	27.7	22	94.7	12	14,437	11,888	45,799
大磯町	1,841.3	19	34.3	9	79.5	30	10,846	4,366	25,154
二宮町	3,035.7	14	35.3	8	75.4	33	9,624	2,853	20,793
中井町	465.2	29	36.8	7	129.2	2	2,967	5,680	12,013
大井町	1,191.2	24	29.2	19	85.7	27	6,279	3,837	14,687
松田町	287.0	30	34.1	10	96.6	9	3,964	3,596	10,468
山北町	43.5	32	39.8	4	99.3	5	3,041	2,971	9,691
開成町	2,798.3	15	26.1	27	85.8	26	7,246	4,640	15,723
箱根町	121.6	31	38.4	5	153.3	1	1,068	7,082	17,307
真鶴町	953.5	26	43.5	1	76.3	32	2,161	565	5,126
湯河原町	571.8	27	43.0	2	88.1	19	5,235	2,445	20,636
愛川町	1,163.0	25	30.3	18	102.7	4	10,174	11,241	40,936
清川村	42.6	33	37.2	6	94.7	13	947	785	2,876
町村計	－	－	－	－	－	－	－	－	－
県(除指定都市)計	－	－	－	－	－	－	－	－	－
県計	3,823.2	－	25.6	－	91.7	－	1,085,928	317,537	8,468,946

4　産業構造

(1) 産業別就業人口

(単位:人、%)

市町村名	令和２年国勢調査							
	第1次産業人口		第2次産業人口		第3次産業人口		総数(分類不能含む)	
		構成比		構成比		構成比		構成比
横浜市	7,482	0.5	301,600	18.5	1,325,603	81.1	1,688,272	100.0
川崎市	2,625	0.4	126,522	18.3	563,476	81.4	717,354	100.0
相模原市	1,896	0.6	70,092	22.6	238,594	76.8	322,184	100.0
指定都市計	12,003	0.5	498,214	18.9	2,127,673	80.7	2,727,810	100.0
横須賀市	1,552	0.9	28,631	17.1	136,821	81.9	172,129	100.0
平塚市	1,602	1.5	29,027	27.1	76,406	71.4	110,809	100.0
鎌倉市	528	0.7	12,010	16.3	60,949	82.9	75,824	100.0
藤沢市	1,999	1.0	41,742	21.8	147,873	77.2	198,078	100.0
小田原市	2,092	2.5	19,847	23.4	63,050	74.2	88,058	100.0
茅ヶ崎市	854	0.8	21,478	21.1	79,522	78.1	105,229	100.0
逗子市	107	0.4	3,449	14.2	20,696	85.3	24,940	100.0
三浦市	2,094	11.2	3,014	16.2	13,547	72.6	19,391	100.0
秦野市	1,269	1.8	18,919	27.2	49,289	70.9	71,612	100.0
厚木市	1,230	1.2	25,654	25.9	72,211	72.9	102,229	100.0
大和市	462	0.5	20,685	21.4	75,606	78.1	100,085	100.0
伊勢原市	1,025	2.3	11,272	24.9	32,925	72.8	46,751	100.0
海老名市	685	1.1	15,558	26.0	43,674	72.9	61,753	100.0
座間市	304	0.6	12,177	22.5	41,735	77.0	56,009	100.0
南足柄市	530	2.8	5,796	30.6	12,640	66.6	19,326	100.0
綾瀬市	413	1.2	10,260	29.5	24,088	69.3	36,070	100.0
市(除指定都市)計	16,746	1.3	279,519	22.4	951,032	76.2	1,288,293	100.0
市計	28,749	0.7	777,733	20.0	3,078,705	79.2	4,016,103	100.0
葉山町	146	1.1	1,935	14.2	11,501	84.7	13,996	100.0
寒川町	426	1.9	7,293	32.6	14,626	65.5	23,151	100.0
大磯町	297	2.1	2,689	19.5	10,838	78.4	14,330	100.0
二宮町	203	1.7	2,481	20.5	9,404	77.8	12,349	100.0
中井町	336	7.7	1,271	29.0	2,780	63.4	4,497	100.0
大井町	287	3.5	2,214	27.2	5,651	69.3	8,298	100.0
松田町	131	2.6	1,257	24.8	3,678	72.6	5,322	100.0
山北町	293	6.1	1,387	28.8	3,135	65.1	4,903	100.0
開成町	188	2.1	2,450	27.5	6,272	70.4	9,071	100.0
箱根町	69	1.2	532	8.9	5,373	89.9	6,274	100.0
真鶴町	87	2.8	548	17.9	2,422	79.2	3,076	100.0
湯河原町	310	3.0	1,617	15.6	8,470	81.5	10,554	100.0
愛川町	322	1.7	7,360	37.9	11,731	60.4	19,813	100.0
清川村	53	4.1	337	25.8	917	70.2	1,317	100.0
町村計	3,148	2.4	33,371	25.0	96,798	72.6	136,951	100.0
県(除指定都市)計	19,894	1.4	312,890	22.7	1,047,830	75.9	1,425,244	100.0
県計	31,897	0.8	811,104	20.2	3,175,503	79.0	4,153,054	100.0

(2)　農業・工業・商業の概要

市町村名	農業		工業						商業					
	販売農家数		事業所数		従業者数		製造品出荷額等		事業所数		従業者数		年間商品販売額	
	(戸)	順位	(戸)	順位	(人)	順位	(百万円)	順位	(店)	順位	(人)	順位	(百万円)	順位
横浜市	1,770	1	2,286	1	89,055	1	3,516,454	1	19,245	1	237,013	1	10,721,961	1
川崎市	517	8	1,032	2	47,466	2	3,399,874	2	6,353	2	82,987	2	3,194,674	2
相模原市	410	11	801	3	34,813	3	1,250,886	4	3,453	3	38,487	3	1,159,296	3
指定都市計	2,697	－	4,119	－	171,334	－	8,167,214	－	29,051	－	358,487	－	15,075,931	－
横須賀市	311	12	203	9	14,389	7	510,233	9	2,160	5	19,864	5	502,168	7
平塚市	816	3	329	5	19,144	5	1,037,046	5	1,706	6	17,103	7	598,154	6
鎌倉市	62	27	63	18	6,705	15	248,905	16	1,407	9	11,035	10	204,231	14
藤沢市	557	6	271	7	23,569	4	1,393,310	3	2,378	4	25,866	4	779,509	5
小田原市	919	2	186	10	9,657	10	571,367	8	1,520	8	13,444	9	338,549	11
茅ヶ崎市	293	13	98	17	6,103	17	263,923	15	1,049	11	10,263	12	221,585	12
逗子市	2	32	7	29	106	31	893	31	312	18	2,457	19	43,481	20
三浦市	665	4	30	22	436	24	17,329	23	339	17	2,956	17	83,101	18
秦野市	495	9	205	8	12,885	8	574,298	7	806	13	8,084	13	164,629	15
厚木市	644	5	335	4	19,035	6	618,682	6	1,685	7	18,237	6	1,081,650	4
大和市	146	18	186	10	8,755	11	283,986	12	1,135	10	14,177	8	424,053	8
伊勢原市	519	7	123	15	6,077	18	226,839	17	581	14	6,602	15	214,314	13
海老名市	283	14	126	14	6,575	16	271,482	13	833	12	10,616	11	350,450	9
座間市	115	24	129	13	7,426	13	209,976	18	565	15	7,024	14	340,146	10
南足柄市	419	10	49	19	4,179	19	209,610	19	186	24	1,595	21	28,234	22
綾瀬市	153	17	316	6	9,660	9	333,954	11	361	16	4,065	16	154,580	16
市（除指定都市）計	6,399	－	2,656	－	154,701	－	6,771,833	－	17,023	－	173,388	－	5,528,834	－
市計	9,096	－	6,775	－	326,035	－	14,939,047	－	46,074	－	531,875	－	20,604,765	－
葉山町	14	31	7	29	136	30	1,451	30	195	22	1,228	25	22,446	26
寒川町	133	20	111	16	8,462	12	417,113	10	267	19	2,539	18	75,542	19
大磯町	131	21	9	27	176	29	8,939	27	170	26	1,420	22	27,193	23
二宮町	59	28	19	23	240	27	3,928	29	173	25	1,150	26	15,187	28
中井町	238	15	40	20	2,109	20	75,097	20	76	29	818	29	26,717	24
大井町	183	16	18	24	564	23	14,712	24	117	27	1,263	23	33,649	21
松田町	85	26	6	31	294	25	9,287	25	63	31	237	32	2,793	32
山北町	143	19	33	21	1,746	21	48,296	21	72	30	446	30	5,028	30
開成町	120	23	17	25	1,023	22	34,172	22	105	28	1,030	27	19,156	27
箱根町	1	33	4	32	48	33	717	32	188	23	1,026	28	13,564	29
真鶴町	32	29	9	27	54	32	632	33	58	32	282	31	3,449	31
湯河原町	127	22	12	26	206	28	8,952	26	233	21	1,238	24	26,214	25
愛川町	99	25	139	12	6,946	14	265,513	14	242	20	2,366	20	92,694	17
清川村	18	30	3	33	273	26	7,423	28	15	33	37	33	541	33
町村計	1,383	－	427	－	22,277	－	896,232	－	1,974	－	15,080	－	364,173	－
県（除指定都市）計	7,782	－	3,083	－	176,978	－	7,668,065	－	18,997	－	188,468	－	5,893,007	－
県計	10,479	－	7,202	－	348,312	－	15,835,279	－	48,048	－	546,955	－	20,968,938	－

※　表示単位未満を四捨五入しているため、総数と内訳の合計が一致しない場合がある。

5　行政区域面積等一覧

（単位 ha）

市町村名	行政区域面積(km²)			都市計画	市街化	市街化調整	用途地域面積													
	昭62.10.1	令7.4.1	順位	区域面積	区域面積	区域面積	第一種低層住居専用	第二種低層住居専用	第一種中高層住居専用	第二種中高層住居専用	第一種住居	第二種住居	準住居	田園住居地域	近隣商業	商業	準工業	工業	工業専用	計
横浜市	431.57	438.23	1	43,653	33,767	9,885	13,328.0	516.0	2,701.0	1,766.0	4,628.0	531.0	1,491.0	—	1,428.0	1,928.0	1,836.0	1,717.0	1,831.0	33,701.0
川崎市	136.47	142.96	4	14,435	12,728	1,707	2,749.0	15.0	2,209.0	432.0	1,394.0	942.0	632.0	—	621.0	808.0	683.0	460.0	1,782.0	12,728.0
相模原市	328.50	328.91	2	21,704	6,855	4,172	1,820.0	16.0	1,599.0	317.0	1,356.0	453.0	81.0	—	296.0	279.0	489.0	317.0	415.0	7,438.0
指定都市計	896.54	910.10	—	79,792	53,350	15,764	17,897.0	547.0	6,509.0	2,515.0	7,378.0	1,926.0	2,204.0	0.0	2,345.0	3,015.0	3,008.0	2,494.0	4,028.0	53,867.0
横須賀市	99.49	100.80	7	10,081	6,627	3,456	1,740.0	11.0	1,968.0	60.0	741.0	106.0	—	—	180.0	160.0	713.0	457.0	491.0	6,627.0
平塚市	67.88	※67.83	13	6,788	3,152	3,636	359.0	7.5	912.0	24.0	827.0	5.4	25.0	—	165.0	90.0	290.0	131.0	316.0	3,152.0
鎌倉市	39.53	39.66	16	3,953	2,569	1,384	1,294.0	—	515.0	1.7	268.0	108.0	23.0	—	86.0	31.0	77.0	133.0	33.0	2,569.0
藤沢市	69.63	69.56	12	6,956	4,799	2,158	2,227.0	33.0	297.0	83.0	719.0	196.0	130.0	—	158.0	171.0	293.0	124.0	368.0	4,799.0
小田原市	114.24	113.60	5	11,380	2,822	8,558	235.0	—	602.0	—	954.0	46.0	101.0	—	200.0	83.0	165.0	369.0	67.0	2,822.0
茅ヶ崎市	35.76	※35.70	18	3,576	2,221	1,355	555.0	5.3	820.0	43.0	380.0	47.0	9.7	—	63.0	27.0	124.0	47.0	100.0	2,221.0
逗子市	17.86	17.28	26	1,728	832	896	499.0	—	59.0	1.0	200.0	15.0	—	—	38.0	18.0	1.9	—	—	832.0
三浦市	31.25	32.06	20	3,144	729	2,415	186.0	—	109.0	—	245.0	79.0	—	—	34.0	19.0	38.0	19.0	—	729.0
秦野市	104.16	103.76	6	10,376	2,459	7,917	612.0	1.9	662.0	8.5	446.0	129.0	28.0	—	55.0	28.0	107.0	147.0	235.0	2,459.0
厚木市	92.86	93.83	8	9,384	3,201	6,183	404.0	—	555.0	41.0	734.0	188.0	44.0	—	71.0	103.0	513.0	399.0	169.0	3,221.0
大和市	28.58	27.09	21	2,709	2,019	690	705.0	—	163.0	—	537.0	45.0	43.0	—	102.0	45.0	321.0	58.0	—	2,019.0
伊勢原市	55.72	55.56	14	5,556	1,207	4,349	312.0	—	216.0	33.0	199.0	104.0	—	—	24.0	40.0	97.0	116.0	66.0	1,207.0
海老名市	25.20	26.59	22	2,659	1,479	1,180	186.0	—	121.0	20.0	662.0	35.0	—	—	39.0	45.0	166.0	143.0	62.0	1,479.0
座間市	17.94	17.57	25	1,757	1,253	504	310.0	—	302.0	—	279.0	16.0	10.0	—	41.0	12.0	75.0	125.0	83.0	1,253.0
南足柄市	77.57	77.12	10	7,712	729	6,983	240.0	—	159.0	5.9	131.0	—	—	—	13.0	2.8	42.0	26.0	109.0	729.0
綾瀬市	22.24	22.14	23	2,214	1,034	1,180	130.0	0.6	341.0	13.0	183.0	—	33.0	—	17.0	—	94.0	77.0	145.0	1,034.0
市(除指市都市)計	899.91	900.14	—	89,973	37,132	52,844	9,994.0	59.3	7,801.0	334.1	7,505.0	1,119.4	446.7	0.0	1,286.0	874.8	3,116.9	2,371.0	2,244.0	37,152.0
市計	1,796.45	1,810.24	—	169,765	90,482	68,608	27,891.0	606.3	14,310.0	2,849.1	14,883.0	3,045.4	2,650.7	0.0	3,631.0	3,889.8	6,124.9	4,865.0	6,272.0	91,019.0
葉山町	17.00	17.04	28	1,704	513	1,191	296.0	—	80.0	2.4	128.0	—	—	—	7.0	—	—	—	—	513.0
寒川町	13.22	13.34	30	1,342	723	619	66.0	—	92.0	—	231.0	—	—	—	19.0	2.3	110.0	100.0	103.0	723.0
大磯町	17.23	※17.18	27	1,723	548	1,175	175.0	—	126.0	—	136.0	24.0	—	—	48.0	—	30.0	9.0	—	548.0
二宮町	8.96	9.08	31	908	434	474	135.0	—	110.0	1.5	152.0	3.5	—	—	24.0	—	2.4	—	6.1	434.0
中井町	19.75	19.99	24	1,999	233	1,766	1.6	—	45.0	—	45.0	9.0	—	—	—	—	29.0	33.0	70.0	233.0
大井町	14.71	14.38	29	1,438	348	1,090	61.0	—	131.0	36.0	31.0	26.0	30.0	—	3.0	—	23.0	7.0	—	348.0
松田町	37.33	37.75	17	571	198	373	—	—	56.0	—	119.0	—	—	—	9.0	6.0	7.9	—	—	198.0
山北町	224.25	224.61	3	2,153	—	—	—	—	54.0	—	196.0	—	—	—	5.0	4.0	56.0	22.0	—	337.0
開成町	6.23	6.55	33	655	284	371	20.0	35.0	39.0	—	128.0	—	—	—	15.0	3.4	9.0	19.0	15.0	284.0
箱根町	94.03	92.86	9	9,286	—	—	288.0	471.0	25.0	—	490.0	—	—	—	28.0	110.0	—	—	—	1,412.0
真鶴町	7.00	7.05	32	705	—	—	—	—	38.6	—	55.2	—	—	—	16.0	—	22.0	—	—	131.8
湯河原町	40.68	40.97	15	4,097	—	—	—	—	—	13.0	182.0	25.0	21.0	—	3.0	152.0	3.0	—	—	399.0
愛川町	34.11	34.28	19	3,428	855	2,573	71.0	—	180.0	3.4	40.0	28.0	—	—	11.0	—	295.0	43.0	184.0	855.0
清川村	71.95	71.24	11	—	—	—	—	—	—	—	—	—	—	—	—	—	—	—	—	0.0
町村計	606.45	606.31	—	30,009	4,136	9,632	1,113.6	506.0	976.6	56.3	1,933.2	115.5	51.0	0.0	188.0	277.7	587.3	233.0	378.1	6,415.8
県(除指定都市)計	1,506.36	1,506.44	—	119,982	41,268	62,476	11,107.6	565.3	8,777.6	390.4	9,438.2	1,234.9	497.7	0.0	1,474.0	1,152.5	3,704.2	2,604.0	2,622.1	43,567.8
県計	2,402.90	2,416.54	—	199,774	94,618	78,240	29,004.6	1,112.3	15,286.6	2,905.4	16,816.2	3,160.9	2,701.7	0.0	3,819.0	4,167.5	6,712.2	5,098.0	6,650.1	97,434.8

※は境界の一部が未定のため、参考値
各市町の行政区域面積は小数点第三位を四捨五入しているため、各計の端数が整合しない場合がある

※　数値は各種建蔽率・容積率ごとに、10ha以上のものにあっては整数で、10ha未満のものにあっては
小数点以下第1位まで記載しているため、端数は整合しない場合がある。

６ 行政組織の状況

市町村名	局部室	課	係（班）	区役所・支所等
横浜市	20局5室 100部	307	243	区役所（鶴見区、神奈川区、西区、中区、南区、港南区、保土ケ谷区、旭区、磯子区、金沢区、港北区、緑区、青葉区、都筑区、戸塚区、栄区、泉区、瀬谷区） 行政サービスコーナー（鶴見駅西口、横浜駅、上大岡駅、港南台、二俣川駅、新横浜駅、日吉駅、あざみ野駅、戸塚、東戸塚駅）
川崎市	13局 68部	112	84	区役所（川崎区、幸区、中原区、高津区、宮前区、多摩区、麻生区） 支所（大師、田島）、出張所（日吉、橘、向丘、生田） 行政サービスコーナー（川崎、小杉、溝口、鷺沼、登戸、菅）
相模原市	1公室 8局 11部	154	358	区役所（緑区、中央区、南区） まちづくりセンター（橋本、大沢、城山、津久井、相模湖、藤野、中央6地区、大野北、田名、上溝、大野南、大野中、麻溝、新磯、相模台、相武台、東林） 出張所（串川、鳥屋、青野原、青根） 連絡所（橋本駅、津久井中央、牧野、佐野川、相模原駅、相模大野駅）
横須賀市	1局 14部1室	86	436	行政センター（追浜、田浦、逸見、衣笠、大津、浦賀、久里浜、北下浦、西） 市民サービスセンター（中央店、久里浜店）
平塚市	11部1室	53	134	市民窓口センター（駅前、なでしこ、大野、豊田、神田、大神、城島、岡崎、金目、金目、土屋、吉沢、旭南、旭北）
鎌倉市	11部	61	126	支所（腰越、深沢、大船、玉縄）、市民サービスコーナー
藤沢市	15部	71	－	市民センター（六会（分館含む）、片瀬、明治、御所見、遠藤、長後、辻堂、善行、湘南大庭、湘南台、鵠沼、藤沢、村岡）
小田原市	12部	57	138	地域センター住民窓口（マロニエ、いずみ、こゆるぎ）、アークロード市民窓口
茅ヶ崎市	12部	54	113	小出支所、出張所（辻堂駅前、ハマミーナ、香川駅前）
逗子市	5部	28	39	
三浦市	6部2室	25	－	出張所（南下浦、初声）
秦野市	13部	72	161	連絡所（秦野駅、渋沢駅、東海大学前駅、鶴巻温泉駅、渋沢、大根、鶴巻、南が丘、東、上、北、堀川）
厚木市	10部	69	158	地区市民センター（厚木北、厚木南、依知北、依知南、睦合北、睦合南、睦合西、荻野、小鮎、玉川、南毛利、相川、緑ケ丘、愛甲、森の里） 連絡所（本厚木駅、保健福祉センター、愛甲石田駅、上荻野）
大和市	9部	53	131	分室（中央林間、渋谷）、連絡所（大和、桜ヶ丘）
伊勢原市	8部	44	87	駅窓口センター（伊勢原駅）
海老名市	5部1室	41	74	
座間市	8部	40	78	出張所（東、西、南、北）
南足柄市	6部	26	57	大雄山駅前サービスセンター
綾瀬市	8部1室	39	59	連絡所（北部、南部）
葉山町	5部	16	40	
寒川町	7部1室	27	51	
大磯町	4部	16	34	国府支所
二宮町	6部	17	32	
中井町	－	10	19	井ノ口連絡所
大井町	－	12	－	そうわ会館
松田町	4室	12	26	寄出張所
山北町	－	17	26	支所（清水、三保）
開成町	－	13	26	
箱根町	4部	13	36	出張所（温泉、宮城野、仙石原、箱根）
真鶴町	－	12	20	
湯河原町	3室	15	33	駅前観光案内所
愛川町	5部1室	20	41	連絡所（半原、中津）
清川村	－	6	18	

※ 部（局）室・課・係（班）の名称を用いなくとも、これらと同様の機能を持つ組織は含まれる。
※ 地方自治法第180条の5に規定する委員会、消防本部、議会事務局及び支所、出張所、各種施設、企業会計にかかわるものは、上記の数に含まれていない。
※ 「区役所・支所等」は、地方自治法第155条に規定するもの、同法第252条の20に規定するもの及び窓口事務を行っているものである。

７ 職員数

令和６年４月１日現在

区分 / 市町村名	普通会計 一般行政（人）	普通会計 特別行政 教育（人）	普通会計 特別行政 消防（人）	普通会計 特別行政 計（人）	その他の会計（人）	合計（人）	ラスパイレス指数
横浜市	15,445	19,531	3,669	23,200	7,702	46,347	100.0
川崎市	7,065	8,141	1,455	9,596	3,413	20,074	100.2
相模原市	3,391	3,767	759	4,526	187	8,104	98.2
指定都市計	25,901	31,439	5,883	37,322	11,302	74,525	
横須賀市	1,972	409	492	901	404	3,277	101.2
平塚市	1,164	273	268	541	860	2,565	99.8
鎌倉市	820	143	253	396	76	1,292	98.5
藤沢市	1,969	335	478	813	1,156	3,938	100.8
小田原市	982	134	377	511	796	2,289	98.3
茅ヶ崎市	1,101	224	314	538	652	2,291	97.7
逗子市	299	42	92	134	27	460	99.2
三浦市	260	29	0	29	171	460	97.2
秦野市	665	130	200	330	102	1,097	101.1
厚木市	976	178	264	442	618	2,036	99.9
大和市	936	130	242	372	684	1,992	95.9
伊勢原市	421	73	132	205	49	675	101.1
海老名市	580	60	189	249	46	875	101.0
座間市	537	84	161	245	63	845	102.3
南足柄市	243	50	0	50	30	323	101.6
綾瀬市	448	37	129	166	45	659	100.5
市（除指定都市）計	13,373	2,331	3,591	5,922	5,779	25,074	
市計	39,274	33,770	9,474	43,244	17,081	99,599	
葉山町	200	36	56	92	19	311	101.6
寒川町	240	50	0	50	31	321	99.2
大磯町	175	41	50	91	18	284	98.8
二宮町	138	25	49	74	21	233	97.1
中井町	67	23	0	23	12	102	95.1
大井町	93	30	0	30	16	139	96.9
松田町	78	22	0	22	11	111	97.6
山北町	116	20	0	20	11	147	101.5
開成町	90	22	0	22	12	124	100.1
箱根町	204	35	101	136	35	375	98.0
真鶴町	67	19	0	19	18	104	93.0
湯河原町	165	27	79	106	33	304	98.7
愛川町	227	36	69	105	28	360	100.5
清川村	52	12	0	12	6	70	92.9
町村計	1,912	398	404	802	271	2,985	
県（除指定都市）計	15,285	2,729	3,995	6,724	6,050	28,059	
県計	41,186	34,168	9,878	44,046	17,352	102,584	

8　議会における委員会の設置状況

市町村名	常任委員会（名称及び委員定数）	特別委員会		
		予算	決算	その他（名称及び委員定数）
横浜市	政策経営・総務・財政（11）、国際・経済・港湾（10）、市民・にぎわいスポーツ文化・消防（11）、こども青少年・教育（11）、健康福祉・医療（11）、脱炭素・GREEN×EXPO推進・みどり環境・資源循環（11）、建築・都市整備・道路（11）、下水道河川・水道・交通（10）	○第一（43） ○第二（43）	○第一（43） ○第二（43）	特別市・大都市行財政制度（14）、基地対策（15）、減災対策推進（15）、未来のまちづくり推進（14）、次世代活躍推進（14）、市民活躍・地域コミュニティ活性化（14）
川崎市	総務（13）、文教（12）、健康福祉（12）、まちづくり（12）、環境（11）	○（60）	○（58）	大都市制度・税財政調査（13）
相模原市	総務(9)、民生（9）、市民環境経済(9)、建設（9）、こども文教（9）	○（45）	○（45）	子どもと高齢者などの支援に関する（9）、基地対策(9)、大都市制度に関する(8)、新たなまちづくりに関する(9)、防災・減災の推進に関する（9）
横須賀市	総務（10）、民生（10）、環境教育（9）、都市整備（10）、予算決算（39）	－	－	地域防災計画検証（10）
平塚市	総務経済（7）、環境厚生（7）、教育民生（6）、都市建設（6）	－	○（25）	
鎌倉市	総務（6）、教育福祉（7）、市民環境（6）、建設（7）	○（7）	○（7）	
藤沢市	総務（9）、厚生環境（9）、建設経済（9）、子ども文教（9）、補正予算（11）	○（18以内）	○（12以内）	行政改革等（12）、災害対策等（12）、藤沢都心部再生・公共施設再整備（12）
小田原市	総務（9）、厚生文教（9）、建設経済（9）、議会広報広聴（6）	○（12）	○（12）	
茅ヶ崎市	総務（7）、都市経済（7）、文化教育（7）、環境厚生（7）	○（11）	○（25）	
逗子市	総務（9）、教育民生（8）	○（16）	○（8）	基地対策（8）
三浦市	総務経済（7）、都市民生（6）	○（7）	○(7)	
秦野市	総務（8）、文教福祉（8）、環境都市（7）、予算決算(23)	－	－	議会運営（9）、議会報編集（11）
厚木市	総務企画（7）、市民福祉（7）、環境教育（7）、都市経済（7）、予算決算(28)	－	－	広報広聴（9）、中心市街地活性化（9）
大和市	総務（7）、厚生（7）、こども教育（7）、環境経済（7）	－	－	基地政策（14）、前市長による公共工事のやり直しに関する調査特別委員会(12)
伊勢原市	総務（7）、産業建設（7）、教育福祉（6）	－	－	
海老名市	総務（8）、文教社会（7）、経済建設（7）、予算決算(22)	－	－	議会改革(10)
座間市	企画総務（8）、民生教育（8）、都市環境（8）、予算決算（22）	－	－	基地政策特別委員会（6）
南足柄市	総務福祉（8）、都市教育（8）	○（13）	○（13）	
綾瀬市	総務教育（6）、市民福祉（7）、経済建設（7）	－	－	基地政策（9）
葉山町	総務建設(7)、教育民生（7）、議会広報（7）	○（7）	○（7）	クリーンセンター再整備に関する特別委員会（13）
寒川町	総務（10）、文教福祉（10）、建設経済（10）	-	-	都市未来拠点・新幹線新駅対策特別委員会（8）、公共施設再編整備対策特別委員会（9）
大磯町	総務建設（7）、福祉文教（7）	○（8）	○（8）	第二次新庁舎整備事業特別委員会（8）
二宮町	総務建設経済（7）、教育福祉（7）	○（7）	○（7）	議会だより編集（6）、議会基本条例推進（10）
中井町	総務経済（6）、文教民生（6）	－	－	生涯学習施設建設等特別委員会(11)
大井町	企画経済（6）、教育福祉（6）、広報広聴（12）	○（8）	○（8）	
松田町	総務文教（6）、産業厚生（6）、議会広報広聴（6）	-	-	
山北町	総務環境（6）、福祉教育（6）	○（11）	○（11）	広報広聴（11）、議会運営（6）
開成町	総務経済（6）、教育民生（6）、広報広聴（11）	○（11）	－	
箱根町	総務企画観光（7）、教育福祉環境（7）	－	○（11）	広域行政調査（14）、議会改革等推進（7）、行財政改革調査（14）
真鶴町	総務経済(10)	－	－	広域行政（5）、議会広報（5）、議員定数及び議員報酬等調査(9)
湯河原町	総務文教・福祉（7）、環境・観光産業（7）	○（7）	○（7）	広域行政（7）、公の施設等整備調査（7）、教育・保育の在り方調査（7）、議会だより編集（6）
愛川町	総務建設（7）、教育民生（7）、広報公聴（8）	－	－	
清川村	総務文教（5）、企画振興（5）	－	－	

９　財 政 状 況

（１）令和７年度市町村別一般会計予算

（単位:百万円、%）

市町村名	当初予算額	歳入 地方税	（構成比）	地方特例交付金	（構成比）	地方交付税 普通交付税	（構成比）	地方交付税 特別交付税	（構成比）	国庫支出金	（構成比）	県支出金	（構成比）	地方債	（構成比）	その他	（構成比）
横浜市	1,984,408	942,873	(47.5)	4,465	(0.2)	24,000	(1.2)	1,000	(0.1)	426,476	(21.5)	117,653	(5.9)	102,688	(5.2)	365,253	(18.4)
川崎市	892,750	404,757	(45.3)	1,539	(0.2)	0	(－)	407	(0.0)	174,971	(19.6)	45,084	(5.1)	57,409	(6.4)	208,583	(23.4)
相模原市	375,000	143,800	(38.3)	880	(0.2)	28,200	(7.5)	1,000	(0.3)	83,422	(22.2)	25,201	(6.7)	26,142	(7.0)	66,356	(17.7)
指定都市計	3,252,158	1,491,430	(45.9)	6,884	(0.2)	52,200	(1.6)	2,407	(0.1)	684,868	(21.1)	187,937	(5.8)	186,239	(5.7)	640,193	(19.7)
横須賀市	179,590	62,342	(34.7)	316	(0.2)	18,467	(10.3)	1,080	(0.6)	33,036	(18.4)	11,829	(6.6)	15,958	(8.9)	36,562	(20.4)
平塚市	105,980	47,427	(44.8)	260	(0.2)	1,171	(1.1)	290	(0.3)	22,561	(21.3)	7,654	(7.2)	5,753	(5.4)	20,864	(19.7)
鎌倉市	80,974	38,593	(47.7)	127	(0.2)	0	(－)	20	(0.0)	13,936	(17.2)	5,596	(6.9)	4,241	(5.2)	18,461	(22.8)
藤沢市	180,895	89,434	(49.4)	479	(0.3)	0	(－)	100	(0.1)	35,970	(19.9)	13,485	(7.5)	7,335	(4.1)	34,092	(18.8)
小田原市	78,800	33,189	(42.1)	190	(0.2)	4,350	(5.5)	250	(0.3)	16,560	(21.0)	5,866	(7.4)	3,349	(4.2)	15,047	(19.1)
茅ヶ崎市	103,880	40,158	(38.7)	343	(0.3)	3,369	(3.2)	269	(0.3)	19,593	(18.9)	7,259	(7.0)	12,323	(11.9)	20,567	(19.8)
逗子市	24,577	9,739	(39.6)	40	(0.2)	2,250	(9.2)	50	(0.2)	4,017	(16.3)	1,760	(7.2)	1,768	(7.2)	4,952	(20.1)
三浦市	21,751	5,483	(25.2)	24	(0.1)	4,305	(19.8)	950	(4.4)	3,218	(14.8)	1,256	(5.8)	2,567	(11.8)	3,948	(18.2)
秦野市	64,070	23,200	(36.2)	149	(0.2)	6,160	(9.6)	144	(0.2)	12,169	(19.0)	5,090	(7.9)	4,937	(7.7)	12,221	(19.1)
厚木市	109,100	45,644	(41.8)	213	(0.2)	0	(－)	30	(0.0)	18,133	(16.6)	7,281	(6.7)	9,724	(8.9)	28,075	(25.7)
大和市	94,424	39,585	(41.9)	337	(0.4)	2,581	(2.7)	340	(0.4)	21,931	(23.2)	7,799	(8.3)	4,583	(4.9)	17,268	(18.3)
伊勢原市	39,445	17,794	(45.1)	103	(0.3)	1,030	(2.6)	100	(0.3)	8,742	(22.2)	3,198	(8.1)	2,361	(6.0)	6,118	(15.5)
海老名市	59,329	27,285	(46.0)	181	(0.3)	0	(－)	20	(0.0)	11,188	(18.9)	4,578	(7.7)	4,448	(7.5)	11,628	(19.6)
座間市	50,822	20,664	(40.7)	178	(0.3)	3,873	(7.6)	139	(0.3)	11,435	(22.5)	3,920	(7.7)	3,116	(6.1)	7,497	(14.8)
南足柄市	18,821	6,669	(35.4)	37	(0.2)	1,800	(9.6)	40	(0.2)	2,945	(15.6)	1,245	(6.6)	456	(2.4)	5,629	(29.9)
綾瀬市	36,810	14,083	(38.3)	121	(0.3)	1,830	(5.0)	235	(0.6)	7,614	(20.7)	2,543	(6.9)	2,921	(7.9)	7,464	(20.3)
市(除指定都市)計	1,249,268	521,289	(41.7)	3,098	(0.2)	51,186	(4.1)	4,057	(0.3)	243,047	(19.5)	90,359	(7.2)	85,839	(6.9)	250,394	(20.0)
市計	4,501,426	2,012,718	(44.7)	9,981	(0.2)	103,386	(2.3)	6,464	(0.1)	927,915	(20.6)	278,296	(6.2)	272,078	(6.0)	890,586	(19.8)
葉山町	13,283	6,142	(46.2)	34	(0.3)	1,330	(10.0)	50	(0.4)	1,636	(12.3)	979	(7.4)	540	(4.1)	2,572	(19.4)
寒川町	19,640	9,194	(46.8)	70	(0.4)	0	(－)	1	(0.0)	3,025	(15.4)	1,418	(7.2)	1,495	(7.6)	4,438	(22.6)
大磯町	12,784	4,955	(38.8)	29	(0.2)	1,670	(13.1)	80	(0.6)	1,630	(12.7)	879	(6.9)	947	(7.4)	2,595	(20.3)
二宮町	10,070	3,447	(34.2)	23	(0.2)	2,060	(20.5)	89	(0.9)	1,263	(12.5)	787	(7.8)	492	(4.9)	1,909	(19.0)
中井町	4,965	2,658	(53.5)	6	(0.1)	200	(4.0)	30	(0.6)	471	(9.5)	287	(5.8)	0	(0.0)	1,314	(26.5)
大井町	7,160	2,679	(37.4)	22	(0.3)	1,200	(16.8)	1	(0.0)	853	(11.9)	509	(7.1)	224	(3.1)	1,672	(23.4)
松田町	6,170	1,539	(24.9)	10	(0.2)	1,350	(21.9)	110	(1.8)	772	(12.5)	458	(7.4)	237	(3.8)	1,695	(27.5)
山北町	5,628	1,655	(29.4)	5	(0.1)	1,500	(26.7)	100	(1.8)	601	(10.7)	310	(5.5)	205	(3.6)	1,251	(22.2)
開成町	8,240	3,370	(40.9)	29	(0.4)	600	(7.3)	30	(0.4)	1,376	(16.7)	609	(7.4)	546	(6.6)	1,680	(20.4)
箱根町	12,544	6,446	(51.4)	2	(0.0)	0	(－)	30	(0.2)	899	(7.2)	521	(4.2)	1,276	(10.2)	3,370	(26.9)
真鶴町	4,149	876	(21.1)	3	(0.1)	1,300	(31.3)	160	(3.9)	357	(8.6)	246	(5.9)	277	(6.7)	930	(22.4)
湯河原町	10,524	3,794	(36.0)	9	(0.1)	1,969	(18.7)	186	(1.8)	837	(8.0)	608	(5.8)	176	(1.7)	2,946	(28.0)
愛川町	15,400	8,383	(54.4)	43	(0.3)	0	(－)	0	(0.0)	1,773	(11.5)	1,199	(7.8)	651	(4.2)	3,352	(21.8)
清川村	2,879	1,221	(42.4)	2	(0.1)	428	(14.8)	80	(2.8)	143	(5.0)	278	(9.7)	4	(0.1)	723	(25.1)
町村計	133,436	56,359	(42.2)	288	(0.2)	13,606	(10.2)	947	(0.7)	15,634	(11.7)	9,088	(6.8)	7,069	(5.3)	30,444	(22.8)
県(除指定都市)計	1,382,704	577,647	(41.8)	3,386	(0.2)	64,792	(4.7)	5,005	(0.4)	258,681	(18.7)	99,447	(7.2)	92,908	(6.7)	280,838	(20.3)
県計	4,634,861	2,069,077	(44.6)	10,269	(0.2)	116,992	(2.5)	7,412	(0.2)	943,549	(20.4)	287,384	(6.2)	279,147	(6.0)	921,031	(19.9)

(注1)各々の数値を百万円未満四捨五入したため縦計及び横計は必ずしも一致しない。
(注2)構成比は千円単位の数値を用いて計算したものを、小数点第二位を四捨五入して求めた。

(参考) 神奈川県(単位:百万円、%) 当初予算額 2,215,824　地方税(県税) 1,453,401(65.6)、　地方特例交付金 3,700(0.2)
地方交付税 100,000(4.5)、　国庫支出金 140,134(6.3)
地方債(県債) 90,724(4.1)、　その他 427,865(19.3)

（単位：百万円、％）

市町村名	歳出（目的別）											
	総務費	（構成比）	民生費	（構成比）	衛生費	（構成比）	土木費	（構成比）	教育費	（構成比）	その他	（構成比）
横浜市	117,916	(5.9)	853,102	(43.0)	138,387	(7.0)	203,698	(10.3)	363,207	(18.3)	308,098	(15.5)
川崎市	81,459	(9.1)	347,686	(38.9)	51,007	(5.7)	89,799	(10.1)	132,731	(14.9)	190,068	(21.3)
相模原市	37,224	(9.9)	162,916	(43.4)	32,106	(8.6)	28,315	(7.6)	61,004	(16.3)	53,435	(14.2)
指定都市計	236,599	(7.3)	1,363,704	(41.9)	221,500	(6.8)	321,812	(9.9)	556,942	(17.1)	551,600	(17.0)
横須賀市	23,204	(12.9)	75,735	(42.2)	8,453	(4.7)	17,027	(9.5)	13,459	(7.5)	41,712	(23.2)
平塚市	8,890	(8.4)	50,785	(47.9)	9,864	(9.3)	11,329	(10.7)	10,571	(10.0)	14,541	(13.7)
鎌倉市	10,134	(12.5)	33,133	(40.9)	8,722	(10.8)	12,294	(15.2)	7,858	(9.7)	8,832	(10.9)
藤沢市	21,871	(12.1)	85,126	(47.1)	18,082	(10.0)	20,441	(11.3)	15,039	(8.3)	20,336	(11.2)
小田原市	9,936	(12.6)	35,045	(44.5)	8,038	(10.2)	6,021	(7.6)	8,076	(10.2)	11,685	(14.8)
茅ヶ崎市	11,675	(11.2)	41,745	(40.2)	15,878	(15.3)	8,663	(8.3)	12,955	(12.5)	12,963	(12.5)
逗子市	3,284	(13.4)	10,507	(42.8)	2,650	(10.8)	2,435	(9.9)	2,168	(8.8)	3,533	(14.4)
三浦市	5,568	(25.6)	7,073	(32.5)	2,401	(11.0)	1,517	(7.0)	1,185	(5.4)	4,006	(18.4)
秦野市	7,955	(12.4)	29,600	(46.2)	4,471	(7.0)	8,450	(13.2)	4,846	(7.6)	8,749	(13.7)
厚木市	11,810	(10.8)	43,528	(39.9)	11,632	(10.7)	15,998	(14.7)	12,081	(11.1)	14,051	(12.9)
大和市	9,602	(10.2)	49,401	(52.3)	9,060	(9.6)	5,983	(6.3)	7,933	(8.4)	12,445	(13.2)
伊勢原市	4,792	(12.1)	18,055	(45.8)	3,210	(8.1)	4,828	(12.2)	3,454	(8.8)	5,107	(12.9)
海老名市	6,685	(11.3)	26,962	(45.4)	4,079	(6.9)	5,403	(9.1)	6,160	(10.4)	10,039	(16.9)
座間市	6,756	(13.3)	25,700	(50.6)	3,598	(7.1)	2,664	(5.2)	6,233	(12.3)	5,871	(11.6)
南足柄市	3,492	(18.6)	6,684	(35.5)	1,585	(8.4)	1,918	(10.2)	1,983	(10.5)	3,159	(16.8)
綾瀬市	5,416	(14.7)	16,110	(43.8)	3,013	(8.2)	2,867	(7.8)	4,876	(13.2)	4,529	(12.3)
市(除指定都市)計	151,068	(12.1)	555,190	(44.4)	114,735	(9.2)	127,838	(10.2)	118,878	(9.5)	181,559	(14.5)
市計	387,667	(8.6)	1,918,894	(42.6)	336,235	(7.5)	449,650	(10.0)	675,820	(15.0)	733,159	(16.3)
葉山町	2,119	(16.0)	5,022	(37.8)	1,540	(11.6)	1,292	(9.7)	1,458	(11.0)	1,853	(13.9)
寒川町	2,437	(12.4)	7,245	(36.9)	2,575	(13.1)	1,534	(7.8)	2,755	(14.0)	3,092	(15.7)
大磯町	2,282	(17.9)	4,367	(34.2)	1,292	(10.1)	1,721	(13.5)	1,320	(10.3)	1,803	(14.1)
二宮町	1,651	(16.4)	3,684	(36.6)	979	(9.7)	825	(8.2)	960	(9.5)	1,970	(19.6)
中井町	1,037	(20.9)	1,410	(28.4)	346	(7.0)	716	(14.4)	786	(15.8)	670	(13.5)
大井町	1,123	(15.7)	2,350	(32.8)	634	(8.9)	518	(7.2)	1,515	(21.2)	1,021	(14.3)
松田町	1,108	(18.0)	1,641	(26.6)	348	(5.6)	684	(11.1)	613	(9.9)	1,776	(28.8)
山北町	1,068	(19.0)	1,485	(26.4)	521	(9.3)	567	(10.1)	775	(13.8)	1,212	(21.5)
開成町	1,215	(14.7)	2,986	(36.2)	695	(8.4)	1,113	(13.5)	961	(11.7)	1,271	(15.4)
箱根町	2,468	(19.7)	1,903	(15.2)	2,999	(23.9)	691	(5.5)	1,174	(9.4)	3,309	(26.4)
真鶴町	732	(17.6)	1,096	(26.4)	622	(15.0)	177	(4.3)	515	(12.4)	1,006	(24.2)
湯河原町	1,837	(17.5)	3,108	(29.5)	1,569	(14.9)	572	(5.4)	919	(8.7)	2,519	(23.9)
愛川町	1,998	(13.0)	6,036	(39.2)	1,453	(9.4)	1,500	(9.7)	1,757	(11.4)	2,657	(17.3)
清川村	663	(23.0)	480	(16.7)	248	(8.6)	407	(14.1)	356	(12.4)	725	(25.2)
町村計	21,739	(16.3)	42,814	(32.1)	15,819	(11.9)	12,317	(9.2)	15,865	(11.9)	24,883	(18.6)
県(除指定都市)計	172,807	(12.5)	598,003	(43.2)	130,554	(9.4)	140,155	(10.1)	134,742	(9.7)	206,442	(14.9)
県計	409,406	(8.8)	1,961,708	(42.3)	352,055	(7.6)	461,967	(10.0)	691,685	(14.9)	758,042	(16.4)

（２）令和５年度市町村別決算の概要（普通会計）

（単位：千円）

市町村名	歳入総額 令和5年度決算 ①	歳入総額 令和4年度決算	歳入総額 伸率（%）	歳出総額 令和5年度決算 ②	歳出総額 令和4年度決算	歳出総額 伸率（%）	歳入歳出差引（形式収支）①-② ③	翌年度に繰り越すべき財源 ④	実質収支 ③ － ④	令和4年度実質収支	単年度収支
横浜市	1,985,387,389	2,107,978,321	▲ 5.8	1,957,930,068	2,072,931,560	▲ 5.5	27,457,321	15,722,976	11,734,345	19,803,203	▲ 8,068,858
川崎市	812,457,706	805,341,463	0.9	801,310,662	797,468,795	0.5	11,147,044	6,454,549	4,692,495	2,150,140	2,542,355
相模原市	345,888,993	354,093,500	▲ 2.3	337,235,774	336,509,959	0.2	8,653,219	1,592,841	7,060,378	15,989,281	▲ 8,928,903
指定都市計	3,143,734,088	3,267,413,284	▲ 3.8	3,096,476,504	3,206,910,314	▲ 3.4	47,257,584	23,770,366	23,487,218	37,942,624	▲ 14,455,406
横須賀市	172,996,986	180,787,447	▲ 4.3	167,473,655	173,275,811	▲ 3.3	5,523,331	445,803	5,077,528	6,983,161	▲ 1,905,633
平塚市	98,732,747	100,418,246	▲ 1.7	95,251,774	96,108,746	▲ 0.9	3,480,973	740,276	2,740,697	3,454,469	▲ 713,772
鎌倉市	71,719,472	74,911,172	▲ 4.3	68,464,448	70,576,253	▲ 3.0	3,255,024	354,694	2,900,330	3,889,289	▲ 988,959
藤沢市	175,344,387	180,540,590	▲ 2.9	169,283,856	174,807,470	▲ 3.2	6,060,531	327,736	5,732,795	5,310,391	422,404
小田原市	88,017,699	84,510,302	4.2	82,700,076	80,178,624	3.1	5,317,623	185,324	5,132,299	4,149,681	982,618
茅ヶ崎市	94,119,950	96,409,004	▲ 2.4	87,242,624	88,840,438	▲ 1.8	6,877,326	398,192	6,479,134	7,250,090	▲ 770,956
逗子市	25,755,399	25,320,761	1.7	24,254,333	23,325,345	4.0	1,501,066	85,622	1,415,444	1,982,525	▲ 567,081
三浦市	19,352,373	19,975,031	▲ 3.1	18,926,204	19,309,575	▲ 2.0	426,169	155,178	270,991	534,761	▲ 263,770
秦野市	59,568,204	57,928,266	2.8	56,996,171	54,948,743	3.7	2,572,033	45,544	2,526,489	2,812,198	▲ 285,709
厚木市	108,164,218	107,345,604	0.8	102,832,247	101,779,502	1.0	5,331,971	1,535,084	3,796,887	5,186,698	▲ 1,389,811
大和市	89,584,910	91,599,644	▲ 2.2	87,280,518	87,873,362	▲ 0.7	2,304,392	46,515	2,257,877	3,650,419	▲ 1,392,542
伊勢原市	37,902,287	38,543,443	▲ 1.7	36,120,041	36,504,993	▲ 1.1	1,782,246	550,265	1,231,981	1,937,363	▲ 705,382
海老名市	58,947,801	55,185,277	6.8	56,515,575	52,442,521	7.8	2,432,226	307,285	2,124,941	2,078,656	46,285
座間市	50,933,779	51,116,625	▲ 0.4	48,305,509	48,627,717	▲ 0.7	2,628,270	1,422,911	1,205,359	2,149,881	▲ 944,522
南足柄市	19,220,151	19,443,852	▲ 1.2	18,336,172	18,643,028	▲ 1.6	883,979	84,887	799,092	669,230	129,959
綾瀬市	33,414,976	35,373,495	▲ 5.5	32,221,857	33,607,932	▲ 4.1	1,193,119	146,616	1,046,503	1,687,359	▲ 640,856
市（除指定都市）計	1,203,775,339	1,219,408,759	▲ 1.3	1,152,205,060	1,160,850,060	▲ 0.7	51,570,279	6,831,932	44,738,347	53,726,171	▲ 8,987,727
市計	4,347,509,427	4,486,822,043	▲ 3.1	4,248,681,564	4,367,760,374	▲ 2.7	98,827,863	30,602,298	68,225,565	91,668,795	▲ 23,443,133
葉山町	13,190,219	13,327,056	▲ 1.0	12,088,908	12,609,115	▲ 4.1	1,101,311	79,129	1,022,182	688,723	333,459
寒川町	22,619,511	20,901,741	8.2	20,659,647	18,851,296	9.6	1,959,864	41,744	1,918,120	1,947,164	▲ 29,044
大磯町	12,542,637	12,392,842	1.2	11,751,951	11,601,953	1.3	790,686	63,323	727,363	774,700	▲ 47,337
二宮町	10,388,975	10,129,636	2.6	9,810,620	9,579,851	2.4	578,355	162,859	415,496	477,972	▲ 62,476
中井町	4,768,220	4,601,066	3.6	4,405,292	4,198,255	4.9	362,928	19,837	343,091	386,839	▲ 43,748
大井町	6,755,258	6,808,493	▲ 0.8	6,395,305	6,333,264	1.0	359,953	4,364	355,589	426,336	▲ 70,747
松田町	5,904,522	5,733,697	3.0	5,401,885	5,265,852	2.6	502,637	70,664	431,973	385,177	46,796
山北町	5,814,847	6,814,208	▲ 14.7	5,597,169	6,592,343	▲ 15.1	217,678	4,759	212,919	214,237	▲ 1,318
開成町	8,552,892	7,760,474	10.2	7,917,698	7,096,629	11.6	635,194	119,449	515,745	499,370	16,375
箱根町	12,669,584	11,577,350	9.4	12,193,420	11,182,369	9.0	476,164	42,020	434,144	381,912	52,232
真鶴町	3,925,155	4,303,093	▲ 8.8	3,746,068	4,120,947	▲ 9.1	179,087	1,450	177,637	181,921	▲ 4,284
湯河原町	11,424,696	10,936,759	4.5	11,043,051	10,309,504	7.1	381,645	93,861	287,784	519,313	▲ 231,529
愛川町	15,030,941	15,021,245	0.1	14,361,108	14,264,743	0.7	669,833	111,813	558,020	691,340	▲ 133,320
清川村	2,565,020	2,699,791	▲ 5.0	2,434,069	2,570,618	▲ 5.3	130,951	60,373	70,578	99,115	▲ 28,537
町村計	136,152,477	133,007,451	2.4	127,806,191	124,576,739	2.6	8,346,286	875,645	7,470,641	7,674,119	▲ 203,478
県（除指定都市）計	1,339,927,816	1,352,416,210	▲ 0.9	1,280,011,251	1,285,426,799	▲ 0.4	59,916,565	7,707,577	52,208,988	61,400,290	▲ 9,191,205
県計	4,483,661,904	4,619,829,494	▲ 2.9	4,376,487,755	4,492,337,113	▲ 2.6	107,174,149	31,477,943	75,696,206	99,342,914	▲ 23,646,611

（３）令和５年度決算における税収の状況

（単位：百万円、％）

市町村名	地方税総額	市町村民税						固定資産税（構成比）	
		個人（構成比）		法人（構成比）		計（構成比）			
横浜市	886,304	431,873	(48.7)	52,207	(5.9)	484,080	(54.6)	293,207	(33.1)
川崎市	387,896	185,870	(47.9)	19,403	(5.0)	205,273	(52.9)	133,933	(34.5)
相模原市	137,544	63,270	(46.0)	5,880	(4.3)	69,150	(50.3)	49,106	(35.7)
指定都市計	1,411,744	681,013	(48.2)	77,490	(5.5)	758,503	(53.7)	476,246	(33.7)
横須賀市	59,274	23,498	(39.6)	2,908	(4.9)	26,407	(44.6)	23,200	(39.1)
平塚市	45,037	16,300	(36.2)	3,256	(7.2)	19,556	(43.4)	20,309	(45.1)
鎌倉市	37,311	18,007	(48.3)	1,340	(3.6)	19,347	(51.9)	13,617	(36.5)
藤沢市	86,123	36,479	(42.4)	4,561	(5.3)	41,040	(47.7)	33,091	(38.4)
小田原市	32,673	11,827	(36.2)	1,768	(5.4)	13,595	(41.6)	15,283	(46.8)
茅ヶ崎市	39,020	17,898	(45.9)	1,293	(3.3)	19,191	(49.2)	14,730	(37.8)
逗子市	9,747	5,192	(53.3)	235	(2.4)	5,426	(55.7)	3,400	(34.9)
三浦市	5,432	2,149	(39.6)	181	(3.3)	2,329	(42.9)	2,222	(40.9)
秦野市	22,792	9,207	(40.4)	967	(4.2)	10,174	(44.6)	9,608	(42.2)
厚木市	48,233	15,470	(32.1)	6,987	(14.5)	22,458	(46.6)	20,725	(43.0)
大和市	38,592	17,247	(44.7)	1,630	(4.2)	18,877	(48.9)	15,335	(39.7)
伊勢原市	17,227	6,753	(39.2)	1,079	(6.3)	7,832	(45.5)	7,521	(43.7)
海老名市	25,680	9,934	(38.7)	1,372	(5.3)	11,306	(44.0)	11,595	(45.2)
座間市	19,552	8,136	(41.6)	896	(4.6)	9,032	(46.2)	8,293	(42.4)
南足柄市	6,789	2,251	(33.2)	448	(6.6)	2,699	(39.8)	3,313	(48.8)
綾瀬市	13,529	4,837	(35.8)	789	(5.8)	5,626	(41.6)	6,274	(46.4)
市（除指定都市）計	507,010	205,184	(40.5)	29,709	(5.9)	234,894	(46.3)	208,518	(41.1)
市計	1,918,754	886,197	(46.2)	107,199	(5.6)	993,396	(51.8)	684,764	(35.7)
葉山町	5,958	2,944	(49.4)	130	(2.2)	3,074	(51.6)	2,196	(36.9)
寒川町	9,540	2,856	(29.9)	770	(8.1)	3,626	(38.0)	4,811	(50.4)
大磯町	4,952	2,407	(48.6)	161	(3.3)	2,568	(51.9)	2,138	(43.2)
二宮町	3,434	1,783	(51.9)	75	(2.2)	1,857	(54.1)	1,389	(40.4)
中井町	2,672	490	(18.3)	524	(19.6)	1,013	(37.9)	1,499	(56.1)
大井町	2,716	949	(34.9)	95	(3.5)	1,045	(38.5)	1,470	(54.1)
松田町	1,563	597	(38.2)	87	(5.5)	683	(43.7)	795	(50.9)
山北町	1,613	477	(29.6)	111	(6.9)	588	(36.5)	934	(57.9)
開成町	3,322	1,190	(35.8)	480	(14.5)	1,670	(50.3)	1,471	(44.3)
箱根町	6,366	635	(10.0)	243	(3.8)	879	(13.8)	4,675	(73.4)
真鶴町	914	333	(36.4)	31	(3.4)	364	(39.8)	485	(53.0)
湯河原町	3,708	1,170	(31.5)	127	(3.4)	1,297	(35.0)	1,737	(46.8)
愛川町	7,801	2,059	(26.4)	567	(7.3)	2,626	(33.7)	4,178	(53.6)
清川村	1,260	141	(11.2)	11	(0.9)	153	(12.1)	1,094	(86.8)
町村計	55,820	18,030	(32.3)	3,413	(6.1)	21,443	(38.4)	28,870	(51.7)
県（除指定都市）計	562,830	223,214	(39.7)	33,122	(5.9)	256,336	(45.5)	237,388	(42.2)
県計	1,974,574	904,227	(45.8)	110,612	(5.6)	1,014,839	(51.4)	713,634	(36.1)

（注1）各々の数値は百万円未満を四捨五入して求めたため、計は必ずしも一致しない。
（注2）構成比は千円単位の数値を用いて計算したものを、小数点以下第二位を四捨五入して求めた。

（４）主要財政指標

（単位：百万円、％）

市町村名	令和５年度標準財政規模	財政力指数(過去3ヶ年平均)			公債費負担比率			健全化判断比率				実質収支比率			経常収支比率						財政調整基金現在高比率	義務的経費比率	自主財源比率
		令和3年度	令和4年度	令和5年度	令和3年度	令和4年度	令和5年度	実質赤字比率	連結実質赤字比率	実質公債費比率	将来負担比率	令和3年度	令和4年度	令和5年度	令和3年度	臨財債等含む	令和4年度	臨財債等含む	令和5年度	臨財債等含む			
横浜市	1,000,041	0.954	0.949	0.943	15.2	14.9	14.5	－	－	9.5	127.2	1.4	2.0	1.2	100.8	95.1	101.0	97.9	99.7	98.1	5.2	58.0	57.6
川崎市	406,127	1.018	1.022	1.030	15.0	14.7	14.5	－	－	8.4	124.0	1.6	0.5	1.2	98.2	97.4	97.1	97.1	97.2	97.2	1.8	57.8	57.7
相模原市	184,940	0.863	0.850	0.833	12.7	12.9	12.1	－	－	2.8	－	13.3	8.9	3.8	101.8	93.3	103.3	96.9	99.9	96.0	15.6	61.9	50.0
指定都市計	1,591,107	0.945	0.940	0.935	14.3	14.2	13.7	－	－	6.9	125.6	5.4	3.8	2.1	100.3	95.3	100.5	97.3	98.9	97.1	7.5	59.2	55.1
横須賀市	86,487	0.788	0.769	0.748	14.6	14.9	15.2	－	－	5.6	26.0	9.5	8.2	5.9	105.1	95.2	103.5	99.1	102.5	99.9	13.3	54.0	46.8
平塚市	51,946	0.961	0.953	0.943	9.0	9.9	9.3	－	－	5.0	14.5	6.4	6.8	5.3	94.8	90.2	98.4	96.7	97.3	96.4	14.2	55.2	56.6
鎌倉市	39,223	1.069	1.073	1.075	8.5	8.1	7.9	－	－	1.3	－	12.5	10.0	7.4	99.9	99.9	94.0	94.0	96.1	96.1	22.5	49.2	67.7
藤沢市	92,309	1.062	1.052	1.051	8.7	8.5	8.2	－	－	5.2	45.2	8.0	6.0	6.2	92.7	92.7	92.6	92.6	92.3	92.3	14.5	54.2	61.6
小田原市	40,382	0.949	0.933	0.912	9.0	9.6	9.6	－	－	3.3	38.4	11.7	10.4	12.7	93.2	87.9	96.6	93.8	95.7	94.0	14.2	53.0	53.6
茅ヶ崎市	46,113	0.935	0.919	0.901	9.2	9.2	9.3	－	－	3.9	16.3	15.6	16.0	14.1	97.2	95.9	99.0	96.3	97.5	95.9	11.8	53.7	57.5
逗子市	13,239	0.837	0.815	0.789	11.3	11.0	10.8	－	－	6.6	－	17.5	15.3	10.7	91.3	85.6	95.7	93.5	95.3	94.3	29.2	50.5	54.4
三浦市	10,611	0.588	0.568	0.543	13.8	13.9	14.9	－	－	11.7	92.1	8.4	5.1	2.6	101.9	95.2	102.6	100.6	101.3	100.4	11.4	50.2	40.5
秦野市	32,057	0.853	0.826	0.796	8.9	9.0	10.5	－	－	1.6	8.4	10.7	9.0	7.9	97.2	88.2	98.3	95.7	96.1	95.0	12.8	56.2	49.7
厚木市	51,812	1.204	1.176	1.148	8.3	7.5	7.2	－	－	3.2	56.2	11.4	10.5	7.3	90.8	90.8	88.4	88.4	88.5	88.5	31.0	47.6	59.4
大和市	46,315	0.955	0.943	0.932	9.7	9.9	10.1	－	－	4.3	39.8	10.7	8.1	4.9	96.9	92.2	99.0	96.8	100.4	99.3	13.0	57.4	53.0
伊勢原市	21,092	0.953	0.932	0.922	11.3	11.1	10.4	－	－	7.4	28.6	11.7	9.5	5.8	96.6	91.3	98.5	96.8	99.3	98.9	9.0	58.2	56.0
海老名市	28,358	1.035	1.028	1.029	8.7	8.1	8.0	－	－	5.2	30.2	10.7	7.8	7.5	90.4	89.6	93.8	93.8	94.3	94.3	9.3	45.6	60.5
座間市	26,381	0.879	0.860	0.831	8.7	7.8	7.8	－	－	2.4	10.1	8.6	8.3	4.6	99.4	92.8	99.4	99.4	99.4	99.4	10.6	57.5	51.5
南足柄市	9,438	0.850	0.820	0.784	8.7	9.4	9.5	－	－	2.9	－	10.4	7.2	8.5	98.0	91.3	102.5	99.8	99.9	98.7	34.7	44.7	59.6
綾瀬市	17,577	0.898	0.874	0.858	8.4	7.8	7.4	－	－	2.4	－	17.1	9.8	6.0	95.9	89.9	94.4	94.4	93.2	92.4	17.9	52.1	50.5
市（除指定都市）計	613,342	0.926	0.909	0.891	9.8	9.7	9.8	－	－	4.5	33.8	11.3	9.3	7.3	96.3	91.8	97.3	95.7	96.8	96.0	16.8	52.5	54.9
市計	2,204,450	0.929	0.914	0.898	10.5	10.4	10.4	－	－	4.9	46.9	10.4	8.4	6.5	97.0	92.3	97.8	96.0	97.2	96.2	15.4	53.5	55.0
葉山町	7,659	0.858	0.828	0.801	5.4	5.4	5.0	－	－	▲2.7	－	12.3	9.1	13.3	92.1	83.9	93.6	91.1	91.0	90.0	15.1	47.9	61.4
寒川町	10,521	1.062	1.074	1.078	8.4	7.3	6.5	－	－	6.4	－	22.8	18.8	18.2	91.0	91.0	90.8	90.8	92.6	92.6	19.9	41.5	65.1
大磯町	7,514	0.829	0.791	0.751	7.9	7.6	7.3	－	－	4.8	5.7	10.5	10.4	9.7	88.9	82.3	87.8	85.4	87.7	86.6	17.5	46.8	56.5
二宮町	6,259	0.704	0.662	0.633	8.8	9.4	9.1	－	－	5.4	6.7	8.2	7.8	6.6	95.1	88.5	97.6	94.9	96.1	95.0	16.1	49.4	46.5
中井町	3,195	0.974	0.953	0.915	2.2	2.1	1.9	－	－	0.0	－	11.2	12.3	10.7	74.3	74.3	77.9	77.9	75.3	75.3	63.5	35.8	67.8
大井町	4,447	0.794	0.755	0.716	3.7	4.8	5.0	－	－	▲1.6	－	10.8	9.9	8.0	87.6	81.4	87.0	87.0	85.6	85.6	33.6	45.7	50.4
松田町	3,233	0.603	0.577	0.551	10.1	10.8	10.1	－	－	6.3	7.1	15.4	12.0	13.4	85.7	81.3	88.5	86.7	90.1	89.3	41.3	43.0	46.0
山北町	3,686	0.544	0.514	0.495	8.4	8.7	9.5	－	－	11.6	4.8	9.7	5.9	5.8	92.3	87.9	88.2	86.6	86.2	85.5	25.1	41.0	48.2
開成町	4,443	0.887	0.857	0.816	8.0	8.9	9.5	－	－	5.6	31.8	12.0	11.5	11.6	82.5	73.5	91.6	89.4	87.4	86.3	25.2	42.1	56.2
箱根町	5,814	1.388	1.334	1.301	11.2	9.1	8.8	－	－	12.7	64.4	7.9	6.7	7.5	99.6	99.6	99.7	99.7	99.7	99.7	35.0	39.4	81.3
真鶴町	2,504	0.427	0.402	0.382	11.8	12.2	13.1	－	－	12.8	78.0	13.6	7.4	7.1	93.5	88.4	95.9	94.5	97.1	96.5	15.0	45.4	35.7
湯河原町	6,075	0.680	0.652	0.628	9.6	10.2	10.6	－	－	7.1	65.7	10.3	8.7	4.7	98.0	92.2	103.1	100.8	102.9	101.9	17.4	41.6	56.3
愛川町	9,005	0.998	0.970	0.962	6.8	6.8	6.8	－	－	0.8	－	8.4	7.9	6.2	93.4	89.7	93.7	92.8	95.3	95.3	14.3	51.9	64.6
清川村	1,830	0.889	0.824	0.763	1.7	2.0	2.2	－	－	▲0.1	－	6.1	5.4	3.9	85.5	75.2	80.6	77.5	83.8	82.4	82.1	37.1	62.0
町村計	76,185	0.831	0.800	0.771	7.4	7.5	7.5	－	－	4.9	33.0	11.4	9.6	9.1	90.0	84.9	91.1	89.7	90.8	90.1	30.1	43.5	57.0
県（除指定都市）計	689,527	0.882	0.858	0.835	8.7	8.7	8.7	－	－	4.7	33.5	11.3	9.4	8.1	93.4	88.6	94.4	92.9	94.0	93.3	23.0	48.3	55.9
県計	2,280,634	0.888	0.865	0.844	9.2	9.2	9.2	－	－	4.9	41.9	10.8	8.9	7.6	94.0	89.2	95.0	93.3	94.4	93.6	21.6	49.3	55.8

（注）標準財政規模を除き、合計欄は、単純平均で求めた。

用　語　説　明　（主要財政指標）

＊標準財政規模
　標準的な状態で通常収入されるであろう経常的な一般財源の規模を示すもので、標準税収入額等に普通交付税及び臨時財政対策債の発行可能額を加算した額である。

＊財政力指数
　地方公共団体の財政力の強弱を示す指標として用いられるもので、普通交付税の算定に用いる基準財政収入額を基準財政需要額で除して得た数値。通常、３か年の平均値を用いる。
　この数値が単年度で１以上の団体は、普通交付税の不交付団体となる。

＊公債費負担比率＝公債費充当一般財源等／一般財源収入額×100
　公債費に充当された一般財源の一般財源総額に対する割合を表す指標。この指標が高いほど財政運営の硬直性が進んでいることを示す。一般的に、財政運営上、公債費負担比率15％超が警戒ライン、20％超が危険ラインとされている。

＊健全化判断比率
　実質赤字比率、連結実質赤字比率、実質公債費比率及び将来負担比率の４つの財政指標の総称。地方公共団体は、この健全化判断比率のいずれかが一定基準以上となった場合には、財政健全化計画又は財政再生計画を策定し、財政の健全化を図らなければならない。

・実質赤字比率
　当該地方公共団体の一般会計等を対象とした実質赤字額の標準財政規模に対する比率。
　福祉、教育、まちづくり等を行う地方公共団体の一般会計等の赤字の程度を指標化し、財政状況の悪化の度合いを示す指標。

・連結実質赤字比率
　公営企業会計を含む当該地方公共団体の全会計を対象とした実質赤字額又は資金の不足額の標準財政規模に対する比率。すべての会計の赤字や黒字を合算し、地方公共団体全体としての赤字の程度を指標化し、地方公共団体全体としての財政状況の悪化の度合いを示す指標。

・実質公債費比率
　当該地方公共団体の一般会計等が負担する元利償還金及び準元利償還金(公営企業等の元利償還金等)の標準財政規模を基本とした額に対する比率の３か年の平均値で、地方債の返済額及びこれに準じる額の大きさを指標化し、資金繰りの状況を示す指標。地方財政法上、起債に許可を要する団体の判定にも用いられ、この比率が18％以上の市町村は起債に当って許可が必要となる。

・将来負担比率
　地方公社や損失補償を行っている出資法人等に係るものも含め、当該地方公共団体の一般会計等が将来負担すべき実質的な負債の標準財政規模を基本とした額に対する比率。
　地方公共団体の一般会計等の地方債や将来支払っていく可能性のある負担等の現時点での残高を指標化し、将来的な財政の圧迫可能性の度合いを示す指標。

＊実質収支比率＝実質収支／標準財政規模×100
　普通会計における実質収支（歳入歳出差引額から翌年度に繰り越すべき財源を控除したもの）の標準財政規模に対する割合をあらわす指標。この比率が低ければ財政運営に注意が必要であり、高すぎれば事業の実施に積極的な意欲が必要であることを示す。

＊経常収支比率＝経常的経費充当一般財源等／経常一般財源等×100
　財政構造の弾力性を測定する指標で、人件費、扶助費、公債費のような毎年度経常的に支出される経費に充当された一般財源の額が、地方税や普通交付税のように毎年度経常的に収入される一般財源等に占める割合をあらわす指標。この比率が低いほど新たな行政需要に弾力的に対応し、経済変動にも的確に対処することが容易になる。

＊財政調整基金現在高比率＝財政調整基金現在高／標準財政規模×100
　財政調整基金の年度末における現在高の標準的な収入の額に対する割合であり、当該団体が不測の収入減や支出増にどれだけ弾力的に対応できるかを把握するための指標。

＊義務的経費比率＝義務的経費／歳出総額×100
　地方公共団体の歳出のうちの支出が義務づけられた任意に節減できない経費である義務的経費の歳出総額に占める割合。

＊自主財源比率＝自主財源／歳入総額×100
　地方公共団体が自らその権能を行使して調達することができる財源（自主財源）が歳入総額に占める割合を示す指標で、その比率が高いほど財政運営の自主性が高いといえる。

10 固定資産（土地）提示平均価額（令和6年度）

（単位：円）

区分 市町村名	田 （千㎡当たり）	畑 （千㎡当たり）	宅地 （㎡当たり）	山林 （千㎡当たり）
横浜市	97,263	73,991	※ 139,269	49,260
川崎市	103,453	79,667	158,948	49,244
相模原市	90,080	48,814	85,036	17,247
横須賀市	80,975	71,089	55,944	38,173
平塚市	※ 112,974	76,983	74,062	39,068
鎌倉市	96,991	74,097	115,573	46,710
藤沢市	95,589	70,101	109,301	40,171
小田原市	103,928	61,659	58,083	37,728
茅ヶ崎市	91,143	71,176	117,294	48,518
逗子市	－	64,972	97,811	36,481
三浦市	84,569	82,324	31,071	30,298
秦野市	92,931	62,254	42,215	31,377
厚木市	99,805	63,030	63,183	29,161
大和市	89,524	69,028	106,584	50,152
伊勢原市	103,305	69,297	57,368	32,170
海老名市	94,848	※ 74,473	93,913	48,998
座間市	89,692	67,206	84,801	49,911
南足柄市	92,757	60,010	33,495	※ 32,282
綾瀬市	91,435	60,995	68,446	44,000

区分 市町村名	田 （千㎡当たり）	畑 （千㎡当たり）	宅地 （㎡当たり）	山林 （千㎡当たり）
葉山町	70,121	46,415	79,377	29,964
寒川町	99,483	83,701	68,044	39,404
大磯町	87,398	59,826	56,140	27,835
二宮町	69,138	52,701	50,832	23,424
中井町	88,574	56,550	24,928	29,743
大井町	88,003	53,693	36,816	27,601
松田町	69,005	43,799	42,179	16,373
山北町	89,475	54,331	19,003	17,379
開成町	123,199	85,997	49,132	－
箱根町	71,654	42,029	18,162	20,291
真鶴町	－	52,326	26,685	43,029
湯河原町	－	60,046	30,059	12,496
愛川町	85,526	49,379	42,267	20,114
清川村	74,858	45,748	21,303	12,143
県計	99,832	65,387	106,725	25,853

（注）※印欄は、総務大臣算定の提示平均価額

平成30年度より提示平均価額の算定が毎年の実施から３年に一度評価替え年度の実施に変更されたため、次回の算定は令和９年度の予定

11　税率状況

区分 / 市町村名	市町村民税 個人 均等割（円）	市町村民税 個人 所得割	市町村民税 法人 均等割	市町村民税 法人 法人税割		固定資産税	軽自動車税	市町村たばこ税	入湯税（円）	都市計画税（%）	事業所税
横浜市	3,900	8%	別表内の横浜市税率	右のうち、税率の記載された市町村以外は、別表の税率（右の記号に対応した欄を参照）	A1	1.4%	別表	別表	100	0.3	別表
川崎市	3,000	6%	別表の税率		A1				150	0.3	別表
相模原市					A2				150	0.3	別表
横須賀市					B				150	0.3	別表
平塚市					A2				80	0.2	
鎌倉市					A2				150	0.3	
藤沢市					A3				150	0.25	別表
小田原市					A2				日帰100 宿泊150	0.2	
茅ヶ崎市					A2				日帰100 宿泊150	0.3	
逗子市					A2					0.2	
三浦市					C				150	0.3	
秦野市					D1				150	0.25	
厚木市					D1				150	0.2	
大和市					C					0.2	
伊勢原市					D1				150	0.2	
海老名市					D1				150	0.2	
座間市					C				100	0.2	
南足柄市					A2				日帰免除 宿泊150	0.2	
綾瀬市					C					0.2	
葉山町					6.0%					0.3	
寒川町					E					0.2	
大磯町					F				150		
二宮町					6.0%						
中井町					D2						
大井町					A2				日帰80 宿泊150		
松田町					6.0%						
山北町					6.0%				日帰80 宿泊150		
開成町					A2						
箱根町					6.0%	1.58%			日帰50 宿泊150		
真鶴町					6.0%	1.4%					
湯河原町					6.0%				日帰100 宿泊150	0.25	
愛川町					E					0.2	
清川村					6.0%						

法人均等割別表

法人の区分		従業者	税率（円）※横浜市を除く	横浜市税率（円）
資本金等の額を有する法人	50億円超	50人超	3,000,000	3,270,000
	50億円以下10億円超	50人超	1,750,000	1,907,500
	10億円超	50人以下	410,000	446,900
	10億円以下1億円超	50人超	400,000	436,000
		50人以下	160,000	174,400
	1億円以下1千万円超	50人超	150,000	163,500
		50人以下	130,000	141,700
	1千万円以下	50人超	120,000	130,800
		50人以下	50,000	54,500
上記以外の法人			50,000	54,500

法人税割別表

	資本金等の額	税率（%）
A1 A2	5億円未満	6.0
	5億円以上10億円未満	7.2
	10億円以上	8.4
A3	5億円以下	6.0
	5億円超10億円以下	7.2
	10億円超	8.4
B	5億円以下	6.0
	5億円超10億円以下	6.8
	10億円超50億円以下	7.6
	50億円超	8.4
C	1億円以下	6.0
	1億円超	8.4
D1	1億円未満	6.0
	1億円以上5億円未満	7.2
	5億円以上	8.4
D2	1億円以下	6.0
	1億円超5億円以下	7.2
	5億円超	8.4
E	2億円未満	6.0
	2億円以上5億円未満	7.2
	5億円以上	8.4
F	1億円未満	6.0
	1億円以上10億円未満	7.2
	10億円以上	8.4

A1は、「資本金の額又は出資金の額」によって区分。

軽自動車税種別割別表

区分				税率（円）
原動機付自転車（125cc以下）	総排気量50cc以下　等			2,000
	総排気量50cc超90cc以下　等			2,000
	総排気量90cc超　等			2,400
	三輪以上総排気量20cc超　等			3,700
軽自動車（660cc以下）及び小型特殊自動車	二輪（側車付を含む）（125cc超250cc以下）			3,600
	三輪			3,900
	四輪以上	乗用	営業用	6,900
			自家用	10,800
		貨物用	営業用	3,800
			自家用	5,000
二輪の小型自動車（250cc超）				6,000

市町村たばこ税別表

	税　率
製造たばこ	6,552円/千本

事業所税別表

	税　率
資産割	600円/㎡
従業者割	0.25%

12　公営企業設置状況

令和7年3月31日現在

事業名 ＼ 団体名		県計（施設数）	横浜市	川崎市	相模原市	横須賀市	平塚市	鎌倉市	藤沢市	小田原市	茅ヶ崎市	逗子市	三浦市	秦野市	厚木市	大和市	伊勢原市	海老名市	座間市	南足柄市	綾瀬市	葉山町	寒川町	大磯町	二宮町	中井町	大井町	松田町	山北町	開成町	箱根町	真鶴町	湯河原町	愛川町	清川村
1. 水道事業		◎ 17（17）	◎	◎		◎				◎			◎	◎					◎	◎						◎	◎	◎	◎	◎	◎	◎	◎	◎	
2. 工業用水道事業		◎ 2（2）	◎	◎																															
3. 交通事業	(1)路面電車事業																																		
	(2)自動車運送事業	◎ 2（2）	◎	◎																															
	(3)都市高速鉄道事業	◎ 1（1）	◎																																
	(4)懸垂電車事業																																		
	(5)船舶運航事業																																		
4. 電気事業		○ 1（1）	○																																
5. ガス事業																																			
6. 病院事業		◎ 10（15）	◎ (3)	◎ (3)		◎ (2)	◎		◎	◎	◎		◎		◎	◎																			
7. 簡易水道事業		◎ 3（3）			◎																							◎							◎
8. 下水道事業		◎ 37（37）	◎	◎	◎◎◎	◎	◎◎	◎	◎	◎	◎	◎	◎	◎	◎	◎	◎	◎	◎	◎	◎	◎	◎	◎	◎	◎	◎	◎	◎	◎	◎	◎	◎◎	◎	◎
9. 港湾整備事業		○ 2（2）	○	○																															
10. 市場事業		○ 5（8）	○	○ (2)			○			○ (2)			○ (2)																						
11. と畜場事業		○ 1（1）	○																																
12. 観光事業	(1)休養宿泊事業																																		
	(2)索道事業																																		
	(3)その他事業	◎ 1（1） ○ 3（4）		○						○ (2)																					○		◎		
13. 宅地造成事業	(1)臨海土地造成事業	◎ 1（4） ○ 1（1）	◎○ (4)(1)																																
	(2)その他事業	○ 3（3）	○						○																					○					
14. 有料道路事業																																			
15. 駐車場整備事業		○ 2（12）	○ (6)		○ (6)																														
16. 介護サービス事業		○ 8（10）					○			○	○ (3)					○				○○	○											○			
17. その他事業																																			
計	◎法適用	74（82）	7 (12)	5 (7)	4 (4)	3 (4)	3 (3)	1 (1)	2 (2)	3 (3)	2 (2)	1 (1)	3 (3)	2 (2)	2 (2)	2 (2)	1 (1)	1 (1)	2 (2)	2 (2)	1 (1)	1 (1)	1 (1)	1 (1)	1 (1)	2 (2)	2 (2)	3 (3)	2 (2)	2 (2)	2 (2)	2 (2)	4 (4)	2 (2)	2 (2)
	○法非適用	26（42）	7 (12)	3 (4)	1 (6)		2 (2)		1 (1)	3 (5)	1 (3)		1 (2)			1 (1)				2 (2)	1 (1)									1 (1)	1 (1)	1 (1)			
合計		100（124）	14 (24)	8 (11)	5 (10)	3 (4)	5 (5)	1 (1)	3 (3)	6 (8)	3 (5)	1 (1)	4 (5)	2 (2)	2 (2)	3 (3)	1 (1)	1 (1)	2 (2)	4 (4)	2 (2)	1 (1)	1 (1)	1 (1)	1 (1)	2 (2)	2 (2)	3 (3)	2 (2)	3 (3)	3 (3)	3 (3)	4 (4)	2 (2)	2 (2)

（注）下水道事業…相模原市は、公共下水道、農業集落排水事業及び特定地域生活排水処理施設、平塚市は、公共下水道及び農業集落排水事業、
湯河原町は、公共下水道及び特定環境保全公共下水道、清川村は、特定環境保全公共下水道、その他市町は、公共下水道。

13　公共施設の整備状況

令和６年３月31日現在

区分 / 市町村名	市町村立												都市公園等		道路	し尿	ごみ
	保育所	幼稚園	認定こども園	児童館	公民館	会館等	博物館	図書館	体育館	陸上競技場	野球場	プール	市町村立	市以町村立外	実延長（m）	年間総収集量（kl）	年間総収集量（t）
横浜市	60	0	0	0	0	121	6	18	26	4	21	44	2,724	4	7,360,914	2,798	991,747
川崎市	21	0	0	58	13	11	2	12	11	4	46	14	1,283	1	2,378,719	2,607	376,222
相模原市	22	0	2	47	32	7	1	4	5	2	8	8	636	3	2,148,233	2,492	203,683
指定都市計	103	0	2	105	45	139	9	34	42	10	75	66	4,643	8	11,887,866	7,897	1,571,652
横須賀市	9	1	1	0	0	3	5	4	4	1	7	12	552	2	1,189,312	1,373	96,354
平塚市	7	2	1	0	26	1	2	4	2	1	1	6	284	0	802,414	633	73,948
鎌倉市	5	0	0	0	0	1	1	5	4	0	1	2	283	0	624,052	770	53,892
藤沢市	14	0	0	5	15	3	0	4	2	0	6	9	317	3	1,316,093	1,863	123,101
小田原市	5	6	0	0	0	1	1	2	1	1	1	2	155	1	609,729	1,305	54,682
茅ヶ崎市	7	0	0	0	5	2	2	2	2	1	2	3	200	2	677,532	1,352	63,206
逗子市	2	0	0	0	0	3	0	3	1	0	3	2	94	0	215,489	273	13,779
三浦市	0	0	0	0	1	1	0	2	1	1	1	1	63	1	448,393	2,604	14,122
秦野市	0	7	5	1	11	1	1	1	1	1	1	4	214	1	642,016	417	32,173
厚木市	4	0	0	38	16	1	1	1	6	1	2	3	240	1	1,149,751	1,461	47,999
大和市	5	0	0	0	5	1	0	3	1	1	4	1	287	0	562,136	631	64,371
伊勢原市	2	0	0	1	7	1	1	1	1	0	2	1	148	0	422,941	1,170	22,867
海老名市	4	0	0	0	0	2	0	2	2	1	1	3	180	2	457,560	415	26,024
座間市	8	0	0	4	3	1	0	1	1	0	2	10	146	1	373,560	280	23,325
南足柄市	1	5	0	1	1	1	0	1	1	0	2	1	33	0	211,285	339	11,866
綾瀬市	2	0	0	0	6	1	0	1	1	1	3	0	136	0	362,057	528	18,006
市（除指定都市）計	75	21	7	50	96	24	14	37	31	10	39	60	3,332	14	10,064,320	15,414	739,715
市計	178	21	9	155	141	163	23	71	73	20	114	126	7,975	22	21,952,186	23,311	2,311,367
葉山町	1	0	0	0	0	1	1	1	0	0	1	0	68	2	152,556	84	8,570
寒川町	0	0	0	0	4	0	0	1	1	1	5	2	43	0	195,224	450	12,661
大磯町	1	2	0	0	0	1	2	2	0	0	0	1	53	1	130,687	469	9,448
二宮町	1	0	0	0	0	2	0	1	2	1	0	2	17	0	120,598	272	7,493
中井町	0	0	1	0	1	0	0	0	0	0	1	0	28	0	117,189	86	2,867
大井町	1	3	0	0	0	2	0	0	1	0	0	0	16	0	111,670	41	4,992
松田町	1	2	0	0	1	1	0	1	1	0	0	0	9	0	61,984	134	3,066
山北町	1	1	1	0	0	0	0	0	0	0	0	2	7	0	89,802	519	3,315
開成町	0	1	0	0	0	0	0	0	0	0	0	0	37	0	68,827	75	5,330
箱根町	1	1	2	0	4	0	2	0	1	0	0	0	12	1	135,283	302	12,835
真鶴町	0	1	0	0	1	0	1	1	1	0	0	0	1	0	75,081	91	2,808
湯河原町	4	1	0	0	0	10	1	1	2	0	0	1	21	0	140,787	153	12,158
愛川町	6	0	0	0	3	0	1	0	4	1	2	3	77	1	355,691	254	11,417
清川村	0	1	0	0	0	2	0	1	0	0	1	0	0	0	31,656	42	909
町村計	17	13	4	0	14	19	8	9	13	3	10	11	389	5	1,787,035	2,972	97,869
県（除指定都市）計	92	34	11	50	110	43	22	46	44	13	49	71	3,721	19	11,851,355	18,386	837,584
県計	195	34	13	155	155	182	31	80	86	23	124	137	8,364	27	23,739,221	26,283	2,409,236

※　保育所は令和５年10月１日時点、幼稚園は令和６年５月１日時点、認定こども園及び道路は令和６年４月１日時点の数値を記載している。

14　老年人口（65歳以上）

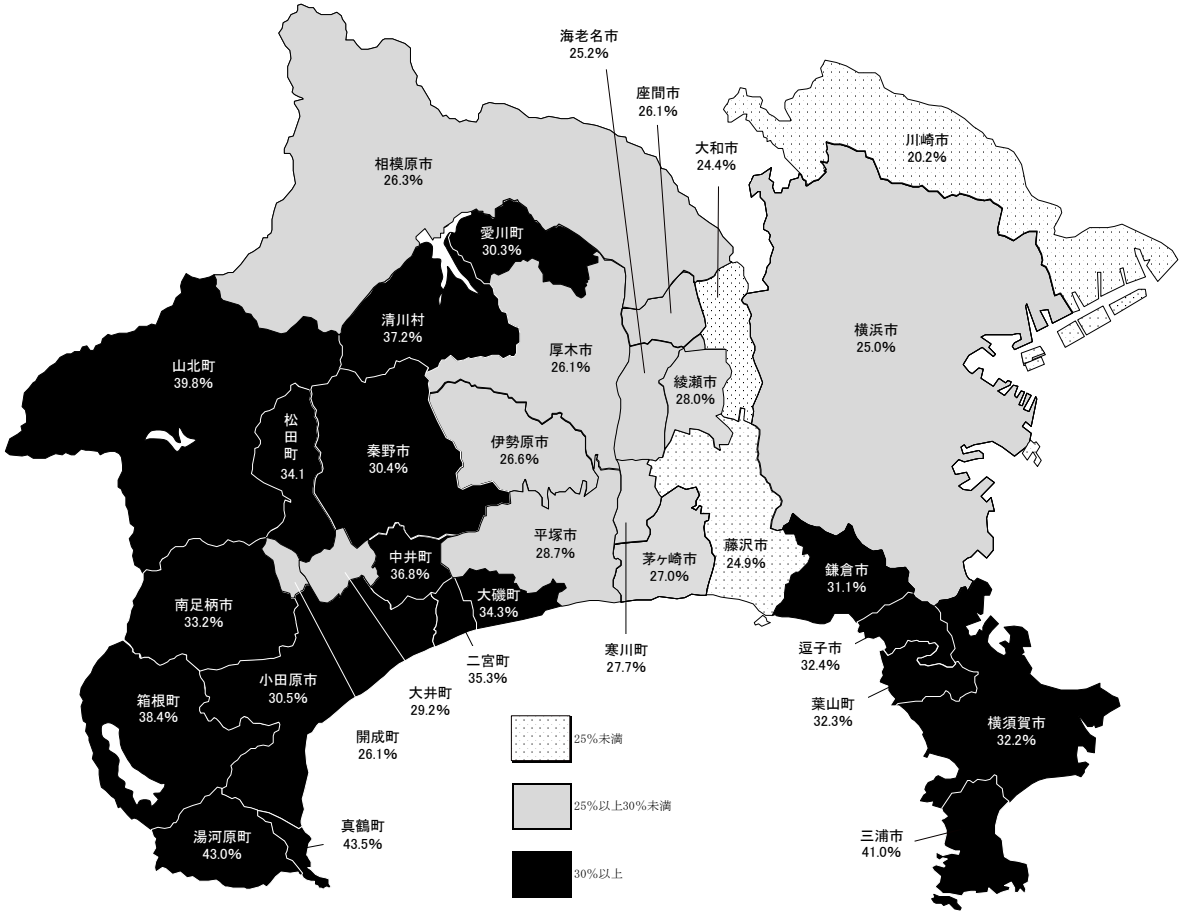

市町村名	65歳以上人口（人）	市町村名	65歳以上人口（人）
横浜市	920,583	葉山町	10,071
川崎市	301,151	寒川町	13,250
相模原市	185,236	大磯町	10,853
指定都市計	1,406,970	二宮町	9,682
		中井町	3,303
横須賀市	124,727	大井町	4,963
平塚市	72,510	松田町	3,651
鎌倉市	53,378	山北町	3,873
藤沢市	106,517	開成町	4,768
小田原市	56,588	箱根町	4,120
茅ヶ崎市	64,882	真鶴町	2,923
逗子市	17,948	湯河原町	9,961
三浦市	17,158	愛川町	11,947
秦野市	48,518	清川村	1,131
厚木市	57,522	町村計	94,496
大和市	56,696		
伊勢原市	26,579	県(除指定都市)計	901,608
海老名市	33,825		
座間市	33,638	県計	2,308,578
南足柄市	13,440		
綾瀬市	23,186		
市(除指定都市)計	807,112		
市計	2,214,082		

15 県市町村議会党派別議員数及び任期満了

令和７年７月31日現在

市町村名	定数条例		現員数	欠員	自民党	立憲民主	維新	公明党	国民民主	共産党	参政党	諸派	無所属	任期満了
	定数	制定年月日												
横浜市	86	H21.3.31	86		33	15	8	15	4	5			6	9．4．29
川崎市	60	H23.3.1	60		17	12	7	11	1	8			4	9．5．2
相模原市	46	H26.11.20	45	1	12	8	3	8		2		2	10	9．4．29
指定都市計	192		191	1	62	35	18	34	5	15		2	20	
横須賀市	39	R4.10.7	39		14		2	7		3			13	9．5．1
平塚市	26	H30.12.21	26		4	1	1	5		2		1	12	9．4．30
鎌倉市	26	H25.1.4	26		3	2		3	1	2	1	2	12	11．5．14
藤沢市	36	H18.12.5	36		7	2	2	5	1	4	1	1	13	9．4．30
小田原市	27	H30.12.21	26	1		2	2	4		2			16	9．4．30
茅ヶ崎市	28	H22.12.20	26	2	2	3	1	4		2	1		13	9．4．30
逗子市	17	H29.12.21	15	2	4	1	1	2		1			6	8．4．5
三浦市	13	H27.3.19	13		6			1		2			4	9．4．30
秦野市	24	H24.6.28	24		4		1	3		1			15	9．9．10
厚木市	28	H14.6.26	28		4	2	1	5		1		1	14	9．7．31
大和市	28	H22.9.29	28		7	2	1	5		2	1	2	8	9．5．3
伊勢原市	20	H30.12.20	20			1		2		2			15	9．4．29
海老名市	22	H23.6.14	22		1	2	2	3		2	1	1	10	9．11．14
座間市	22	H28.6.22	22		5	1	1	4		2		2	7	10．9．30
南足柄市	16	H17.9.20	15	1				2		1			12	9．4．29
綾瀬市	20	H26.9.29	18	2	2			4		2	1		9	9．4．29
市(除指定都市)計	392		384	8	63	19	15	59	2	31	6	10	179	
市計	584		575	9	125	54	33	93	7	46	6	12	199	
葉山町	14	H22.3.29	14				1	1		2			10	9．4．30
寒川町	18	H20.6.2	18		2	2		3		2		1	8	11．2．24
大磯町	14	H18.6.15	14		2		1	2		1			8	9．7．15
二宮町	14	H18.9.12	14					1		1			12	8．11．29
中井町	12	H25.3.25	12							1			11	9．4．29
大井町	13	R5.9.14	13					1	1	1			10	10．9．30
松田町	12	H22.12.24	12					1		1			10	9．9．30
山北町	12	R4.3.16	12					1					11	9．4．30
開成町	12	H22.9.16	12					1					11	9．4．30
箱根町	14(12)	R5.9.21	14					1		2			11	7．9．29
真鶴町	10	R3.3.9	10					1		1		1	7	7．9．29
湯河原町	14	H23.3.4	14					1		1			12	10．3．31
愛川町	14	R5.3.28	14		1			3		3			7	9．10．14
清川村	8	R3.3.5	8		1								7	11．4．30
町村計	181		181		6	2	2	17	1	16		2	135	
県(除指定都市)計	573		565	8	69	21	17	76	3	47	6	12	314	
県計	765		756	9	131	56	35	110	8	62	6	14	334	
県議会	105	R4.5.31	100	5	45	24	5	8		3		1	14	9．4．29

※党派別は立候補届出時の候補者届出書に記載された区分による。

※制定年月日は、制定後の改正がある場合は、直近の改正年月日を掲載している。

※( )書きの定数は、次期一般選挙から適用される定数である。

16 県議会議員の選挙区及び各選挙区の定数

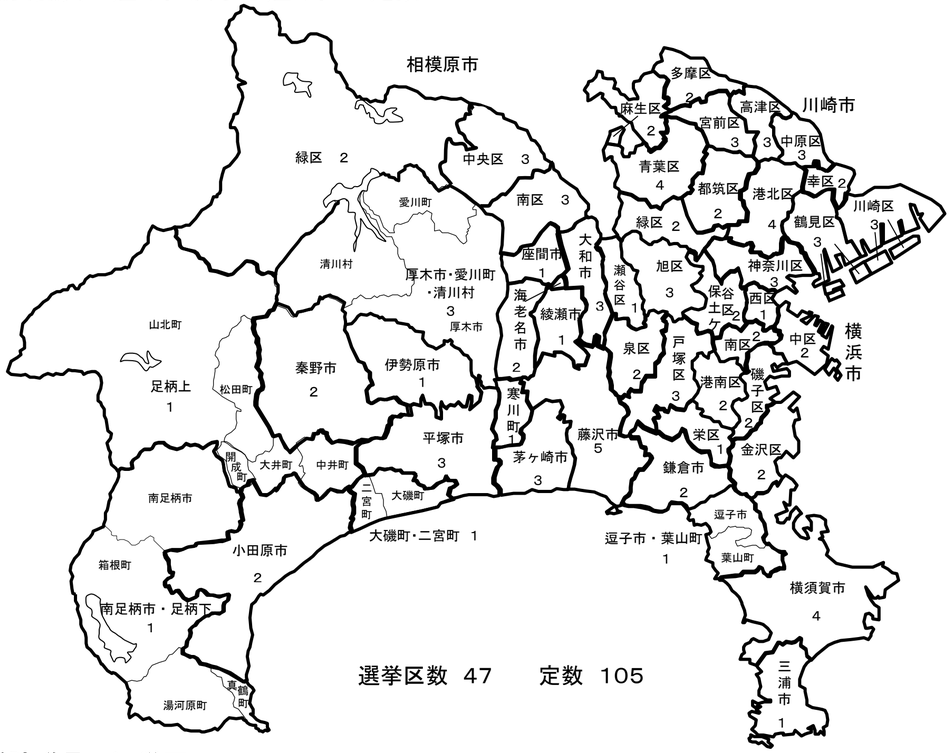

17 衆議院議員の選挙区

18　市区町村別選挙人名簿登録者数

令和６年９月２日現在
神奈川県選挙管理委員会

区分 / 市区町村名	R6.9.2 現在登録者数 男	女	計	R5.9.1 現在登録者数 男	女	計	比較増減数 男	女	計	比較増減率（%） 男	女	計
鶴見区	124,423	116,117	240,540	124,251	115,812	240,063	172	305	477	0.14	0.26	0.20
神奈川区	103,767	102,235	206,002	103,124	101,544	204,668	643	691	1,334	0.62	0.68	0.65
西区	43,851	43,777	87,628	43,617	43,637	87,254	234	140	374	0.54	0.32	0.43
中区	63,343	58,249	121,592	63,062	58,111	121,173	281	138	419	0.45	0.24	0.35
南区	83,831	83,586	167,417	83,812	83,626	167,438	19	-40	-21	0.02	-0.05	-0.01
港南区	87,136	94,168	181,304	87,842	94,634	182,476	-706	-466	-1,172	-0.80	-0.49	-0.64
保土ケ谷区	84,375	87,304	171,679	84,782	87,445	172,227	-407	-141	-548	-0.48	-0.16	-0.32
旭区	99,508	106,605	206,113	100,170	106,984	207,154	-662	-379	-1,041	-0.66	-0.35	-0.50
磯子区	67,695	70,568	138,263	68,159	70,896	139,055	-464	-328	-792	-0.68	-0.46	-0.57
金沢区	80,024	84,923	164,947	80,661	85,306	165,967	-637	-383	-1,020	-0.79	-0.45	-0.61
港北区	147,618	151,395	299,013	146,939	150,491	297,430	679	904	1,583	0.46	0.60	0.53
緑区	73,861	77,082	150,943	74,013	77,048	151,061	-152	34	-118	-0.21	0.04	-0.08
青葉区	122,758	134,671	257,429	123,326	135,096	258,422	-568	-425	-993	-0.46	-0.31	-0.38
都筑区	85,787	89,330	175,117	85,817	88,997	174,814	-30	333	303	-0.03	0.37	0.17
戸塚区	114,463	120,479	234,942	114,702	120,513	235,215	-239	-34	-273	-0.21	-0.03	-0.12
栄区	50,019	53,743	103,762	50,059	53,737	103,796	-40	6	-34	-0.08	0.01	-0.03
泉区	62,084	65,950	128,034	62,292	66,046	128,338	-208	-96	-304	-0.33	-0.15	-0.24
瀬谷区	50,119	53,183	103,302	50,248	53,317	103,565	-129	-134	-263	-0.26	-0.25	-0.25
横浜市計	1,544,662	1,593,365	3,138,027	1,546,876	1,593,240	3,140,116	-2,214	125	-2,089	-0.14	0.01	-0.07
川崎区	103,636	85,327	188,963	103,790	85,335	189,125	-154	-8	-162	-0.15	-0.01	-0.09
幸区	72,370	69,753	142,123	71,886	69,144	141,030	484	609	1,093	0.67	0.88	0.78
中原区	110,228	109,433	219,661	109,526	108,649	218,175	702	784	1,486	0.64	0.72	0.68
高津区	96,356	97,284	193,640	95,660	96,696	192,356	696	588	1,284	0.73	0.61	0.67
宮前区	93,703	100,170	193,873	93,966	99,830	193,796	-263	340	77	-0.28	0.34	0.04
多摩区	94,294	91,639	185,933	93,485	91,092	184,577	809	547	1,356	0.87	0.60	0.73
麻生区	71,419	77,654	149,073	71,411	77,590	149,001	8	64	72	0.01	0.08	0.05
川崎市計	642,006	631,260	1,273,266	639,724	628,336	1,268,060	2,282	2,924	5,206	0.36	0.47	0.41
緑区	71,082	70,089	141,171	71,395	70,252	141,647	-313	-163	-476	-0.44	-0.23	-0.34
中央区	114,562	113,310	227,872	114,772	113,429	228,201	-210	-119	-329	-0.18	-0.10	-0.14
南区	116,029	119,218	235,247	116,212	119,234	235,446	-183	-16	-199	-0.16	-0.01	-0.08
相模原市計	301,673	302,617	604,290	302,379	302,915	605,294	-706	-298	-1,004	-0.23	-0.10	-0.17
横須賀市	162,515	165,683	328,198	164,357	167,217	331,574	-1,842	-1,534	-3,376	-1.12	-0.92	-1.02
平塚市	108,262	109,075	217,337	108,048	108,826	216,874	214	249	463	0.20	0.23	0.21
鎌倉市	70,107	80,256	150,363	70,440	80,551	150,991	-333	-295	-628	-0.47	-0.37	-0.42
藤沢市	181,660	189,005	370,665	181,633	188,942	370,575	27	63	90	0.01	0.03	0.02
小田原市	77,207	82,398	159,605	77,696	82,605	160,301	-489	-207	-696	-0.63	-0.25	-0.43
茅ヶ崎市	100,338	107,901	208,239	100,276	107,597	207,873	62	304	366	0.06	0.28	0.18
逗子市	22,976	26,737	49,713	23,172	26,948	50,120	-196	-211	-407	-0.85	-0.78	-0.81
三浦市	17,185	18,526	35,711	17,531	18,910	36,441	-346	-384	-730	-1.97	-2.03	-2.00
秦野市	66,924	67,595	134,519	67,237	67,700	134,937	-313	-105	-418	-0.47	-0.16	-0.31
厚木市	95,927	90,121	186,048	96,121	90,268	186,389	-194	-147	-341	-0.20	-0.16	-0.18
大和市	100,981	102,063	203,044	101,097	101,780	202,877	-116	283	167	-0.11	0.28	0.08
伊勢原市	42,639	41,341	83,980	42,702	41,481	84,183	-63	-140	-203	-0.15	-0.34	-0.24
海老名市	58,265	58,154	116,419	57,854	57,608	115,462	411	546	957	0.71	0.95	0.83
座間市	55,013	55,436	110,449	55,272	55,391	110,663	-259	45	-214	-0.47	0.08	-0.19
南足柄市	17,035	17,794	34,829	17,167	17,923	35,090	-132	-129	-261	-0.77	-0.72	-0.74
綾瀬市	33,954	33,276	67,230	34,189	33,448	67,637	-235	-172	-407	-0.69	-0.51	-0.60
三浦郡葉山町	12,448	14,525	26,973	12,613	14,621	27,234	-165	-96	-261	-1.31	-0.66	-0.96
高座郡寒川町	20,533	20,155	40,688	20,650	20,102	40,752	-117	53	-64	-0.57	0.26	-0.16
大磯町	13,317	14,135	27,452	13,425	14,263	27,688	-108	-128	-236	-0.80	-0.90	-0.85
二宮町	11,638	12,631	24,269	11,813	12,780	24,593	-175	-149	-324	-1.48	-1.17	-1.32
中郡計	24,955	26,766	51,721	25,238	27,043	52,281	-283	-277	-560	-1.12	-1.02	-1.07
中井町	3,815	3,764	7,579	3,845	3,801	7,646	-30	-37	-67	-0.78	-0.97	-0.88
大井町	7,321	7,517	14,838	7,302	7,486	14,788	19	31	50	0.26	0.41	0.34
松田町	4,474	4,636	9,110	4,549	4,679	9,228	-75	-43	-118	-1.65	-0.92	-1.28
山北町	4,062	4,229	8,291	4,137	4,316	8,453	-75	-87	-162	-1.81	-2.02	-1.92
開成町	7,398	7,876	15,274	7,405	7,804	15,209	-7	72	65	-0.09	0.92	0.43
足柄上郡計	27,070	28,022	55,092	27,238	28,086	55,324	-168	-64	-232	-0.62	-0.23	-0.42
箱根町	4,431	4,726	9,157	4,510	4,883	9,393	-79	-157	-236	-1.75	-3.22	-2.51
真鶴町	2,803	3,224	6,027	2,861	3,299	6,160	-58	-75	-133	-2.03	-2.27	-2.16
湯河原町	9,655	11,089	20,744	9,805	11,284	21,089	-150	-195	-345	-1.53	-1.73	-1.64
足柄下郡計	16,889	19,039	35,928	17,176	19,466	36,642	-287	-427	-714	-1.67	-2.19	-1.95
愛川町	16,529	15,184	31,713	16,653	15,267	31,920	-124	-83	-207	-0.74	-0.54	-0.65
清川村	1,208	1,147	2,355	1,231	1,163	2,394	-23	-16	-39	-1.87	-1.38	-1.63
愛甲郡計	17,737	16,331	34,068	17,884	16,430	34,314	-147	-99	-246	-0.82	-0.60	-0.72
指定都市計	2,488,341	2,527,242	5,015,583	2,488,979	2,524,491	5,013,470	-638	2,751	2,113	-0.03	0.11	0.04
一般市計	1,210,988	1,245,361	2,456,349	1,214,792	1,247,195	2,461,987	-3,804	-1,834	-5,638	-0.31	-0.15	-0.23
市部計	3,699,329	3,772,603	7,471,932	3,703,771	3,771,686	7,475,457	-4,442	917	-3,525	-0.12	0.02	-0.05
郡部計	119,632	124,838	244,470	120,799	125,748	246,547	-1,167	-910	-2,077	-0.97	-0.72	-0.84
県計	3,818,961	3,897,441	7,716,402	3,824,570	3,897,434	7,722,004	-5,609	7	-5,602	-0.15	0.00	-0.07

19　総合計画策定状況

区分 / 市町村名	計画の名称	基本構想 議決年月日	基本構想 期間	基本計画 期間	実施計画 期間	審議会 条例制定（施行）年月日	審議会 構成人員（人）
横浜市	横浜市基本構想(長期ビジョン)・横浜市中期計画	平18. 6.23	平18から概ね20年間（令7頃まで）	令4～令7		昭39. 6.15	80以内
川崎市	川崎市総合計画	平27.12.15	平28から30年程度を展望	平28から概ね10年間	令4～令7	－	－
相模原市	未来へつなぐさがみはらプラン　相模原市総合計画	令元.6.28	令2から概ね20年間	令2～令9	－	(規則昭41.10.18)	30以内
横須賀市	横須賀市基本構想・基本計画（ＹＯＫＯＳＵＫＡビジョン２０３０）	令 4. 3.24	令4～令11	令4～令11	令4～令7	平8. 4. 1	40以内
平塚市	平塚市総合計画　～ひらつかＶＩＳＩＯＮ～	－	－	令6～令13	令7～令9	平25.3.22	23以内
鎌倉市	第３次鎌倉市総合計画	平 7. 9.14	平8～令7	令2～令7	令2～令7	平24. 6.29	15以内
藤沢市	－	－	－	－	－	－	－
小田原市	第７次小田原市総合計画	令7.2.27	令和7から概ね20年間	令和7		昭54. 4. 1	20以内
茅ヶ崎市	茅ヶ崎市総合計画	令 2. 9.24	令3～令12	－	令5～令7	平11. 1. 1	25以内
逗子市	逗子市総合計画　第３期逗子市まち・ひと・しごと創生総合戦略（2025-2029）	平27. 1.29	平27～令20	－	令5～令11	昭45. 2.16	20以内
三浦市	第４次三浦市総合計画（2017年版）　三浦みらい創生プラン	平13. 3.28	平13～令7	平29～令7	令3～令7	昭43. 3.25	20以内
秦野市	秦野市総合計画（はだの2030プラン）	令 2.11.30	令3～令12	令3～令7（前期）	令7	昭43. 3.26	20
厚木市	第10次厚木市総合計画（あつぎ元気プラン）	令 2.12.22	令3～令14	令3～令8	令6～令8	昭42. 5.27	15以内
大和市	第10次大和市総合計画	令 6.12.20	令7～令16	令7～令11	令7～令9	昭44.10. 1	20以内
伊勢原市	伊勢原市第６次総合計画	令4.12.19	令5～令14	令5～令9	令6～令8	(規則昭41. 8. 1)	20以内
海老名市	えびな未来創造プラン２０２０	令 2. 2.26	令2～令11	－	－	昭43. 8.15	15以内
座間市	第五次座間市総合計画－ざま未来プラン－	令 4. 12.23	令5～令12	－	令5～令7	平12. 4. 1	15以内
南足柄市	南足柄市第六次総合計画	令5.12.18	令6～令13	令6～令9	令6～令7	(規則昭51. 4. 1)	10以内
綾瀬市	綾瀬市総合計画2030	令 2. 9.28	令3～令12	－	令7～令9	昭53. 3.28	22以内
葉山町	第五次葉山町総合計画	令6.12.13	令7～令22	令7～令10（1期）	毎年度見直し	平7. 7. 8	17以内
寒川町	寒川町総合計画2040	令 2. 7.30	令3～令22	－	令7～令10	昭41.10.21	16以内
大磯町	大磯町第五次総合計画	令 2. 9.29	令3～令12	令3～令7	令7	昭42. 3.14	15以内
二宮町	第６次二宮町総合計画	令 4. 6.14	令5～令14	令5～令9	令5～令9	平 8. 4. 1	16以内
中井町	第六次中井町総合計画	平28. 3. 2	平28～令7	令3～令7	令3～令7	昭41.12.23	16
大井町	大井町第６次総合計画（つなごう！大井未来計画）	令 2.12. 4	令3～令12	令3～令7	令5～令7	昭41. 6. 1	17以内
松田町	松田町第６次総合計画	平31. 3. 8	平31～令8	平31～令8	令5～令8	昭43.12.27	15以内
山北町	山北町第６次総合計画	令 6. 3. 6	令6～令15	令6～令15	－	昭42. 7.28	16以内
開成町	第六次開成町総合計画	令 7. 1.17	令7～令14	令7～令10	令7～令9	昭47. 2.19	13
箱根町	箱根町第６次総合計画	平29. 2.23	平29～令8	令4～令8（後期）	令6～令8	昭42. 3.31	10
真鶴町	第５次真鶴町総合計画	令 3. 3. 2	令3～令10	令7～令10	－	(規則平12. 3.21)	14
湯河原町	ゆがわら2021プラン(湯河原町総合計画)	令 3. 2.22	令3～令12	令3～令7	令4～令6	昭42. 3.13	17以内
愛川町	第６次愛川町総合計画	令 4.12.14	令5～令16	令5～令10	令7～令9	平26. 3.31	17以内
清川村	第４次清川村総合計画	令5.12.15	令6～令15	令6～令10（前期）	令6～令8	昭44. 3. 8	13
県計			31	26	28	31	

※ 令和7年4月1日現在計画期間中の総合計画の内容であり、一部修正の場合は最新のものを記載している。

20 地域指定図

(1) 都市計画図

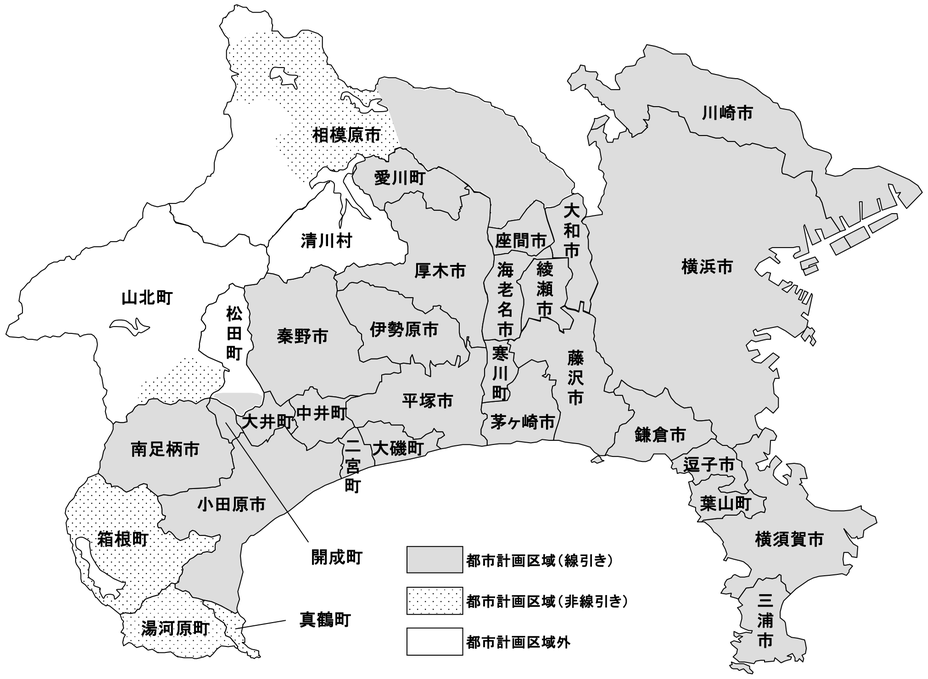

(2) 首都圏、振興山村、過疎地域

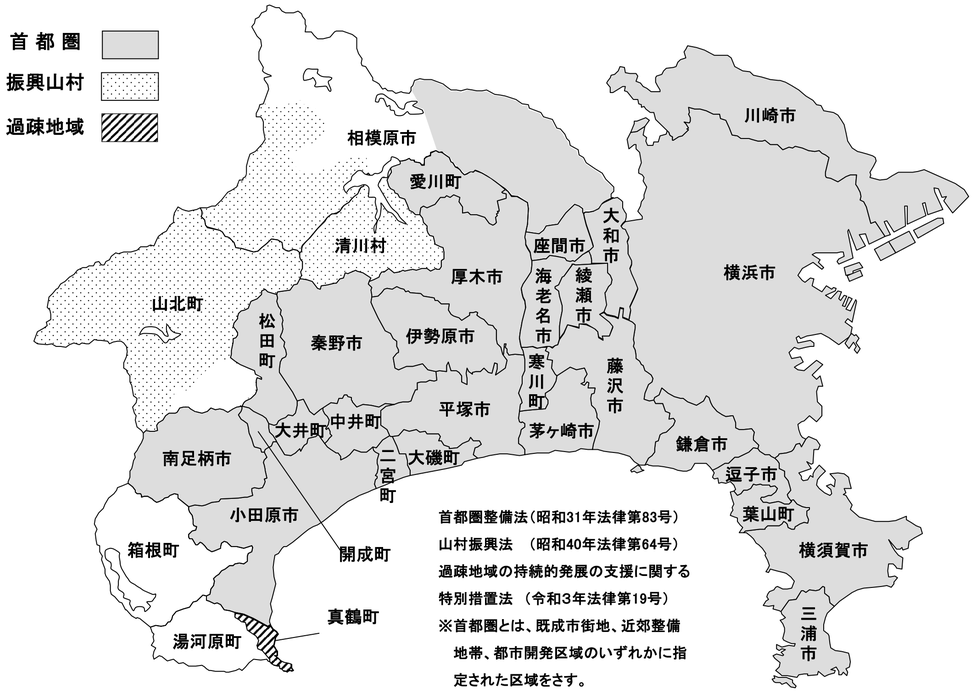

(3) 地震防災対策強化地域

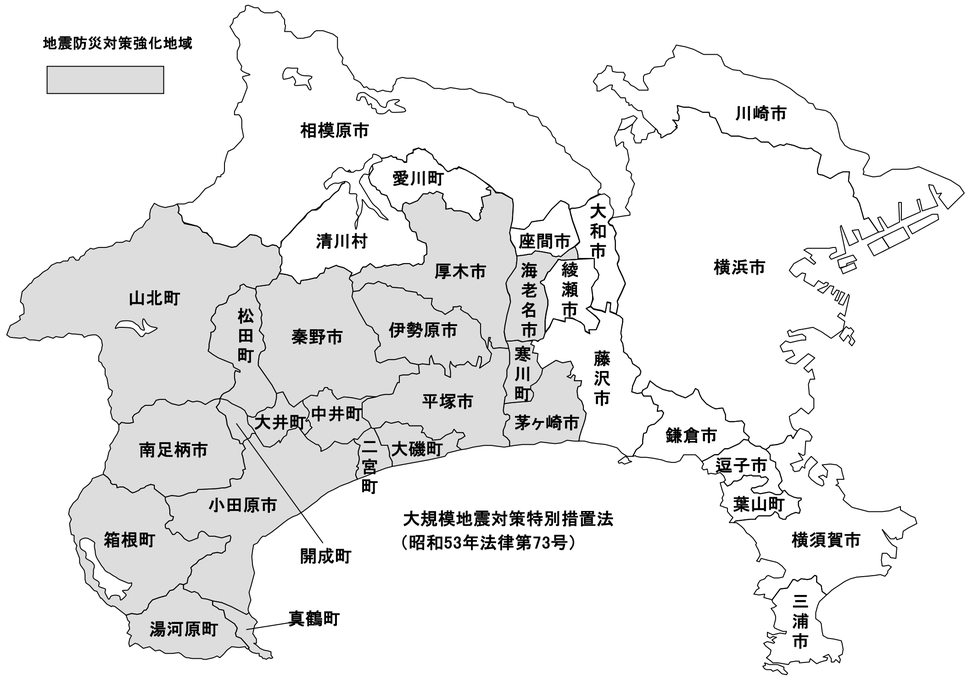

（4）南海トラフ地震防災対策推進地域、南海トラフ地震津波避難対策特別強化地域

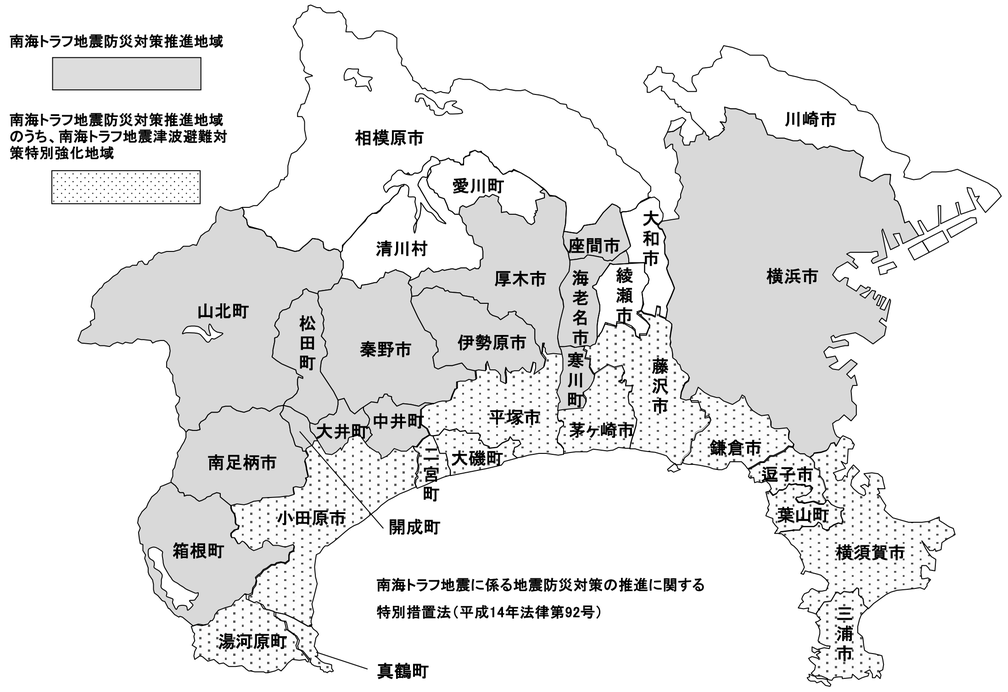

（5）首都直下地震緊急対策区域（※県内全域）

首都直下地震対策特別措置法（平成25年法律第88号）

21　事務の共同処理状況

(1) 一部事務組合・広域連合の設立状況

令和7年4月1日現在

区分	事務の種類	件数		事務所所在地	電話番号	ＦＡＸ番号	構成団体名	管理者名	設立年月日
1　市町村相互間	共有林野、山林の管理処分	10	小田原市外二ヶ市町組合	〒250-8555　小田原市荻窪 300	0465(33)1320	0465(33)1286	小田原市、南足柄市、大井町	加藤　憲一（小田原市長）	明24.10.26
			南足柄市外五ケ市町組合	〒250-0192　南足柄市関本 440	0465(74)2111	0465(72)2018	小田原市、南足柄市、大井町、松田町、山北町、開成町	加藤　修平（南足柄市長）	明32.3.2
			南足柄市外二ケ市町組合	〃	〃	〃	小田原市、南足柄市、大井町	〃	昭5.5.5
			南足柄市外二ケ町組合	〃	〃	〃	南足柄市、山北町、開成町	〃	〃
			南足柄市・山北町・開成町一部事務組合	〃	〃	〃	〃	〃	昭5.12.3
			松田町外三ヶ町組合	〒258-0195　山北町山北 1301-4	0465(75)3652	0465(75)3660	松田町、山北町、開成町、大井町	湯川裕司（山北町長）	昭15.3.19
			松田町外二ヶ町組合	〒258-8585　松田町松田惣領 2037	0465(83)1221	0465(83)1229	松田町、大井町、開成町	本山博幸（松田町長）	昭32.3.28
			箱根町外二カ市組合	〒250-8555　小田原市荻窪 300	0465(33)1320	0465(33)1286	小田原市、南足柄市、箱根町	加藤　憲一（小田原市長）	昭40.12.7
			南足柄市外四ケ市町組合	〒250-0192　南足柄市関本 440	0465(74)2111	0465(72)2018	小田原市、南足柄市、大井町、開成町、箱根町	加藤　修平（南足柄市長）	昭41.9.8
			金目川水害予防組合	〒254-8686　平塚市浅間町 9-1	0463(35)8102	0463(35)8125	平塚市、秦野市、伊勢原市	落合克宏（平塚市長）	昭26.8.27
	ごみ・し尿処理	7	秦野市伊勢原市環境衛生組合 (*1)	〒257-0031　秦野市曽屋 4624	0463(82)2500	0463(83)5933	秦野市、伊勢原市	高橋昌和（秦野市長）	昭36.5.20
			高座清掃施設組合 (*2)	〒243-0417　海老名市本郷 1-1	046(238)2094	046(238)6010	海老名市、座間市、綾瀬市	内野　優（海老名市長）	昭38.12.28
			足柄上衛生組合 (*3)	〒250-0101　南足柄市班目 1547	0465(74)0722	0465(74)0702	南足柄市、中井町、大井町、松田町、山北町、開成町	湯川裕司（山北町長）	昭39.9.17
			湯河原町真鶴町衛生組合	〒259-0312　湯河原町吉浜 2021-95	0465(63)3472	0465(63)3473	真鶴町、湯河原町	内藤喜文（湯河原町長）	昭52.2.1
			足柄東部清掃組合	〒258-0012　大井町柳 540	0465(83)1554	0465(83)1400	中井町、大井町、松田町	小田眞一（大井町長）	昭57.2.1
			足柄西部清掃組合	〒258-0113　山北町山北 3680	0465(76)4655	0465(76)4633	山北町、開成町	湯川裕司（山北町長）	平3.4.1
			厚木愛甲環境施設組合	〒243-0017　厚木市栄町 1-16-15	046(297)1153	046(221)5322	厚木市、愛川町、清川村	山口貴裕（厚木市長）	平16.4.1
	斎場の運営	1	広域大和斎場組合	〒242-0005　大和市西鶴間 8-10-8	046(262)6646	046(264)5564	大和市、海老名市、座間市、綾瀬市	古谷田力（大和市長）	昭54.7.28
	退職手当の支給	1	神奈川県市町村職員退職手当組合	〒231-0023　横浜市中区山下町 75	045(664)7455	045(664)7610	伊勢原市、海老名市、南足柄市、全町村、高座清掃施設組合ほか５組合 (*4)	小野澤　豊（愛川町長）	昭40.5.1
	町村情報ネットワークの運営	1	神奈川県町村情報システム共同事業組合	〒231-0023　横浜市中区山下町 75	045(640)3195	045(226)9980	全町村	山梨崇仁（葉山町長）	平23.4.1
	後期高齢者医療	1	神奈川県後期高齢者医療広域連合	〒221-0052　横浜市神奈川区栄町 8-1 ヨコハマポートサイドビル９階	045(440)6700	045(441)1500	全市町村	佐藤　光（茅ヶ崎市長）	平19.1.11
	小計	21							
2　都道府県と市町村	水道用水供給事業	1	神奈川県内広域水道企業団	〒241-8525　横浜市旭区矢指町 1194	045(363)1111	045(363)1121	神奈川県、横浜市、川崎市、横須賀市	城　博俊	昭44.5.1
	地方競馬の開催	1	神奈川県川崎競馬組合	〒210-0011　川崎市川崎区富士見 1-5-1	044(233)6702	044(245)1311	神奈川県、川崎市	平田良徳（神奈川県副知事）	平12.4.1
	小計	2							
合計		23							

(*1) ごみ処理のほか、斎場の運営を行う。
(*2) ごみ・し尿処理のほか、老人福祉センター、室内温水プール及び都市公園の運営を行う。
(*3) ごみ・し尿処理のほか、休日診療所の運営を行う。
(*4) 足柄上衛生組合、湯河原町真鶴町衛生組合、足柄東部清掃組合、足柄西部清掃組合、神奈川県町村情報システム共同事業組合

(2)事務委託の状況

区分		事務の種類	件数	構成団体エリア
1.市町村相互間	(1)県内	ごみ・し尿処理	5	平塚市、大磯町、二宮町
				藤沢市、茅ヶ崎市、寒川町
				厚木市、愛川町、清川村
				横須賀市、三浦市
				鎌倉市、逗子市、葉山町
		住民票の写しの交付	1	小田原市、南足柄市、大井町、松田町、箱根町
		下水道処理	2	真鶴町、湯河原町
				秦野市、伊勢原市
		火葬	3	茅ヶ崎市、寒川町
				真鶴町、湯河原町
				小田原市、南足柄市、大井町、松田町、山北町、開成町、箱根町
		共有土地の管理	1	真鶴町、湯河原町
		パスポートの発給	1	藤沢市、茅ヶ崎市、寒川町
		小中学校の教育	1	藤沢市、茅ヶ崎市
		消防	5	真鶴町、湯河原町
				茅ヶ崎市、寒川町
				小田原市、南足柄市、中井町、大井町、松田町、山北町、開成町
				厚木市、清川村
				横須賀市、三浦市
	小計		19	
	(2)県外	し尿処理	1	真鶴町、湯河原町、熱海市（静岡県）
		下水道処理	1	湯河原町、熱海市（静岡県）
		救急	1	湯河原町、熱海市（静岡県）
	小計		3	
2.市町村及び一部事務組合が県に委託		公平委員会事務	1	伊勢原市、海老名市、座間市、南足柄市、綾瀬市、葉山町、寒川町、大磯町、二宮町、中井町、大井町、松田町、山北町、開成町、箱根町、真鶴町、湯河原町、愛川町、清川村、秦野市伊勢原市環境衛生組合、高座清掃施設組合、足柄上衛生組合、湯河原町真鶴町衛生組合、広域大和斎場組合、足柄東部清掃組合、神奈川県市町村職員退職手当組合、足柄西部清掃組合、神奈川県後期高齢者医療広域連合、神奈川県町村情報システム共同事業組合
		公共下水道使用料徴収	1	相模原市、平塚市、鎌倉市、藤沢市、小田原市、茅ヶ崎市、逗子市、厚木市、大和市、伊勢原市、海老名市、綾瀬市、葉山町、寒川町、大磯町、二宮町、箱根町、愛川町
		行政不服審査会事務	1	葉山町、寒川町、大磯町、二宮町、中井町、大井町、松田町、山北町、開成町、箱根町、真鶴町、湯河原町、愛川町、清川村、松田町外三ヶ町組合、松田町外二ヶ町組合、神奈川県内広域水道企業団、湯河原町真鶴町衛生組合、足柄東部清掃組合、足柄西部清掃組合、神奈川県川崎競馬組合、神奈川県町村情報システム共同事業組合
		小計	3	
3.県が市町村に委託		保健所業務	1	茅ヶ崎市
		公共施設の管理	1	三浦市
		小計	2	
合計			27	

(3)機関等の共同設置の状況

区分	事務の種類	件数	名称	構成団体名	設置年月日
市町村相互間	障害支援区分認定審査	3	小田原市箱根町真鶴町湯河原町障害支援区分認定審査会	小田原市・箱根町・真鶴町・湯河原町	平18.4.1
			南足柄市・中井町・大井町・松田町・山北町・開成町障害支援区分等認定審査会	南足柄市・中井町・大井町・松田町・山北町・開成町	平18.4.1
			大磯町二宮町障害支援区分等認定審査会	大磯町・二宮町	平18.4.1
	介護区分認定審査	1	足柄上地区介護認定審査会	南足柄市・中井町・大井町・松田町・山北町・開成町	令3.10.1
合計		4			

(4)協議会による処理の状況

区分	事務の種類	件数	名称	構成団体名	設置年月日
1.市町村相互間	広域連携施策に係る連絡調整	1	湘南広域都市行政協議会	藤沢市・茅ヶ崎市・寒川町	平22.4.1
	消防通信指令に係る事務	4	横須賀市・葉山町消防通信指令事務協議会	横須賀市・葉山町	平23.7.1
			県央東部消防通信指令事務協議会	大和市・海老名市・座間市・綾瀬市	平24.1.1
			平塚市・大磯町及び二宮町消防通信指令事務協議会	平塚市・大磯町・二宮町	平25.1.1
			秦野市・伊勢原市消防通信指令事務協議会	秦野市・伊勢原市	令2.10.6
2.都道府県と市町村	宝くじの発売に係る事務	2	全国自治宝くじ事務協議会	47都道府県20指定都市	昭30.4.1
			関東・中部・東北自治宝くじ事務協議会	１道22県11指定都市	昭30.4.1
合計		7			

22　財産区一覧

市町名	財産区名	設置年月日	管理機関
相模原市	三井財産区	昭30. 4. 1	管理会
	中野財産区	昭30. 4. 1	管理会
	串川財産区	昭30. 4. 1	管理会
	鳥屋財産区	昭30. 4. 1	管理会
	青野原財産区	昭30. 4. 1	管理会
	青根財産区	昭30. 4. 1	管理会
	川尻財産区	昭30. 4. 1	議会
	中沢財産区	昭30. 4. 1	議会
	澤井財産区	昭29. 7.15	管理会
	吉野財産区	昭29. 7.15	管理会
	小渕財産区	昭29. 7.15	管理会
	牧野財産区	昭30. 7.20	管理会
	日連財産区	昭30. 7.20	管理会
	名倉財産区	昭30. 7.20	管理会
	佐野川財産区	昭30. 7.20	管理会
小田原市	足柄財産区	昭15.12.20	議会
	下府中財産区	昭23. 4. 1	議会
	桜井財産区	昭25.12.18	議会
	早川財産区	昭15.12.20	議会
	大窪財産区	昭15.12.20	議会
	豊川財産区	昭29. 7.15	議会
	上府中財産区	昭29.12. 1	議会
小田原市（続き）	酒匂財産区	昭29.12. 1	議会
	片浦財産区	昭29.12. 1	議会
	曽我財産区	昭31. 4. 1	議会
秦野市	東財産区	昭30. 1. 1	議会
	北財産区	昭30. 1. 1	議会
	西財産区	昭38. 1. 1	議会
大井町	金田財産区	昭31. 4. 1	管理会
	西大井財産区	昭31. 4. 1	管理会
山北町	山北財産区	昭30. 2. 1	管理会
	三保財産区	昭30. 2. 1	管理会
	共和財産区	昭30. 2. 1	管理会
箱根町	宮城野財産区	昭31. 9.30	管理会
	温泉財産区	昭31. 9.30	管理会
	仙石原財産区	昭31. 9.30	管理会
	蛸川財産区	昭31. 9.30	管理会

23　地方公社等の設立状況

(1) 土地開発公社

区分／公社名	設立年月日	出資金額 総額（千円）	出資金額 当該地方公共団体出資金額（千円）	所在地	電話番号
川崎市土地開発公社	昭和48. 2. 1	20,000	20,000	〒210-0006 川崎市川崎区砂子1-10-2 ソシオ砂子ビル10階	(044) 211-2911
横須賀市土地開発公社	昭和49. 6. 1	10,000	10,000	〒238-0004 横須賀市小川町11	(046) 822-8276
鎌倉市土地開発公社	昭和49. 4. 1	3,000	3,000	〒248-8686 鎌倉市御成町18-10	(0467) 23-3000
藤沢市土地開発公社	昭和49. 4. 1	5,000	5,000	〒251-0041 藤沢市辻堂神台2-2-2 Cocco Terrace（ココテラス）湘南4階	(0466) 34-8222
小田原市土地開発公社	昭和49. 4. 1	5,000	5,000	〒250-8555 小田原市荻窪300	(0465) 33-1402
茅ヶ崎市土地開発公社	昭和49. 7.31	5,000	5,000	〒253-8686 茅ヶ崎市茅ヶ崎1-1-1	(0467) 81-7116
逗子市土地開発公社	昭和49.12.25	5,000	5,000	〒249-8686 逗子市逗子5-2-16	(046) 873-1111
秦野市土地開発公社	昭和49. 7.31	5,000	5,000	〒257-8501 秦野市桜町1-3-2	(0463) 82-5111
大和市土地開発公社	昭和48. 3.31	5,000	5,000	〒242-8601 大和市下鶴間1-1-1	(046) 263-1111
伊勢原市土地開発公社	昭和49. 4. 1	2,000	2,000	〒259-1188 伊勢原市田中348	(0463) 94-5020
座間市土地開発公社	昭和49. 4. 1	1,000	1,000	〒252-8566 座間市緑ケ丘1-1-1座間市役所内	(046) 255-1111
綾瀬市土地開発公社	昭和43.12.27	1,500	1,500	〒252-1192 綾瀬市早川550	(0467) 77-1111
葉山町土地開発公社	昭和56. 8.13	5,000	5,000	〒240-0192 三浦郡葉山町堀内2135	(046) 876-1111
寒川町土地開発公社	昭和49. 4. 1	1,000	1,000	〒253-0196 高座郡寒川町宮山165	(0467) 74-1111
大磯町土地開発公社	昭和49. 4. 1	5,000	5,000	〒255-8555 中郡大磯町東小磯183	(0463) 61-4100
二宮町土地開発公社	昭和49. 8.31	1,000	1,000	〒259-0196 中郡二宮町二宮961	(0463) 75-9483
大井町土地開発公社	昭和49. 4. 1	1,000	1,000	〒258-8501 足柄上郡大井町金子1995	(0465) 85-5003
山北町土地開発公社	昭和49. 4. 1	1,000	1,000	〒258-0195 足柄上郡山北町山北1301-4	(0465) 75-1122
開成町土地開発公社	昭和63.12. 9	5,000	5,000	〒258-8502 足柄上郡開成町延沢773	(0465) 83-2331
湯河原町土地開発公社	昭和48. 3. 1	1,000	1,000	〒259-0392 足柄下郡湯河原町中央2-2-1	(0465) 63-2111
愛川町土地開発公社	昭和49. 2. 1	1,000	1,000	〒243-0392 愛甲郡愛川町角田251-1	(046) 285-2111

(2) 住宅供給公社

区分／公社名	設立年月日	出資金額 総額（千円）	出資金額 当該地方公共団体出資金額（千円）	所在地	電話番号
横浜市住宅供給公社	昭和41.12. 1	10,000	10,000	〒221-0052 横浜市神奈川区栄町8-1 ヨコハマポートサイドビル内	(045) 451-7710
川崎市住宅供給公社	昭和44. 5. 1	10,000	10,000	〒210-0006 川崎市川崎区砂子1-2-4 川崎砂子ビルディング	(044) 244-7575

（３） 公益法人等

区分 / 市町村名	法人名	法人の形態	設立年月日	当該法人に出資している地方公共団体数	出資金額 総額（千円）	出資金額 当該地方公共団体出資金額（千円）	出資金額 その他の地方公共団体出資金額（千円）	主要業務	所在地	電話番号
横浜市	三溪園保勝会	公益財団法人	昭和28. 8. 3	1	500	200		三溪園の経営及び重要文化財建造物の維持管理	〒231-0824 横浜市中区本牧三之谷58-1	（045） 621-0634
	シルクセンター国際貿易観光会館	一般財団法人	昭和31.10. 3	2	293,638	91,118	200,500	博物館業務を通じて絹の普及と需要をはかる	〒231-0023 横浜市中区山下町1	（045） 641-0845
	横浜市寿町健康福祉交流協会	公益財団法人	昭和49. 3.30	2	1,000	550	450	横浜市寿町健康福祉交流センターの管理運営	〒231-0026 横浜市中区寿町4-14 横浜市寿町健康福祉交流センター	（045） 662-0503
	よこはまユース	公益財団法人	平成17. 2. 1	1	303,900	290,000		青少年活動の支援（コーディネート、プランニング）、青少年を支える人材の育成（講座・研修、講師派遣）、青少年に体験機会や活動の場を提供する事業（様々な体験活動事業の実施、青少年施設の管理運営、放課後キッズクラブの運営）	〒231-0011 横浜市中区太田町2-23 横浜メディア･ビジネスセンター5F	（045） 662-3716
	川崎・横浜公害保健センター	公益財団法人	昭和52. 2.10	2	10,000	3,340	6,660	川崎、横浜両市の公害健康被害者等の検査、検診、保健、福祉等に関する事業	〒210-0024 川崎市川崎区日進町23	（044） 211-0311
	横浜市緑の協会	公益財団法人	昭和54. 3.15	1	15,000	1,000		「よこはま緑の街づくり基金」の造成及び管理運用、都市緑化の推進等に関する事業、公園緑地及び横浜市立動物園の管理運営等	〒231-0021 横浜市中区日本大通58 日本大通ビル2F	（045） 228-9420
	横浜市消費者協会	公益財団法人	昭和54. 3.30	1	5,000	5,000		指定管理者として消費生活総合センターの管理・運営にあたり、消費生活に関する相談・講座等の開催、資料等の発行収集・展示・閲覧・貸出し 指定定期検査機関として計量器定期検査	〒233-0002 横浜市港南区上大岡西1-6-1 ゆめおおおかオフィスタワー4F	（045） 845-7722
	横浜市シルバー人材センター	公益財団法人	昭和55.10. 1	1	10,000	10,000		高年齢者に臨時的かつ短期的な就業、又はその他の軽易な業務に係る就業の機会を提供し、活力ある地域社会づくりを推進	〒231-0031 横浜市中区万代町2-4-7 横浜市技能文化会館8階	（045） 847-1800
	横浜市資源循環公社	公益財団法人	昭和55.10. 1	1	10,000	10,000		廃棄物の発生抑制・再使用・再生利用・適正処理事業、地球温暖化対策事業及びこれら事業の推進に資する普及啓発及び情報収集・提供事業	〒231-0015 横浜市中区尾上町１丁目８番地 関内新井ビルディング４階	（045） 223-2021
	横浜市国際交流協会	公益財団法人	昭和57.12.28	2	476,944	100,000	50,000	在住外国人の支援活動の推進、国際交流・協力活動の推進、国際交流・協力・在住外国人支援等に関する施設等の管理及び運営、横浜に拠点を置く国際機関等の支援	〒220-0012 横浜市西区みなとみらい1-1-1 パシフィコ横浜 横浜国際協力センター5F	（045） 222-1171
	帆船日本丸記念財団	公益財団法人	昭和59.10. 1	2	911,186	810,000	100,000	帆船日本丸の保存、公開、青少年の錬成、海事思想の普及	〒220-0012 横浜市西区みなとみらい2-1-1	（045） 221-0280
	木原記念横浜生命科学振興財団	公益財団法人	昭和60. 3.12	2	812,123	500,000	50,000	生命科学に関する学術振興及び知識普及啓発、共同研究開発等の企画及び推進、生命科学の応用による産業活性化の支援、研究開発施設の設置及び管理運営	〒230-0045 横浜市鶴見区末広町1-6	（045） 502-4810
	横浜市建築保全公社	公益財団法人	昭和61. 6.25	1	33,000	33,000		公共・公益建築物の保全に関する調査、研究及び技術の普及啓発、公共建築物の維持修繕、融資債権回収業務、建物事業	〒231-0012 横浜市中区相生町3-56-1 KDX横浜関内ビル6F	（045） 641-5106
	横浜市スポーツ協会	公益財団法人	昭和61. 9. 1	1	122,400	75,000		生涯スポーツの普及・振興、競技力の向上、団体・選手の育成指導、スポーツ情報の収集・提供及び調査・研究、健康・体力づくりの推進、スポーツ・レクリエーション人材の育成及び活用、スポーツ・レクリエーション活動の機会や場の提供及び支援・助成	〒231-0015 横浜市中区尾上町6-81 ニッセイ横浜尾上町ビル内	（045） 640-0011
	横浜市男女共同参画推進協会	公益財団法人	昭和62.10. 1	1	30,000	30,000		男女共同参画の推進に関する資料及び情報の収集・提供、講座の開催、調査研究、相談及び男女共同参画センターの管理運営	〒244-0816 横浜市戸塚区上倉田町435-1	（045） 862-5053
	横浜みなとみらい２１	一般社団法人	平成21. 2.23	1	285,000	100,000		みなとみらい21地区の街づくりに関する企画・調整、環境対策、文化振興及びにぎわいの創出	〒220-0012 横浜市西区みなとみらい2-3-5 クイーンズスクエア横浜クイーンモール３階	（045） 682-0021
	横浜市観光協会	公益財団法人	昭和63.11.22	2	1,000,000	350,000	150,000	国内外からの誘客の推進、ＭＩＣＥの誘致及び開催支援	〒231-0023 横浜市中区山下町2 産業貿易センタービル1F	（045） 221-2111
	横浜企業経営支援財団	公益財団法人	平成 3.10. 1	1	160,550	100,000		創業の促進、中小・中堅企業等の新事業創出、経営革新、経営基盤の強化等を図る事業 中小企業等の経営・創業支援、技術支援、国際ビジネス支援、インキュベーション施設の管理運営事業	〒231-0021 横浜市中区日本大通11 横浜情報文化センター7F	（045） 225-3700
	横浜市総合保健医療財団	公益財団法人	平成 4. 4. 1	1	300,000	300,000		要援護者の在宅支援、横浜市総合保健医療センター、港北区精神障害者生活支援センター、神奈川区精神障害者生活支援センター及び磯子区精神障害者生活支援センターの管理運営	〒222-0035 横浜市港北区鳥山町1735	（045） 475-0001
	横浜市ふるさと歴史財団	公益財団法人	平成 4. 9.30	1	100,000	100,000		横浜市の歴史に関する資料や文化財の調査、研究、収集、保管及び公開、文化財施設の管理運営	〒224-0003 横浜市都筑区中川中央1-18-1	（045） 912-7771

区分 市町村名	法人名	法人の形態	設立年月日	当該法人に出資している地方公共団体数	出資金額 総額 （千円）	出資金額 当該地方公共団体出資金額 （千円）	出資金額 その他の地方公共団体出資金額 （千円）	主要業務	所在地	電話番号
横浜市	横浜市芸術文化振興財団	公益財団法人	平成 3. 7.10	1	200,000	100,000		芸術文化事業の企画・実施及び奨励・育成、芸術文化施設の管理運営	〒231-0023 横浜市中区山下町2 産業貿易センタービル1F	（045） 221-0212
川崎市	川崎市学校給食会	公益財団法人	昭和33. 5. 1	1	1,000	1,000		学校給食事業	〒210-0005 川崎市川崎区東田町8番地	（044） 200-3300
	川崎市公園緑地協会	公益財団法人	昭和46. 4.1	1	131,000	131,000		公園緑地事業及びそれに付帯する事業、民有地の緑化促進	〒211-0052 川崎市中原区等々力3-12	（044） 711-3257
	川崎・横浜公害保健センター	公益財団法人	昭和52. 2.10	2	10,000	6,660	3,340	川崎、横浜両市の公害病被認定者等の検査、検診、保健福祉等に関する事業及び川崎、横浜両市民の大気汚染等に係る健康被害の予防に関する事業	〒210-0024 川崎市川崎区日進町23	（044） 211-0311
	川崎市シルバー人材センター	公益財団法人	昭和55. 8. 1	1	10,000	10,000		高齢者に対する臨時的かつ短期的又は軽易な業務の提供による就業機会の確保、労働者派遣事業等	〒210-0026 川崎市川崎区堤根34－15	（044） 222-6886
	川崎市市民自治財団	公益財団法人	昭和54. 6. 2	1	265,073	10,000		町内会会館等の地域自治施設及び土地の寄附受け入れ及び貸付け、市民自治活動振興のための研修会・講演会等の開催及び調査研究、 市民自治活動に関する資料と情報の提供及び相談、川崎市総合自治会館の管理運営等	〒211-0063 川崎市中原区小杉町3-600	（044） 733-1232
	かわさき市民活動センター	公益財団法人	昭和57. 4. 8	1	62,129	10,000		市民相互の連携を図り、市民活動の活性化と促進、青少年の健全育成の推進等	〒211-0004 川崎市中原区新丸子東3-1100-12	（044） 430-5566
	川崎市身体障害者協会	公益財団法人	昭和59. 3.30	1	14,500	10,000		身体障害者に対する福祉事業、障害者社会参加推進センター事業等	〒210-0834 川崎市川崎区大島1-8-6	（044） 244-3975
	川崎市文化財団	公益財団法人	昭和60. 3.23	1	30,000	30,000		市民文化の振興に関する事業の企画・実施及び調査研究、文化芸術施設の管理運営等	〒212-8554 川崎市幸区大宮町1310 ミューザ川崎セントラルタワー5F	（044） 272-7366
	川崎市母子寡婦福祉協議会	一般財団法人	昭和62.11. 4	1	35,200	15,000		市内の母子家庭及び寡婦の自立の促進と生活の安定を図る事業	〒211-0067 川崎市中原区今井上町1-34	（044） 733-1166
	川崎市産業振興財団	公益財団法人	昭和63. 4. 2	1	100,000	100,000		市内中小企業の経営支援、創業･新事業創出支援、産学連携、企業間の情報交流の促進、技術開発及び産業経済に関する調査研究、人材育成、指定管理業務受託施設の管理運営、ナノ医療イノベーションセンター運営等事業、キングスカイフロントクラスター推進事業等、インキュベーション事業	〒212-0013 川崎市幸区堀川町66-20	（044） 548-4111
	川崎市国際交流協会	公益財団法人	平成元. 8.25	1	300,000	300,000		市民レベルでの国際交流事業	〒211-0033 川崎市中原区木月祇園町2-2	（044） 435-7000
	川崎市生涯学習財団	公益財団法人	平成 2. 5.22	1	200,000	200,000		生涯学習に関する講座・講演会の開催、情報の収集・提供、各種相談及び調査研究、青少年活動事業、指定管理施設等管理運営事業及び受託事業等	〒211-0064 川崎市中原区今井南町28-41	（044） 733-5560
	川崎市スポーツ協会	公益財団法人	平成 4. 7. 3	1	110,000	45,000		市民スポーツの普及・振興、競技スポーツの強化及びスポーツに関する指導者・団体の育成	〒211-0051 川崎市中原区宮内4-1-2	（044） 739-8844
	川崎市消防防災指導公社	公益財団法人	平成 4.12. 1	1	100,000	100,000		消防防災に関する普及啓発及び調査研究、防災関係者に対する指導育成	〒210-0846 川崎市川崎区小田7-3-1	（044） 366-8721
	川崎市まちづくり公社	一般財団法人	昭和28.12.24	1	500,000	481,000		良好な都市環境の形成のために必要な事業	〒210-0004 川崎市川崎区宮本町3-4	（044） 211-2503
相模原市	相模原市まち・みどり公社	公益財団法人	昭和37. 6.14 (昭和49.4.1及び平成26.4.1名称変更)	1	206,578	202,000		都市環境の形成に必要な都市施設及びみどりに関する事業等	〒252-0236 相模原市中央区富士見6-6-23	（042） 751-6623
	相模原市民文化財団	公益財団法人	平成元. 4.28	1	100,000	100,000		市民文化・芸術文化の振興及び文化施設の管理、運営	〒252-0303 相模原市南区相模大野4-4-1	（042） 749-2207
	相模原市スポーツ協会	公益財団法人	平成元.10.26 (令和2.4.1名称変更)	1	112,020	49,000		市民スポーツの普及振興、競技力向上、スポーツ情報の収集・提供	〒252-0236 相模原市中央区富士見6-6-23	（042） 751-5552
	相模原市勤労者福祉サービスセンター	公益財団法人	平成 2. 4. 1	1	200,000	80,000		勤労者の福祉向上を図り、地域産業の振興、発展、地域社会の活性化に寄与すること	〒252-0131 相模原市緑区西橋本5-4-20	（042） 775-5505
	相模原市産業振興財団	公益財団法人	平成 4. 8.21	1	200,000	80,000		中小企業の経営の安定と発展、産業人材の確保・育成、国際化の促進や情報の収集発信、創業及び新事業創出に関する事業	〒252-0239 相模原市中央区中央3-12-3	（042） 759-5600
	相模原市健康福祉財団	公益財団法人	平成22. 4.1	1	3,000	1,490		相模原看護専門学校の管理及び運営並びに保健医療福祉の教育に関する事業	〒252-0325 相模原市南区新磯野4-1-1	（046） 259-1155

区分 市町村名	法人名	法人の形態	設立年月日	当該法人に出資している地方公共団体数	出資金額 総額 （千円）	出資金額 当該地方公共団体出資金額 （千円）	出資金額 その他の地方公共団体出資金額 （千円）	主要業務	所在地	電話番号
横須賀市	シティサポートよこすか	一般財団法人	昭和30. 9.23	1	30,000	30,000		横須賀市及びその周辺地域において、地域住民の暮らしの向上と健康の増進を図るための都市諸施設及び都市環境の整備に関する公益事業及び収益事業等	〒238-0004 横須賀市小川町11	（046） 823-1913
	横須賀市生涯学習財団	公益財団法人	昭和59. 3.21	1	481,544	400,000		市民の文化及び生涯学習活動の振興・支援、指定管理者として生涯学習センターの管理運営、市民大学講座の実施、文化・生涯学習情報収集提供、学習相談、学習成果地域活用事業	〒238-0046 横須賀市西逸見町1-38-11 ウェルシティ市民プラザ内	（046） 822-4838
	横須賀芸術文化財団	公益財団法人	平成 3. 9.27	1	1,101,000	1,101,000		舞台・音楽芸術の普及、育成等並びに横須賀芸術劇場の管理運営	〒238-0041 横須賀市本町3-27	（046） 828-1600
	横須賀市健康福祉財団	公益財団法人	平成 6. 6.15	1	202,200	200,000		在宅療養者に対し、在宅ケアを確保し、市民の健康の保持、増進及び福祉の向上を図る	〒238-0014 横須賀市三春町2-12 三春コミュニティセンター内	（046） 824-3232
平塚市	平塚市まちづくり財団	公益財団法人	平成22. 4. 1	1	533,798	451,000		市民の文化、スポーツの振興及び促進並びに公共施設等の管理運営等	〒254-0045 平塚市見附町31-10	（0463） 35-8108
	平塚市生きがい事業団	公益財団法人	昭和55. 8.20	1	2,000	2,000		高齢者（60歳以上）の社会参加の機会を提供し能力を社会に役立て、生きがいを与える	〒254-0073 平塚市西八幡1-3-2-2 平塚市高齢者技能センター内	（0463） 33-2335
鎌倉市	鎌倉風致保存会	公益財団法人	昭和39.12.25	1	1,000	1,000		自然環境の保存事業及び文化活動の実施	〒248-0011 鎌倉市扇ガ谷4-29-1	（0467） 23-6621
	鎌倉市公園協会	公益財団法人	昭和59. 3.28	1	10,000	10,000		公園等の維持管理及び緑化意識の普及啓発	〒247-0063 鎌倉市梶原三丁目２番12号	（0467） 45-2750
	鎌倉市芸術文化振興財団	公益財団法人	平成 4. 8. 1	1	300,000	300,000		芸術文化の向上及び振興のための事業の実施、鎌倉芸術館・鏑木清方記念美術館の管理運営	〒247-0056 鎌倉市大船六丁目１番２号	（0467） 48-5501
藤沢市	藤沢市開発経営公社	一般財団法人	昭和36. 6.19	1	1,000	1,000		公共施設等の建設、管理及び処分並びに用地の取得、造成、管理、分譲等	〒251-0041 藤沢市辻堂神台2-2-2 Cocco Terrace（ココテラス）湘南4階	（0466） 34-8333
	藤沢市まちづくり協会	公益財団法人	昭和61. 4. 1	1	70,000	70,000		魅力ある都市形成と豊かな地域社会の実現のため、市民の活力導入と市民サービスの向上を図ること及び施設の効用を高める事業、障がい者等の就業機会を確保、提供する事業、高齢者の臨時的かつ短期的な就業又はその他の軽易な業務に係わる就業、及びその他の社会参加活動を推進する事業並びに公益目的事業の推進に資するための事業の実施	〒252-0805 藤沢市円行2-3-17	（0466） 46-7788
	湘南産業振興財団	公益財団法人	平成 3.11.16	2	278,061	126,520	2,000	産業支援事業（新産業創出支援事業・藤沢市中小企業融資制度運営事業等）、湘南勤労者福祉サービスセンター事業、地域景気動向調査事業、情報システムの構築・運営事業等	〒251-0052 藤沢市藤沢607-1 藤沢商工会館2階	（0466） 21-3811
	藤沢市保健医療財団	公益財団法人	平成 5.10. 1	1	210,000	145,000		市民の生涯の健康を守るため、高度医療機器による検査及び検診、保健事業、福祉サービスの実施	〒251-0861 藤沢市大庭5527-1	（0466） 88-7300
	藤沢市みらい創造財団	公益財団法人	平成 7. 4. 1	1	300,000	200,000		青少年健全育成事業、青少年施設の運営管理、スポーツ施設の管理運営、教室・大会等の事業の実施、音楽や演劇等の芸術・文化事業の企画と実施等を行う	〒251-0054 藤沢市朝日町1-1	（0466） 21-7861
小田原市	小田原市事業協会	一般財団法人	昭和49. 3.20	1	10,000	5,000		公園等公共施設の管理・売店及び駐車場等の運営	〒250-0013 小田原市南町1-1-40 小田原スポーツ会館内	（0465） 23-4470
	小田原市体育協会	公益財団法人	昭和57. 4. 1	1	100,000	100,000		スポーツに関する教室・協議会・講習会等の開催、スポーツに関する団体及び人材の育成、スポーツに関する情報の収集及び提供	〒250-0866 小田原市中曽根263 小田原市総合文化体育館 小田原アリーナ内	（0465） 38-3310
茅ヶ崎市	茅ヶ崎市文化・スポーツ振興財団	公益財団法人	平成 8. 4. 1	1	300,000	300,000		芸術文化の鑑賞機会の提供、市民文化の創造及び育成、文化・スポーツ情報の収集及び提供、文化・スポーツ振興に関する調査研究、文化・スポーツ施設の管理運営(指定管理者)、スポーツ事業の企画及び実施、その他目的を達成するために必要な事業	〒253-0041 茅ヶ崎市茅ヶ崎1-11-1	（0467） 85-1123
逗子市	逗葉地域医療センター	公益財団法人	昭和58. 3.22	2	5,200	3,000	1,500	休日・夜間急患診療、休日急患歯科・障がい者歯科診療、各種健診（検診）	〒249-0003 逗子市池子字桟敷戸1892-6	（046） 873-7752
三浦市	みうら学・海洋教育研究所	一般社団法人	平成28. 3. 8	1	159	159		小・中学校における海洋教育カリキュラムの開発及び実践、体系的・永続的な海洋教育の人材配備及び人材育成、海洋教育実践に関する情報発信等、郷土三浦を愛する子どもを育てるための海洋教育の推進	〒238-0298 三浦市城山町1-1	（046） 882-1111
秦野市	秦野市スポーツ協会	公益財団法人	平成 8. 3.28 （平成28.4.1名称変更）	1	50,000	50,000		スポーツ教室等の開催、スポーツに関する情報の収集と提供、スポーツ指導者育成、健康なスポーツライフの推進	〒257-0015 秦野市平沢101-1	（0463） 84-3376

区分 / 市町村名	法人名	法人の形態	設立年月日	当該法人に出資している地方公共団体数	出資金額 総額（千円）	出資金額 当該地方公共団体出資金額（千円）	出資金額 その他の地方公共団体出資金額（千円）	主要業務	所在地	電話番号
厚木市	厚木市環境みどり公社	公益財団法人	昭和50. 7. 8	1	25,000	25,000		し尿くみ取り及び運搬、家庭雑排水の処理作業、浄化槽のくみ取り及び修理、みどりの保全及び緑化推進、公共施設及び駐車場の管理及び運営	〒243-0036 厚木市長谷626-1	（046） 225-2777
	厚木市スポーツ協会	公益財団法人	平成 6. 3.28	1	200,000	200,000		市民スポーツの普及・振興、競技力の向上及びスポーツに関する指導者、組織の育成	〒243-0039 厚木市温水西1-27-1	（046） 247-7212
	厚木市勤労者福祉サービスセンター	公益財団法人	平成12. 3.27	1	300,000	300,000		中小企業等勤労者の福祉向上、中小企業の振興・発展	〒243-0018 厚木市中町3-16-1	（046） 206-4151
	厚木市文化振興財団	公益財団法人	平成14. 4. 1	1	300,000	300,000		市民の文化芸術の振興及び文化会館の施設運営	〒243-0032 厚木市恩名1-9-20	（046） 225-2588
大和市	大和市スポーツ・よか・みどり財団	公益財団法人	平成 3. 1.28	1	410,000	410,000		社会貢献を主たる目的とするスポーツ、文化芸術及び自然環境の保全と活用並びに緑化に関する様々な公益事業の実践	〒242-0018 大和市深見西1-3-17	（046） 263-3100
	大和市国際化協会	公益財団法人	平成 6. 7. 1	1	200,000	200,000		外国人市民の自立と社会参加を促進する事業、市民の相互理解を促進し市民主体の国際化推進活動を支援する事業	〒242-0018 大和市深見西1-3-17	（046） 265-6051
伊勢原市	伊勢原市事業公社	一般財団法人	昭和38.11.11	1	500	500		公共施設等の整備及び管理事業、公益用地の取得、造成、管理、賃貸、処分	〒259-1188 伊勢原市田中348	（0463） 74-5297
座間市	座間市スポーツ・文化振興財団	公益財団法人	平成 6. 4. 1	1	200,000	200,000		スポーツ・文化振興事業の実施及びスポーツ・文化に関する情報の収集・提供	〒252-0021 座間市緑ケ丘1-1-2	（046） 255-1100
葉山町	逗葉地域医療センター	公益財団法人	昭和58. 3.22	2	5,200	1,500	3,000	休日・夜間急患診療、休日急患歯科・障がい者歯科診療、各種健診（検診）	〒249-0003 逗子市池子字桟敷戸1892-6	（046） 873-7752
山北町	山北町環境整備公社	公益財団法人	昭和60. 5.15	1	520,000	20,000	500,000	丹沢湖周辺の環境整備及び施設の管理運営、丹沢湖湖面利用及びその他の観光事業	〒258-0203 足柄上郡山北町神尾田759-2	（0465） 78-3415
箱根町	箱根町文化・スポーツ財団	公益財団法人	昭和56.12.24	1	213,012	168,000		文化・スポーツ振興事業の実施及び民間文化・スポーツ活動の育成、支援	〒250-0522 足柄下郡箱根町小涌谷520	（0460） 87-5222
	箱根町観光協会	一般財団法人	平成元. 4. 1	1	53,444	1,144		観光に関する調査・研究、情報提供、サービス向上、町立観光施設管理運営・記念品販売	〒250-0311 足柄下郡箱根町湯本256	（0460） 85-5443

(4) 株式会社（特例有限会社を含む）

区分／市町村名	法人名	法人の形態	設立年月日（地方公共団体参加年月日）	当該法人に出資している地方公共団体数	出資金額 総額（千円）	出資金額 当該地方公共団体出資金額（千円）	出資金額 その他の地方公共団体出資金額（千円）	主要業務	所在地	電話番号
横浜市	横浜市場冷蔵	株	昭和24. 5. 1	1	50,000	24,950		生鮮食料品等の冷蔵保管業務等	〒221-0054 横浜市神奈川区山内町1-1	(045) 453-1225
	横浜食肉市場	株	昭和34. 6.25	1	140,000	50,000		家畜の荷受及び販売、枝肉及び部分肉、輸入肉、加工品、飲料の販売の受託又は買付並びに販売、畜産物の製造加工及びその製品の販売等	〒230-0053 横浜市鶴見区大黒町3-53	(045) 521-1171
	横浜シティ・エア・ターミナル	株	昭和54. 1.18	2	3,000,000	1,550,000	300,000	自動車ターミナル等交通施設の経営	〒220-0011 横浜市西区高島2-19-12 スカイビル15F	(045) 459-4861
	横浜市食肉公社	株	昭和55. 8. 2	1	11,100	5,000		各種肉畜の解体処理業務等	〒230-0053 横浜市鶴見区大黒町3-53	(045) 503-1458
	横浜シーサイドライン	株	昭和58. 4.22	1	10,100,000	6,400,000		軌道法に基づく一般運輸業	〒236-0003 横浜市金沢区幸浦2-1-1	(045) 787-7002
	横浜アリーナ	株	昭和61.11. 5	1	4,999,999	1,218,487		各種催物のための施設の賃貸、企画実施等	〒222-0033 横浜市港北区新横浜3-10	(045) 474-4000
	横浜国際平和会議場	株	昭和62. 6. 3	2	7,565,000	4,100,000	2,000,000	国際・国内会議及び文化・学術等各種催物の企画、誘致及び開催等	〒220-0012 横浜市西区みなとみらい1-1-1	(045) 221-2155
	横浜交通開発	株	昭和63. 2. 8	1	90,000	90,000		交通事業資産の有効活用（貸店舗事業、貸ビル事業、賃貸住宅事業、駐輪場・駐車場事業、広告代理店事業）、バス事業等	〒222-0033 横浜市港北区新横浜3-18-16 新横浜交通ビル7F	(045) 620-6606
	横浜高速鉄道	株	平成元. 3.29	2	50,719,000	32,197,000	4,500,000	鉄道事業、鉄道施設内における日用雑貨・飲食物等の販売、飲食業、広告業及び旅行業等のサービス事業等	〒231-0861 横浜市中区元町1-11 元町・中華街駅2F	(045) 664-1621
	横浜港埠頭	株	平成23. 7.26	1	28,313,830	28,292,415		外貿埠頭等の建設、貸付及び管理運営、横浜港の物流等関連施設の指定管理等	〒231-0023 横浜市中区山下町2	(045) 671-7291
	横浜川崎国際港湾	株	平成28. 1.12	2	2,000,000	945,000	45,000	コンテナターミナル施設及び関連施設の建設・賃貸・管理及び運営、集貨促進事業の実施等	〒220-6014 横浜市西区みなとみらい2-3-1 クイーンズタワーA棟14F	(045) 680-6636
	横浜ベイサイドマリーナ	株	平成 5.11.10	1	4,000,000	2,040,000		マリーナ施設等の整備・管理業務、ボート・ヨット等の保管・管理及び修理業務等	〒236-0007 横浜市金沢区白帆1	(045) 776-7590
	横浜ウォーター	株	平成22. 7. 1	1	100,000	100,000		国内外の上下水道事業に係るコンサルティング業務、研修事業等	〒231-0012 横浜市中区相生町6-113 オーク桜木町ビル9F	(045) 651-6100
川崎市	川崎アゼリア	株	昭和33. 4.18 (47.11.28)	2	5,000,000	2,142,735	1,000,000	公共地下歩道、公共地下駐車場、店舗、事業所等の管理	〒210-8527 川崎市川崎区駅前本町3-1	(044) 222-6031
	川崎臨港倉庫埠頭	株	昭和35. 8.16	1	100,000	50,000		倉庫業及びコンテナ埠頭施設の管理運営	〒210-0865 川崎市川崎区千鳥町7-1	(044) 266-8993

区分 市町村名	法人名	法人の形態	設立年月日 （地方公共団体参加年月日）	当該法人に出資している地方公共団体数	出資金額 総額 （千円）	当該地方公共団体出資金額 （千円）	その他の地方公共団体出資金額 （千円）	主要業務	所在地	電話番号
川崎市	川崎冷蔵	株	昭和56. 4. 1	1	50,000	40,000		生鮮食料品等の冷蔵保管業務等	〒216-0012 川崎市宮前区水沢1-1-1	(044) 975-2728
	かわさきファズ	株	平成 7. 3.29	2	5,327,050	1,700,000	750,050	かわさきファズ物流センターの賃貸及び管理運営等	〒210-0869 川崎市川崎区 東扇島6-10	(044) 272-2050
	みぞのくち新都市	株	平成 7. 8.29	1	300,000	105,000		再開発ビルの管理・運営及びこれに関する工事の調査、請負、企画、設計等	〒213-0001 川崎市高津区溝口1-3-1	(044) 814-7777
	かわさき市民放送	株	平成 8. 3. 8	1	140,000	77,000		放送法に基づく超短波放送事業及び放送番組の制作・販売等	〒211-8566 川崎市中原区 小杉町1-403	(044) 712-1791
	川崎未来エナジー	株	令和 5.10.12	1	100,000	51,000		再エネ等電力供給事業、太陽光発電のPPAモデル等による電源開発事業、エネルギーマネジメント事業、地域脱炭素化に向けた環境教育・普及促進事業等	〒212-0053 川崎市幸区 下平間347-1	(044) 201-7395
相模原市	さがみはら産業創造センター	株	平成11. 4.20	1	2,394,500	1,135,000		入居企業のインキュベート、産学連携によるセミナーの開催、地域ネットワーク生産体制の構築	〒252-0131 相模原市緑区 西橋本5-4-21	(042) 770-9119
横須賀市	横須賀中央まちづくり	株	平成 3. 2.20	1	50,000	20,370		駐車場の経営	〒238-0004 横須賀市小川町9	(046) 824-4815
藤沢市	藤沢市興業公社	株	昭和37. 4. 1	1	10,000	5,668		し尿収集、し尿浄化槽の清掃及び可燃・不燃・大型ごみの収集等	〒251-0021 藤沢市鵠沼神明1-1-7	(0466) 22-9141
	藤沢市民会館サービス・センター	株	昭和43. 7. 9	1	10,000	5,200		市民会館等の舞台、電気及び空気調和設備等の管理運営	〒251-0026 藤沢市鵠沼東8-1	(0466) 26-5070
小田原市	小田原水道サービスセンター	株	平成 3. 8. 1	1	60,000	45,000		宅地内給水装置修繕、検定満期メーター等取替、道路漏水修理、給排水設備工事関連業務、残留塩素濃度測定等	〒250-0216 小田原市高田401	(0465) 42-2882
逗子市	パブリックサービス	株	平成 3. 8.26	1	10,400	5,300		駐輪・駐車場管理、福祉バス運行、容器包装プラスチック中間処理作業、学校施設開放業務、市民交流センター指定管理等	〒249-0006 逗子市逗子5-4-33 逗子会館2F	(046) 873-3500
三浦市	三崎マリン	株	昭和52. 4. 4	2	60,000	20,000	20,000	艇置場、陸揚機械、係留施設の利用の提供、油壺湾等の監視通報パトロール、避難港・避難漁船へのサービスの提供	〒238-0225 三浦市三崎町 小網代1003-6	(046) 882-6081
	三浦海業公社	株	平成 3.12.21	2	400,000	104,000	100,000	三崎フィッシャリーナ・ウォーフ施設の管理運営事業、企画調査事業、施設管理運営事業、普及啓発事業、水中観光船事業、駐車場管理運営事業等	〒238-0243 三浦市三崎5-3-1	(046) 881-6721
厚木市	厚木ガーデンシティビル	株	昭和54. 7.17	1	100,000	30,000		不動産の所有及び賃貸借業	〒243-0018 厚木市中町1-5-10	(046) 223-5080
南足柄市	大雄山駅前開発	株	平成元. 4. 1	1	400,000	205,500		再開発ビルの管理及び運営	〒250-0105 南足柄市関本591-1	(0465) 73-5997
松田町	みやまの里	有	平成 8. 4. 1	1	5,000	3,000		管理センターや運動場等の維持管理並びに運営、農林水産物及びその加工品の展示並びに販売	〒258-0001 足柄上郡松田町寄3415	(0465) 89-2960
湯河原町	コミュニティサービス	有	平成10. 6. 5	1	3,000	3,000		町立施設の運営受託業務、カフェの運営及び物品販売業務	〒259-0301 足柄下郡湯河原町 中央2-2-1	(0465) 63-7788

24　自治基本条例等の制定状況

区分／市町村名	制定・施行年月日	自治基本条例等の名称	担当課
横浜市			
川崎市	平成16年12月22日制定 平成17年4月1日施行	川崎市自治基本条例	市民文化局コミュニティ推進部協働・連携推進課
相模原市			
横須賀市			
平塚市	平成18年10月1日制定 平成18年10月1日施行	平塚市自治基本条例	企画政策課
鎌倉市			
藤沢市			
小田原市	平成23年3月31日制定 平成24年1月1日施行	小田原市自治基本条例	市民部地域政策課
茅ヶ崎市	平成21年12月18日制定 平成22年4月1日施行	茅ヶ崎市自治基本条例	経営総務部行政総務課
逗子市	平成17年12月19日制定 平成18年4月1日施行	逗子市市民参加条例	市民協働部市民協働課
三浦市			
秦野市			
厚木市	平成22年12月24日制定 平成22年12月24日施行	厚木市自治基本条例	市民協働推進課
大和市	平成16年10月7日制定 平成17年4月1日施行	大和市自治基本条例	政策総務課
伊勢原市			
海老名市	平成19年9月28日制定 平成19年10月1日施行	海老名市自治基本条例	財務部企画財政課
座間市			
南足柄市	平成22年6月21日制定 平成22年10月1日施行	南足柄市自治基本条例	企画課
綾瀬市	平成22年3月25日制定 平成22年3月25日施行	綾瀬市自治基本条例	企画課

区分／市町村名	制定・施行年月日	自治基本条例等の名称	担当課
葉山町			
寒川町	平成18年12月15日制定 平成19年4月1日施行	寒川町自治基本条例	町民部町民協働課
大磯町	平成23年6月9日制定 平成23年9月1日施行	大磯町自治基本条例	町民福祉部町民課
二宮町			
中井町	平成25年12月12日制定 平成26年4月1日施行	中井町自治基本条例	企画課
大井町	平成21年3月11日制定 平成21年4月1日施行	大井町自治基本条例	企画財政課
松田町	平成30年3月23日制定 平成30年10月1日施行	松田町自治基本条例	政策推進課
山北町	平成24年12月7日制定 平成25年4月1日施行	山北町自治基本条例	地域防災課
開成町	平成20年3月11日制定 平成20年4月1日施行	あじさいのまち開成自治基本条例	企画政策課
箱根町	平成20年9月18日制定 平成21年4月1日施行	箱根町自治基本条例	企画観光部企画課
真鶴町	平成26年12月12日制定 平成27年4月1日施行	真鶴町自治基本条例	政策推進課
湯河原町	平成18年12月1日制定 平成19年4月1日施行	湯河原町自治基本条例	地域政策課
愛川町	平成16年3月26日制定 平成16年9月1日施行	愛川町自治基本条例	総務部住民協働課
清川村	平成27年3月31日制定 平成27年4月1日施行	清川村自治基本条例	政策推進課

25　宅地開発条例等の制定状況

区分 市町村名	条例施行年月日(当初)	改正施行年月日(最終)	宅地開発に関する条例の名称	担当課	関連する条例（施行年月日）	担当課	その他の主な要綱等（施行年月日）	担当課
横浜市	平16.6.1	令7.4.1	横浜市開発事業等の調整等に関する条例	建築局 宅地審査課	横浜市中高層建築物等の建築及び開発事業等に係る住環境の保全等に関する条例 （平6.1.1:現行令7.4.1）	建築局 情報相談課	横浜市土地利用総合調整会議要綱 （平15.4.1:現行令6.4.1） 横浜市における工業集積地域に所在する土地の取引に係る事前手続に関する要綱 （平19.11.1:現行令6.4.1）	建築局企画課
川崎市	平16.1.1 平16.1.1	令7.6.1 令7.4.1	川崎市建築行為及び開発行為に関する総合調整条例 川崎市都市計画法に基づく開発許可の基準に関する条例	まちづくり局 まちづくり調整課 宅地企画指導課	川崎市中高層建築物等の建築及び開発行為に係る紛争の調整等に関する条例 （平8.4.1:現行令6.12.26） 川崎市緑の保全及び緑化の推進に関する条例 （平12.12.1:現行平16.12.17） 川崎市環境影響評価に関する条例 （平11.12.24:現行平25.4.1）	まちづくり局 まちづくり調整課 建設緑政局 企画課 環境局環境評価課	川崎市ワンルーム形式集合住宅等建築指導要綱 （昭62.4.1:現行令3.3.1） 川崎市狭あい道路拡幅整備要綱 （昭63.10.1:現行令7.2.14）	まちづくり局 建築管理課 建築審査課
相模原市	平18.4.1	令7.4.1	相模原市開発事業基準条例	開発調整課	相模原市建築基準条例 （平12.7.1:現行令6.12.20） 相模原市中高層建築物の建築及び開発事業に係る紛争の調整等に関する条例 （平2.4.1:現行令5.7.1） 相模原市特定建築物の建築に係る自動車の保管場所の確保に関する条例 （平2.4.1:現行平29.7.1） 都市計画法による市街化調整区域における開発許可等の基準に関する条例（平14.4.1:現行令5.1.1） 相模原市景観条例 （平22.4.1:現行令4.1.1） 相模原市ホテル等建築の適正化に関する条例 （昭62.9.1：現行令7.6.1）	建築政策課 建築審査課 開発調整課	相模原市ワンルーム形式集合建築物に関する指導基準 （昭62.7.1：現行令3.1.1） 都市計画法に基づく開発行為等の手続に関する規則 （平15.4.1:現行令4.4.1） 開発事業技術基準 （平18.4.1:現行令7.4.1）	建築政策課 開発調整課
横須賀市	平15.2.1	令7.7.1	特定建築等行為に係る手続き及び紛争の調整に関する条例	都市計画課 宅地審査防災課	横須賀市土地利用基本条例 （平17.7.1:現行令7.7.1） 開発許可等の基準及び手続きに関する条例 （平17.7.1:現行令7.4.1） 適正な土地利用の調整に関する条例 （平17.7.1:現行令7.7.1） 横須賀市景観条例 （平16.7.1:現行令2.7.1）	都市計画課 宅地審査防災課 宅地審査防災課 まちなみ景観課		
平塚市	平20.7.1	令元.10.1	平塚市まちづくり条例	まちづくり政策課 開発指導課	平塚市景観条例 （平20.12.19:現行平24.12.21） 平塚市建築基準条例 （平19.4.1:現行令7.4.1） 平塚市風致地区条例 （平26.10.1） 平塚市地区計画建築物条例 （平20.7.1:現行令6.6.28）	まちづくり政策課 建築指導課	開発事業指導協議会要綱 （昭55.5.16:現行令5.4.1）	開発指導課
鎌倉市	平15.4.1	令6.12.16	鎌倉市開発事業における手続及び基準等に関する条例	都市調整課	鎌倉市まちづくり条例 （平24.4.1：現行令5.5.26） 鎌倉市特定土地利用における手続及び基準等に関する条例 （平24.4.1：現行令6.12.16） 鎌倉市都市景観条例 （平19.1.1：現行令4.4.1） 鎌倉市風致地区条例 （平26.4.1：現行令6.4.1） 鎌倉市建築基準条例 （平27.4.1：現行令6.4.1） 都市計画法に基づく市街化調整区域における開発許可等の基準に関する条例 （平14.9.30：現行平23.4.1） 鎌倉市建築等に係る紛争の予防及び調整に関する条例 （平12.10.1：現行令4.6.14） 鎌倉市墓地等の経営の許可等に関する条例 （平24.4.1）	土地利用政策課 土地利用政策課 都市計画課 都市調整課 都市景観課 建築指導課 開発審査課 地域共生課 環境保全課		

区分 市町村名	条例施行年月日(当初)	改正施行年月日(最終)	宅地開発に関する条例の名称	担当課	関連する条例（施行年月日）	担当課	その他の主な要綱等（施行年月日）	担当課
藤沢市	平14.4.1 平21.7.1	平29.6.16 令和7.4.1	都市計画法に基づく開発許可の基準等に関する条例（市街化調整区域） 藤沢市特定開発事業等に係る手続及び基準に関する条例	開発業務課	藤沢市建築基準等に関する条例（平31.4.1:現行令7.4.1） 藤沢市都市景観条例 （平元.4.1:現行令4.6.13） 藤沢市中高層建築物等の建築に係る紛争の調整に関する条例 （平12.7.1:現行令7.4.1）	建築指導課 街なみ景観課 市民相談情報課	藤沢市市街化調整区域における土地利用規制に関する指導要綱 （平21.4.1）	開発業務課
小田原市	平16.4.1	平30.4.1	小田原市開発事業に係る手続及び基準に関する条例	開発審査課	小田原市景観条例 （平18.2.1：現行令5.7.1） 小田原市地区計画形態意匠条例 （平19.3.29：現行令4.9.30） 小田原市風致地区条例 （平26.7.1：現行令6.4.1） 小田原市中高層建築物等の建築及び開発事業に係る紛争の調整等に関する条例 （平13.4.1：現行平18.4.1） 小田原市建築物における駐車施設の附置等に関する条例 （平7.4.1：現行平28.4.1） 小田原市建築基準条例 （平16.4.1:現行令6.12.25）	都市政策課 都市計画課 地域交通課 建築指導課	小田原市建築行為等に係る後退用地の確保及び整備に関する要綱 （昭61.4.1：現行令4.4.1） 小田原市ワンルーム等建築物指導基準 （昭63.1.1：現行平28.4.1）	土木管理課 建築指導課
茅ヶ崎市	平16.6.1	平29.4.1	茅ヶ崎市のまちづくりにおける手続及び基準等に関する条例	開発審査課	茅ヶ崎市中高層建築物の建築に係る紛争の調整に関する条例 （平6.4.1） 茅ヶ崎市ラブホテル規制条例 （平4.7.1:現行令7.6.1） 茅ヶ崎市土地利用基本条例 （平23.7.1） 茅ヶ崎市建築基準条例 （平23.4.1:現行令7.4.1） 茅ヶ崎市地区計画の区域内における建築物の制限に関する条例 （平成3.4.1：現行令7.6.30） 茅ヶ崎市景観条例 （平20.10.1：現行令27.12.1）	市民相談課 開発審査課 都市計画課 建築指導課 景観みどり課	茅ヶ崎市狭あい道路整備要綱 （昭61.4.1　現行令4.1.1）	道路管理課
逗子市	平14.7.1	令6.3.29	逗子市まちづくり条例	まちづくり景観課	逗子市の良好な都市環境をつくる条例 （平4.6.25） 逗子市景観条例 （平18.4.1） 逗子市風致地区条例 （平25.4.1）	まちづくり景観課	逗子市狭あい道路拡幅整備要綱 （平12.4.1：現行令和4.4.1） 逗子市狭あい道路拡幅整備補助金交付要綱(令和4.4.1)	都市整備課
三浦市	平21.4.1	－	三浦市まちづくり条例	都市計画課	三浦市景観条例 （平27.7.1） 三浦市風致地区条例 （平27.4.1：現行令6.4.1）	都市計画課		
秦野市	平12.7.1	令3.3.26	秦野市まちづくり条例	まちづくり計画課 開発指導課 建築指導課	秦野市景観まちづくり条例 （平18.4.1:現行平27.4.1）	開発指導課 建築指導課		
厚木市	平15.10.1	令6.4.1	厚木市住みよいまちづくり条例	都市計画課 開発指導課	厚木市建築基準条例 （平18.4.1：現行令6.12.23） 厚木市ラブホテル建築規制条例 （昭62.9.1：現行平31.1.27） 厚木市建築物における駐車施設の附置に関する条例 （昭63.10.1） 厚木市景観条例 （平22.10.1：現行平28.4.1） 厚木市開発許可等基準条例 （平17.12.27：現行令7.1.1）	建築指導課 開発指導課 都市計画課	厚木市ワンルーム形式集合建築物に関する指導基準 （昭63.2.1：現行令3.10.1）	開発指導課

区分 市町村名	条例施行年月日(当初)	改正施行年月日(最終)	宅地開発に関する条例の名称	担当課	関連する条例（施行年月日）	担当課	その他の主な要綱等（施行年月日）	担当課
大和市	平20.7.1	平30.7.1	大和市開発事業の手続及び基準に関する条例	まちづくり計画課	大和市中高層建築物の建築に係る紛争の調整に関する条例 （平9.4.1:現行平24.7.9） 大和市みんなの街づくり条例 （平10.10.1:現行平24.4.1） 大和市建築基準条例 （平12.4.1:現行令7.4.1） 大和市景観条例 （平20.10.1） 大和市ホテル等の建築の適正化に関する条例 （昭63.1.1:現行平13.1.1） 大和市建築物における駐車施設の附置等に関する条例 （平6.4.1:現行平25.7.1） 大和市都市計画法に基づく市街化調整区域における開発許可等の基準に関する条例（平17.4.1:現行平19.11.30） 大和市地区計画の区域内における建築物の制限に関する条例 （平6.4.1：現行令6.3.28）	市民相談課 まちづくり推進課 建築指導課 まちづくり計画課	大和市ペット霊園の設置等に関する要綱 （平16.4.1:現行平21.1.28）	まちづくり計画課
伊勢原市	平24.10.1	令2.4.1	伊勢原市地域まちづくり推進条例	建築住宅課 都市政策課	伊勢原市土地の埋立て等の規制に関する条例 （平11.1.1）	環境対策課		
海老名市	平30.4.1	令5.12.26	海老名市住みよいまちづくり条例	都市計画課 住宅まちづくり課	海老名市景観条例 （平21.10.1:現行平27.7.1） 海老名市中高層建築物の日影に関する条例 （平30.4.1） 海老名市地区計画の区域内における建築物等の制限に関する条例 （平17.4.1）	都市計画課		
座間市	－	－			座間市景観条例 （平20.3.31）	都市計画課	開発等事業指導要綱技術基準 （令5.4.1:現行令7.4.1） 座間市開発等事業指導要綱 （令5.3.13:現行令7.4.1） 座間市宅地造成及び特定盛土等に関する指導要綱 （令7.4.1）	都市整備課
南足柄市	－	－			南足柄市景観条例 （平24.12.13）	都市計画課	南足柄市開発行為等指導要綱 （平10.10.1:現行令7.6.1）	建築営繕課
綾瀬市	－	－			綾瀬市景観条例 （平25.4.1:現行令3.10.1）	都市整備課	綾瀬市開発行為に関する指導要綱 （平8.5.10:現行令7.4.1） 綾瀬市建築に関する指導要綱 （平8.5.10:現行令7.4.1）	都市計画課
葉山町	平15.4.1	－	葉山町まちづくり条例	都市計画課	葉山町風致地区条例（平27.4.1）	都市計画課		
寒川町	－	－					寒川町開発指導要綱 （昭48.7.1:現行令4.4.1） 寒川町モーテル類似施設の建築規制に関する要綱 （昭59.10.20） 寒川町狭あい道路整備要綱 （昭63.1.1:現行平31.4.1）	都市計画課 道路課
大磯町	平14.4.1	令7.6.1	大磯町まちづくり条例	都市計画課	大磯町景観条例 （平21.4.1） 大磯町風致地区条例 （平27.4.1） 大磯町特別用途地区建築条例 （平27.4.1）	都市計画課	大磯町狭あい道路等拡幅整備要綱 （昭64.1.1:現行平26.4.1）	道路課
二宮町	平30.1.1	－	二宮町の開発事業における手続及び基準等に関する条例について	都市整備課			二宮町ワンルーム形式建築物指導基準 （昭62.7.15） 二宮町狭あい道路等拡幅整備要綱 （平7.4.1:現行平12.1.1）	都市整備課

区分 市町村名	条例施行年月日(当初)	改正施行年月日(最終)	宅地開発に関する条例の名称	担当課	関連する条例（施行年月日）	担当課	その他の主な要綱等（施行年月日）	担当課
中井町	－	－			中井町地区計画の区域内における建築物の制限に関する条例 （平成13.9.20）	まち整備課	中井町建築行為等に係る道路後退用地整備要綱 （平元.4.1：現行令3.10.1） 中井町開発指導要綱 （平12.1.1：現行令3.10.1）	まち整備課
大井町	－	－			大井町地区計画の区域内における建築物の制限に関する条例 （平成30.4.1）	都市整備課	大井町開発指導要綱 （平5.7.1:現行平29.4.1） 大井町建築行為等に係る狭あい道路拡幅整備要綱 （平5.7.1:現行平25.4.1）	都市整備課
松田町	平9.4.1	平25.4.1	松田町まちづくり条例	まちづくり課				
山北町	－	－			山北町土地利用に関する基本条例 （平16.10.1:現行平25.4.1） 山北町景観条例 （平30.6.18）	企画総務課 都市整備課	山北町開発指導要綱 （平元.9.1:現行令7.4.1）	都市整備課
開成町	－	－			開成町ホテル等建築の適正化に関する条例 （平元.10.1）	都市計画課	開成町開発行為指導要綱 （昭54.4.15:現行平7.4.1）	都市計画課
箱根町	－	－			箱根町建築協定に関する条例 （平18.4.1） 箱根町景観条例 （平21.6.1）	都市整備課	箱根町開発事業指導要綱 （平5.6.25：現行平24.4.1） 箱根町建築行為等に係る道路後退用地整備要綱 （平5.4.1：現行令5.4.1） 箱根町土地利用の調整に関する指導要綱 （平21.4.1）	都市整備課
真鶴町	平6.1.1	平24.1.14	真鶴町まちづくり条例	まちづくり課 上下水道課 税務町民課	真鶴町水道事業給水規制条例 （平2.9.17） 真鶴町建築協定条例 （平6.3.9） 真鶴町景観法に基づく届出行為等に関する条例 （平18.6.1） 真鶴町地下水採取の規制に関する条例 （平2.9.17）	まちづくり課 上下水道課		
湯河原町	－	－			湯河原町建築協定に関する条例 （平8.2.15） 湯河原町景観条例 （平19.4.1） 湯河原町地区計画の区域内における建築物の制限に関する条例 （平23.4.1） 湯河原町風致地区条例 （平27.4.1） 湯河原町観光地区建築条例 （昭63.12.23）	まちづくり課	湯河原町開発指導要綱 （平3.2.1） 湯河原町景観計画 （平19.4.1）	まちづくり課
愛川町	－	－			愛川町ホテル等建築の適正化に関する条例 （平元.4.1） 愛川町土砂等による土地の埋立て等の規制に関する条例 （平6.7.1） 愛川町風致地区条例 （平27.4.1）	都市施設課	愛川町建築行為等に係る道路後退用地整備要綱 （昭62.4.1） 愛川町開発指導要綱 （平16.4.1）	都市施設課
清川村	平19.4.1	令3.7.1	清川村開発指導条例	村づくり観光課	清川村ホテル等建築の適正化に関する条例 （平元.7.1）	村づくり観光課		

26　窓口事務状況（１）

区分 / 市町村名	住民票の写し関係								個人番号カード関係				印鑑登録証明関係						印鑑登録証明関係		
	住民票の様式		住民票の写しの交付手数料（１件当り）（円）	左記の１件当りの基準					交付方式		個人番号カード再発行手数料（円）		本人確認の方法						登録印鑑規格（㎜）	証明書交付手数料（円）	登録カード発行手数料（円）
													即時登録時				会る時				
													身分証明書		保証人		文書照会登録時				
	個人票	世帯票		１世帯につき	同一世帯５人まで	コピー１枚につき	その他	備考	交付時来庁方式	申請時来庁方式	あり電子証明	なし電子証明	免許証等（写真付き）	その他	市内	市外	保険証等（写真なし）	その他			
横浜市		○	300（コンビニ交付250）	○					○	○	1000	800	○	官公署（写真付き）	○	○（要：印鑑登録証明書）	○		8～25	300（コンビニ交付250）	
									○	○	特急発行2000	特急発行1800									
川崎市	○	○	300（コンビニ交付200）	○					○	○	1000	800	○	官公署（写真付き）	○		○		8～25	300（コンビニ交付200）	
											特急発行2000	特急発行1800									
相模原市	○	○	300（コンビニ交付250）	○					○	○	1000	800	○	官公署（氏名、生年月日の記載があること。写真の貼付があり，改ざん防止の加工がされていること。提示時において有効なもので発行日から１０年以内のもの）	○	○	○		8～25	300（コンビニ交付250）	
											特急発行2000	特急発行1800									
横須賀市	○	○	300（コンビニ交付100）	○					○	○	1000	800	○	官公署、法人、学生証等（氏名、生年月日の記載があること。写真が貼付され、特殊加工してあること。発行番号、発行機関名とその押印があること）	○		○		8～25	300（コンビニ交付100）	300
									○	○	特急発行2000	特急発行1800									
平塚市	○	○	300	○					○		1000	800	○	官公署（写真付き）	○	○	○		8～25	300	300（再発行）
											特急発行2000	特急発行1800									
鎌倉市	○	○	300	○					○	○	1000	800	○	官公署（写真付き）	○	○	○		8～25	300	300（再発行）
											特急発行2000	特急発行1800									

区分 / 市町村名	住民票の写し関係								個人番号カード関係				印鑑登録証明関係						印鑑登録証明関係		
	住民票の様式		住民票の写しの交付手数料（1件当り）（円）	左記の1件当りの基準					交付方式		個人番号カード再発行手数料（円）		本人確認の方法						登録印鑑規格（mm）	証明書交付手数料（円）	登録カード発行手数料（円）
													即時登録時				会る時文書照よに登録				
													身分証明書		保証人						
	個人票	世帯票		1世帯につき	同一世帯5人まで	コピー1枚につき	その他	備考	交付時来庁方式	申請時来庁方式	あり証明電子	なし証明電子	免許証等（写真付き）	その他	市内	市外	保険証等（写真なし）	その他			
藤沢市	○	○	300（コンビニ交付200）	○					○	○	1000	800	○	法人、官公署（氏名、生年月日の記載があること。写真が貼付され、特殊加工してあること。発行機関名とその押印があること）	○	○（要：印鑑登録証明書）	○		7～25	300（コンビニ交付200）	
									○	○	特急発行2000	特急発行1800									
小田原市	○	○	300	○					○	○	1000	800	○	官公署（氏名、生年月日の記載があること。写真が貼付され、特殊加工してあること。発行機関名とその押印があること）	○	○（要：印鑑登録証明書）	○		8～25	300	
									○	○	特急発行2000	特急発行1800									
茅ヶ崎市	○	○	300	○					○		1000	800	○	官公署（写真付き）	○	○（要：印鑑登録証明書）	○		8～25	300	
											特急発行2000	特急発行1800									
逗子市		○	300	○					○	○	1000	800	○	官公署（写真付き）	○	○	○		8～25	300	300
									○	○	特急発行2000	特急発行1800									
三浦市	○	○	300	○					○		1000	800	○	官公署（写真付き）	○	○（要：印鑑登録証明書）	○		8～25	300	
									○		特急発行2000	特急発行1800									
秦野市	○	○	300	○					○	○	1000	800	○	個人番号カード、健康保険の資格確認書、年金手帳、年金証書、官公署（写真付き）	○		○		8～25	300	
									○	○	特急発行2000	特急発行1800									

区分 市町村名	住民票の写し関係								個人番号カード関係				印鑑登録証明関係						印鑑登録証明関係		
	住民票の様式		住民票の写しの交付手数料（1件当り）（円）	左記の1件当りの基準					交付方式		個人番号カード再発行手数料（円）		本人確認の方法						登録印鑑規格（mm）	証明書交付手数料（円）	登録カード発行手数料（円）
													即時登録時				会る時文書照登録				
													身分証明書		保証人						
	個人票	世帯票		1世帯につき	同一世帯5人まで	コピー1枚につき	その他	備考	交付時来庁方式	申請時来庁方式	あり 電子証明	なし 電子証明	免許証等（写真付き）	その他	市内	市外	保険証等（写真なし）	その他			
厚木市	○		300	○					○	○	1000	800	○	官公署（写真付き）	○	○	○		8～25	300	
											特急発行 2000	特急発行 1800									
大和市	○	○	300	○					○	○	1000	800	○	官公署（顔写真付）	○	○	○		8～25	300	
											特急発行 2000	特急発行 1800									
伊勢原市	○		300	○					○	○	1000	800	○	官公署（写真付き）	○	○	○		8～25	300	300（再発行）
											特急発行 2000	特急発行 1800									
海老名市	○	○	300	○					○		1000	800	○	官公署（写真付き）	○	○	○		8～25	300	
											特急発行 2000	特急発行 1800									
座間市	○		300（コンビニ交付250）	○					○	○	1000	800	○	官公署（写真付き）	○	○	○		8～25	300（コンビニ交付250）	
									○	○	特急発行 2000	特急発行 1800									
南足柄市	○	○	300	○					○	○	1000	800	○	官公署・在留カード（写真付き）	○	○（要：印鑑登録証明書）	○		8～25	300	300（再発行）
										○	特急発行 2000	特急発行 1800									
綾瀬市		○	300	○					○	○	1000	800	○	官公署（写真付き）	○	○	○		8～25	300	300（再発行）
											特急発行 2000	特急発行 1800									

区分 / 市町村名	住民票の写し関係								個人番号カード関係				印鑑登録証明関係						印鑑登録証明関係		
	住民票の様式		住民票の写しの交付手数料（1件当り）（円）	左記の1件当りの基準					交付方式		個人番号カード再発行手数料（円）		本人確認の方法						登録印鑑規格（mm）	証明書交付手数料（円）	登録カード発行手数料（円）
													即時登録時				会る時文書照よ録登				
													身分証明書		保証人						
	個人票	世帯票		1世帯につき	同一世帯5人まで	コピー1枚につき	その他	備考	交付時来庁方式	申請時来庁方式	あり証明電子	なし証明電子	免許証等（写真付き）	その他	市内	市外	保険証等（写真なし）	その他			
葉山町	○	○	300	○					○	○	1000	800	○	官公署（写真付き）	○		○		8～25	300	300
											特急発行 2000	特急発行 1800									
寒川町	○	○	300	○					○		1000	800	○	官公署（写真付き）、会社その他の法人が発行した身分証明書等(写真付き）、学生証（写真付き）	○	○（要：印鑑登録証明書）	○		8～25	300	300（再発行）
											特急発行 2000	特急発行 1800									
大磯町	○	○	300	○					○		1000	800	○	官公署(写真付き）、会社その他の法人が発行した身分証明書等（写真付き）	○		○		8～25	300	
									○	○	特急発行 2000	特急発行 1800									
二宮町	○		300	○					○		1000	800	○	官公署（写真付）	○		○		8～25	300	500（再発行）
											特急発行 2000	特急発行 1800									
中井町	○	○	300	○					○	○	1000	800	○	官公署（写真付き）	○	○（要：印鑑登録証明書）	○		8～25	300	
											特急発行 2000	特急発行 1800									
大井町	○	○	300	○					○	○	1000	800	○	官公署（写真付き）	○		○		8～25	300	
											特急発行 2000	特急発行 1800									
松田町	○	○	300				○	4人単位	○	○	1000	800	○	官公署（写真付き）	○		○		8～25	300	
											特急発行 2000	特急発行 1800									

区分 / 市町村名	住民票の写し関係								個人番号カード関係				印鑑登録証明関係						印鑑登録証明関係		
	住民票の様式		住民票の写しの交付手数料（1件当り）（円）	左記の1件当りの基準					交付方式		個人番号カード再発行手数料（円）		本人確認の方法						登録印鑑規格（mm）	証明書交付手数料（円）	登録カード発行手数料（円）
													即時登録時				文書照会による登録時				
													身分証明書		保証人						
	個人票	世帯票		1世帯につき	同一世帯5人まで	コピー1枚につき	その他	備考	交付時来庁方式	申請時来庁方式	あり 電子証明	なし 電子証明	免許証等（写真付き）	その他	市内	市外	保険証等（写真なし）	その他			
山北町	○	○	300	○					○	○	1000	800	○	官公署（写真付き）	○	○（要：印鑑登録証明書）	○		8～25	300	300（再発行）
									○	○	特急発行 2000	特急発行 1800									
開成町	○	○	300	○					○	○	1000	800	○	官公署（写真付き）	○	○（要：印鑑登録証明書）	○		8～25	300	
											特急発行 2000	特急発行 1800									
箱根町	○	○	300	○					○	○	1000	800	○	官公署（写真付き）	○	○	○		8～25	300	300（再発行）
											特急発行 2000	特急発行 1800									
真鶴町	○	○	300	○					○		1000	800	○	官公署（写真付き）	○		○		8～25	300	300（再発行）
											特急発行 2000	特急発行 1800									
湯河原町	○	○	300	○					○	○	1000	800	○	官公署（写真付き）	○		○		8～25	300	300（再発行）
									○	○	特急発行 2000	特急発行 1800									
愛川町	○	○	300	○					○		1000	800	○	官公署（写真付き）	○	○	○		8～25	300	300（再発行）
											特急発行 2000	特急発行 1800									
清川村	○	○	300	○					○		1000	800	○	官公署（写真付き）	○	○	○		8～25	300	
											特急発行 2000	特急発行 1800									

26　窓口事務状況（２）

区分 ＼ 市町村名	昼休みの窓口実施		閉庁時の窓口実施			
	実施事務（住民票の写しの交付、閲覧及び印鑑登録、証明書の交付）		実施事務	取扱場所	取扱日時	請求及び申請方法
	全部	一部				
横浜市		閲覧を除く	＜その場で交付＞ 戸籍（全部・個人）事項証明書、戸籍の附票の写し、住民票の写し、身分証明書、住民票記載事項証明書、印鑑登録証明書 ＜受付のみ＞ 市民税・県民税（非）課税証明書、市税の納税証明書、固定資産課税台帳登録事項証明書（土地・家屋　現年度分）	行政サービスコーナー（10箇所）	月～金 7:30～19:00 土・日 9:00～17:00 （祝日等を除く）	窓口直接
			転入・転出・転居届、戸籍届、印鑑登録、各種証明書の発行など平日と同様業務（ただし、他の市町村への確認が必要なもの及び住民基本台帳ネットワークシステムに関連する業務は除く。）	各区役所	第２・４土曜日 9:00～12：00 （該当日が祝日の場合も開庁）	
			戸籍（全部・個人）事項証明書、戸籍の附票の写し、住民票の写し、住民票記載事項証明書、印鑑登録証明書	全国のセブン-イレブン、ファミリーマート、ローソン、ローソン・スリーエフ、ミニストップ、イオンリテール等	6：30～23：00（年末年始を除く） ※戸籍証明書及び戸籍の附票の写しは、平日の9:00～17：00 ※機器点検等による休業日あり	マルチコピー機
川崎市		閲覧を除く	① 住民票の写し、印鑑登録証明書、住民票記載事項証明書、市民税・県民税・森林環境税課税額（非課税）証明書 ② 戸籍の附票の写し、戸籍（全部・個人）事項証明書	行政サービスコーナー	月～金 7:30～19:00 土・日 9:00～17:00 （祝日等を除く） （川崎行政サービスコーナーのみ祝日も開庁）	窓口直接
				全国のセブン-イレブン、ローソン、ファミリーマート、ミニストップ等	① 6:30～23:00（年末年始を除く） ② 7:30～19:00（年末年始を除く） ※機器点検等による休業日あり	マルチコピー機
			転入・転出・転居届、戸籍届、印鑑登録、各種証明書の発行など平日と同様業務（ただし、他の市町村への確認が必要なもの及び住民基本台帳ネットワークシステムに関連する業務を除く。）	各区役所	第２・４土曜日 8:30～12:30	窓口直接

区分 ＼ 市町村名	昼休みの窓口実施		閉庁時の窓口実施			
	実施事務（住民票の写しの交付、閲覧及び印鑑登録、証明書の交付）		実施事務	取扱場所	取扱日時	請求及び申請方法
	全部	一部				
相模原市		閲覧を除く	① ＜受付のみ＞住民票の写し、戸籍に関する証明書、市民税・県民税課税（非課税・所得）証明書、市民税・県民税納税証明書（法人市民税を除く）、国民健康保険税納税証明書、固定資産税・都市計画税納税証明書（償却資産含む）、軽自動車税納税証明書（車検用、その他） ② 住民票の写し、印鑑登録証明書、戸籍の附票の写し	① 休日窓口サービスコーナー（３箇所） ② ①及び津久井・相模湖・城山・藤野総合事務所・津久井中央連絡所の休日窓口	土・日・祝　8:30～17:00 （津久井中央連絡所は土・日のみ）	① 窓口直接 （後日郵送） ② 電話予約
			転入・転出・転居届、戸籍届、印鑑登録、各種証明書の発行など平日と同様業務（ただし、他の市町村への確認が必要なもの及び住民基本台帳ネットワークシステムの一部業務を除く）	各区役所	第２・４土曜日 8:30～12:00 （該当日が祝日の場合も開庁）	窓口直接
			住民票の写し、印鑑登録証明書、戸籍全部（個人）事項証明書、戸籍の附票の写し、市民税・県民税課税（非課税・所得）証明書、市民税・県民税納税証明書、固定資産税・都市計画税納税証明書（償却資産含む）※単独所有分のみ	全国のセブン-イレブン、ローソン、ファミリーマート、ミニストップ等	6:30～23:00（年末年始を除く） （機器点検等による休業日あり） ※ただし、戸籍全部（個人）事項証明書・戸籍の附票の写しは、平日9:00～17:00	マルチコピー機
横須賀市		閲覧を除く	①戸籍（全部・個人・一部）事項証明書、戸籍の附票の写し、住民票の写し、住民票記載事項証明書、印鑑登録証明書、納税証明書（市県民税・固定資産税・都市計画税・法人市民税・軽自動車税）、固定資産評価証明・公課証明（土地・家屋・償却資産）、市民税・県民税課税（非課税）証明書、法人所在地証明 ②市税等の収納 ③マイナンバーカード交付、マイナンバーカード交付申請、マイナンバーカード電子証明書の各種手続き ④マイナンバー関連手続きのオンライン窓口	①②市民サービスセンター（中央店・久里浜店） ③④市民サービスセンター（中央店）	①②10:00～19:30 ③10:30～18:30（事前予約制、14時～15時を除く） ④10:00～19:30 ※年末年始、施設の休館、機器点検等による休業日あり	窓口直接
			住民票の写し、印鑑登録証明書、戸籍全部事項証明書、戸籍個人事項証明書	全国のセブン-イレブン、ローソン、ファミリーマート、ミニストップ等	6:30～23:00（年末年始を除く） ※機器点検等による休業日あり	マルチコピー機
平塚市		閲覧を除く	①転入・転出・転居届、戸籍届、印鑑登録、各種証明書の発行など平日と同様の業務（ただし、他の市町村への確認が必要なもの及び住民基本台帳ネットワークシステムの一部業務は除く。） ②マイナンバーカード交付、マイナンバーカード交付申請、マイナンバーカード電子証明書の各種手続き	本館	①第４土曜日　8:30～12:00 ※戸籍の広域交付は受付不可 ②原則第２日曜日・第４土曜日 8:30～12:00	窓口直接
			住民票の写し、住民票記載事項証明書、戸籍全部事項証明書、戸籍個人事項証明書、戸籍の附票の写し、身分証明書、印鑑登録証明書、年金現況届、公共施設利用料支払	駅前市民窓口センター	平日　17:00～20:00 （12月28日・１月４日を除く） 土・日・祝祭日　9:00～17:00 （第３日曜日・年末年始を除く） ※戸籍の広域交付は受付不可	
			住民票の写し、戸籍全部事項証明書、戸籍個人事項証明書、戸籍の附票の写し、印鑑登録証明書、市民税・県民税証明書	全国のセブン-イレブン、ローソン（ローソン・スリーエフを含む）、ファミリーマート、ミニストップ等	6:30～23:00（年末年始を除く） ＊戸籍全部事項証明書、戸籍個人事項証明書及び戸籍の附票の写しについては、平日　8:30～20:00（12月28日・１月４日は17:00まで） 土・日・祝日　9:00～17:00 ＊機器点検等による休業日あり	マルチコピー機

区分 市町村名	昼休みの窓口実施 実施事務（住民票の写しの交付、閲覧及び印鑑登録、証明書の交付） 全部	一部	閉庁時の窓口実施 実施事務	取扱場所	取扱日時	請求及び申請方法
鎌倉市		閲覧を除く	＜本庁＞ 転入・転出・転居届、戸籍届、印鑑登録、各種証明書の発行、マイナンバーカードの交付など平日と同様業務（ただし、他の市町村への確認が必要なもの及び住民基本台帳ネットワークシステムの一部業務は除く。） ＜市民サービスコーナー＞ 各種証明書の発行（住民票の写し、住民票記載事項証明書、印鑑登録証明書、戸籍（全部・個人）事項証明書、戸籍の附票の写し、身分証明書）	本庁、市民サービスコーナー	＜本庁＞ 第２・４土曜日 9:00～17:00 （12:00～13:00は証明書発行のみ） （ただし、マイナンバーカードの交付は9:00～16:00（12:00～13:00を除く）） ＜市民サービスコーナー＞ 月～金　10:00～20:30 （ただし、18:00からは予約分の交付のみ） 土･日･祝　10:00～18:00 （年末年始を除く） ※どちらも機器点検等による休業日あり	窓口直接
			住民票の写し、印鑑登録証明書、戸籍（全部・個人）事項証明書	全国のセブン-イレブン、ローソン、ファミリーマート、ミニストップ等	6:30～23:00（年末年始を除く） ※戸籍証明書は、10:00～18:00 ※機器点検等による休業日あり	マルチコピー機
藤沢市		閲覧を除く	住民票の写し、印鑑登録証明書、戸籍全部（個人）事項証明書、戸籍の附票の写し、所得（課税）証明書又は非課税証明書	全国のセブン-イレブン、ローソン、ファミリーマート、ミニストップ等	6:30～23:00 ※機器点検等による休業日あり	マルチコピー機
			転入・転出・転居届、印鑑登録、外国人住民に関する事務、マイナンバーカードの申請・交付、各種証明書の発行など平日と同様業務（ただし、他の市町村への確認が必要なもの及び住民基本台帳ネットワークシステムの一部業務を除く。）	市民窓口センター	第２・４土曜日 8:30～17:00（12:00～13:00を除く） （ただし、マイナンバーカードの交付は事前予約制）	窓口直接
小田原市		閲覧を除く	＜通常業務＞ (ただし他の市町村への確認が必要なもの及びマイナンバーカードの交付は除く。)	本庁	毎週火曜日（祝日等を除く）　17:00～19:00	窓口直接
			＜土・日曜日、祝日等の取扱い業務＞ 住民票の写し、印鑑登録証明書、年金現況証明書、住民票記載事項証明書（予約制で戸籍の附票の写し・身分証明書・不在籍証明書・不在住証明書・税証明書）の交付	① アークロード市民窓口 ② マロニエ住民窓口	① 月～金 7:30～8:30、17:00～19:00 土･日･祝 8:30～17:00 ② 土・日・祝 8:30～17:00	窓口直接 （一部電話予約）
			戸籍（全部・個人）事項証明書、戸籍の附票の写し、住民票の写し、住民票記載事項証明書、印鑑登録証明書、市民税・県民税の課税・非課税証明書（最新年度分のみ）	全国のセブン-イレブン、ファミリーマート、ローソン、ミニストップ等	6：30～23：00（年末年始を除く） ※戸籍証明書及び戸籍の附票の写しは、平日の9:00～17：00 ※機器点検等による休業日あり	マルチコピー機

区分 / 市町村名	昼休みの窓口実施 実施事務（住民票の写しの交付、閲覧及び印鑑登録、証明書の交付） 全部	一部	閉庁時の窓口実施 実施事務	取扱場所	取扱日時	請求及び申請方法
茅ヶ崎市		閲覧を除く	住民票写、印鑑証明、記載事項証明、戸籍証明書、市税等の収納	辻堂駅前出張所	火・木 19:30まで延長 （祝日等を除く） ※延長は令和7年12月25日（木）で終了	窓口直接
			転入・転出・転居届、戸籍届、印鑑登録、マイナンバーカード交付、各種証明書の発行など平日と同様業務（ただし、他の市町村への確認が必要なもの及び住民基本台帳ネットワークシステムの一部業務、税証明の発行を除く。）	本庁	第２・４土曜日 8:30～12:00	
			住民票写、印鑑証明	全国のセブン-イレブン、ローソン、ファミリーマート	終日（年末年始を除く） 6:30～23:00 ※機器点検等による休業日あり	マルチコピー機
逗子市		閲覧を除く	戸籍（全部・個人）事項証明書、戸籍の附票の写し、住民票の写し、印鑑登録証明書、市民税・県民税の課税・非課税証明書（最新年度分のみ）	全国のセブン-イレブン、ファミリーマート、ローソン、ローソン・スリーエフ、ミニストップ、イオンリテール等	6：30～23：00（年末年始を除く） ※戸籍証明書及び戸籍の附票の写しは、平日の9:00～17：00 ※機器点検等による休業日あり	マルチコピー機
三浦市		閲覧を除く	住民票写、印鑑証明	全国のセブン-イレブン、ローソン、ファミリーマート等	6：30～23：00（年末年始を除く） ※機器点検等による休業日あり	マルチコピー機
秦野市		閲覧を除く	住民異動届（転入、転出、転居、世帯変更）、住民票写、記載事項証明、住居表示証明、印鑑登録、印鑑証明、戸籍届（出生届、婚姻届等）、戸籍全部（個人）事項証明書、身分証明書、個人番号カードの交付、税証明等各種証明書の発行、収納事務、国民健康保険の資格取得及び喪失事務など（ただし、他の市町村への確認が必要なもの及び一部の住民基本台帳ネットワークシステムに関連する業務は除く。）	本庁	第2土曜日と第4日曜日 8:30～17:00（12:00～13:00を除く）	窓口直接
			住民票写、記載事項証明、印鑑証明、記載事項証明、戸籍全部（個人）事項証明書、税証明	連絡所（12箇所）	土曜日・日曜日・祝日 8：30～17：00	窓口直接
			住民票写、印鑑証明、税証明	全国のセブン-イレブン、ローソン、ファミリーマート等	6:30～23:00（年末年始を除く） ※機器点検等による休業日あり	マルチコピー機
			母子健康手帳交付、妊娠届出書受付	保健福祉センター	第2土曜日と第4日曜日 8:30～17:00（12:00～13:00を除く）	窓口直接

区分 市町村名	昼休みの窓口実施 実施事務（住民票の写しの交付、閲覧及び印鑑登録、証明書の交付） 全部	一部	閉庁時の窓口実施 実施事務	取扱場所	取扱日時	請求及び申請方法
厚木市		閲覧を除く	住民票写、印鑑証明、年金現況証明、身分証明、戸籍謄抄本、戸籍附票	① 連絡所（４箇所） ② 地区市民センター（15箇所）	① 月～金 8:30～19:30（祝日等を除く） ※保健福祉センター連絡所・上荻野連絡所は17:15まで 土・日 8:30～17:15（祝日等を除く） ※保健福祉センター連絡所・上荻野連絡所を除く ② 月～金 8:30～17:15（祝日等を除く） 土・日 8:30～17:15（祝日等を除く） ※厚木北地区・厚木南地区・愛甲地区市民センターを除く	窓口直接
			①住民票写、印鑑証明、課税証明 ②戸籍謄抄本、戸籍附票	全国のセブン-イレブン、ローソン、ファミリーマート等	①6:30～23:00（年末年始を除く） ②9:00～19:30（平日のみ） ※機器点検等による休業日あり	マルチコピー機
			転入・転出・転居届、戸籍届、印鑑登録、各種証明書、特別永住者証明書の発行など平日と同様業務（ただし、他の市町村への確認が必要なもの及び住民基本台帳ネットワークシステムに関連する業務は除く。）	本庁	月～金 8:30～17:15（祝日等を除く） 土 8:30～12:00（祝日等を除く）	窓口直接
大和市		閲覧を除く	住民票写、印鑑証明	本庁（守衛室）	日 12：30～21：00 祝 8：30～21：00 上記以外 17：00～21：00	電話予約
			住民票写、印鑑証明、戸籍全部（個人）事項証明書（除籍、改製原を含む）、戸籍の附票、不在住・不在籍証明書、受理証明書、身分証明書、独身証明書、税証明（一部）、印鑑登録、住所変更等の届出、戸籍届出書の預かり、個人番号カードの交付を除く手続き ※他市町村への確認が必要なものは除く。	本庁（土曜窓口）	土 8：30～17：00	窓口直接
			住民票写、印鑑証明、戸籍全部（個人）事項証明書（除籍、改製原を含む）、戸籍の附票、不在住・不在籍証明書、受理証明書、身分証明書、独身証明書、税証明（一部）、印鑑登録、戸籍届出書の預かり、個人番号カードの交付 ※他市町村への確認が必要なものは除く。	本庁（日曜窓口）	日 8：30～12：30	窓口直接
			住民票写、印鑑証明	全国のセブン-イレブン、ローソン、ファミリーマート等	6:30～23:00（システムメンテナンス日を除く）※取扱時間については、一部店舗を除く	マルチコピー機

区分 / 市町村名	昼休みの窓口実施		閉庁時の窓口実施			
	実施事務（住民票の写しの交付、閲覧及び印鑑登録、証明書の交付）		実施事務	取扱場所	取扱日時	請求及び申請方法
	全部	一部				
伊勢原市		閲覧を除く	住民異動届、戸籍届、印鑑登録、住民票写（住民基本台帳ネットワークシステムを利用するものを除く。）、印鑑証明書、年金現況証明、戸籍全部（個人）事項証明書、個人番号カードの交付等	本庁	第２・４土曜日 8:30～12:00	窓口直接
			住民票写、印鑑証明、戸籍全部（個人）事項証明書、戸籍附票	本庁	第２・４土曜日 8:30～12:00	自動交付機
			住民票写、印鑑証明、年金現況証明、身分証明、戸籍全部（個人）事項証明書、戸籍附票、税証明	伊勢原市役所駅窓口センター	平日 9:30～20:00 ※税証明は、17:00まで 土・日・祝 9:30～17:00	窓口直接
			住民票写、印鑑証明、戸籍全部（個人）事項証明書、戸籍附票、税証明	全国のセブン-イレブン、ローソン、ファミリーマート等	住民票写、印鑑証明、税証明　6：30～23：00 戸籍関連の証明　9：30～17：00 ※年末年始、システムメンテナンス日を除く	マルチコピー機
海老名市		閲覧を除く	住民異動届、戸籍届、印鑑登録、住民票写、身分証明、印鑑証明、戸籍謄・抄本、住民票記載事項証明、戸籍附票、個人番号カード交付等、個人番号カード及び電子証明書の暗証番号変更等	本庁	第１・３土曜日　８：３０～正午 ただし、３月の第３土曜日から４月の第３土曜日までの期間においては、すべての土曜日を開庁	窓口直接
			住民票写、印鑑証明、戸籍全部事項証明書、戸籍個人事項証明書、戸籍の附票写	全国のセブン-イレブン、ファミリーマート、ローソン、ミニストップなど	6：30～23：00（年末年始を除く） ※機器点検等による休業日あり	マルチコピー機
座間市		閲覧を除く	①住民異動届、戸籍届、印鑑登録、住民票写、身分証明、印鑑証明、戸籍謄・抄本、住民票記載事項証明、戸籍附票 ②マイナンバーカードの交付等 ③市税等の収納	①本庁、出張所（４箇所） ②本庁 ③出張所（４箇所）	平日　8：30～17：15 第２・４土曜日 8:30～12:00（本庁のみ）	窓口直接
			住民票写、印鑑証明、戸籍全部（個人）事項証明書（現在の戸籍のみ）、戸籍附票（現在の附票のみ）	全国のセブン-イレブン、ローソン、ファミリーマート、ミニストップ、イオン（本州及び四国の店舗のみ）	6:30～23:00（年末年始を除く） ※機器点検等による休業日あり	マルチコピー機
南足柄市		閲覧を除く	戸籍謄抄本、戸籍附票、住民票写、印鑑証明、年金現況証明、記載事項証明、収納事務（税金、国保料等）、印鑑登録	大雄山駅前サービスセンター	8：30～17：00（水・年末年始を除く）	窓口直接
			住民票写、印鑑証明、課税非課税（所得）証明	全国のセブン-イレブン、ローソン、ファミリーマート等	6:30～23:00（年末年始を除く） ※機器点検等による休業日あり	マルチコピー機

区分 市町村名	昼休みの窓口実施 実施事務（住民票の写しの交付、閲覧及び印鑑登録、証明書の交付） 全部	一部	閉庁時の窓口実施 実施事務	取扱場所	取扱日時	請求及び申請方法
綾瀬市		閲覧を除く	①住民票写、印鑑証明、戸籍全部（個人）事項証明書、戸籍附票、身分証明書、年金等現況届証明、課税・非課税証明書、土地所有証明書、家屋所有証明書、納税証明書 ②マイナンバーカードの交付等	本庁、連絡所（２箇所）	令和７年９月まで ①土・日 8:30～12:15、13:00～17:00 ②土・日(第3土曜日の翌日の日曜日を除く)8:30～11:30、13:00～16:30 ※令和７年１０月以降①② 第２・４土曜日とその翌日の日曜日 (年末年始を除く) 時間変更なし	窓口直接
			住民票写、印鑑証明、戸籍全部（個人）事項証明書、戸籍附票、課税・非課税証明書	全国のセブン-イレブン、ローソン、ファミリーマート等	6：30～23：00（年末年始を除く） ※機器点検等による休業日あり ※ただし、戸籍全部（個人）事項証明書、戸籍附票は、8：30～17:00まで	マルチコピー機
葉山町		閲覧を除く	①住民票写、印鑑証明書、身分証明、住民票記載事項証明、戸籍附票、不在籍・不在住証明、土地・家屋評価証明書、土地・家屋公課証明書、納税証明書（住民税・固定資産税）、所得証明書、非課税証明書、課税証明書 ②住民票写、印鑑証明書、住民票記載事項証明、所得証明書、非課税証明書、課税証明書	①福祉文化会館、図書館、南郷上ノ山公園、葉山しおさい公園、警備室 ②全国のセブン-イレブン、ローソン、ファミリーマート等	①土・日・祝 9:30～12:00、13:00～16:00 （警備室は平日17:15～22:00のみ） ※諸証明等を自宅まで届ける宅配サービスは、平日 9:30～12:00、13:00～17:00 ②6:30～23:00 ※機器点検等による休業日あり	① 電話予約 ②マルチコピー機
寒川町		閲覧、転入届を除く	① 住民票写、印鑑証明、戸籍謄抄本、戸籍附票、身分証明書、印鑑登録、所得証明書、課税証明書、非課税証明書、納税証明書、住宅用家屋証明書、自動車臨時運行許可証、個人番号カード交付、住居表示証明書 ② 住民票写、印鑑証明、所得証明書、課税証明書、非課税証明書、納税証明書	本庁	① 第１・３土曜日 8：30～12：00 （年末年始を除く） ② 土・日 9：00～16：00	① 窓口直接 ② 電話予約
			住民票写、印鑑証明	全国のセブン-イレブン、ローソン、ファミリーマート等	6:30～23:00（年末年始を除く） ※機器点検等による休業日あり	マルチコピー機
大磯町		閲覧を除く	住民票写、印鑑証明	全国のセブン-イレブン、ローソン、ファミリーマート等	6:30～23:00（年末年始を除く） ※機器点検等による休業日あり	マルチコピー機
二宮町		閲覧を除く	住民票写、印鑑証明、記載事項証明	全国のセブン-イレブン、ローソン、ファミリーマート等	6:30～23:00（年末年始を除く） ※機器点検等による休業日あり	マルチコピー機
中井町		閲覧を除く	①住民票写、印鑑証明、課税（非課税）・所得証明書、納税証明書、評価証明書（登記用は除く）　②個人番号カードの申請、交付等	本庁	① 土・日・祝 9:00～16:00 ② 木曜日17:15～19:45、日曜日9:00～12:00（各1回、月2回程度）	電話予約
			住民票の写し、印鑑登録証明書、課税（非課税）・所得証明書	全国のセブン-イレブン、ローソン、ファミリーマート等	6:30～23:00（機器メンテナンス時を除く）	マルチコピー機

区分 市町村名	昼休みの窓口実施 実施事務（住民票の写しの交付、閲覧及び印鑑登録、証明書の交付） 全部	一部	閉庁時の窓口実施 実施事務	取扱場所	取扱日時	請求及び申請方法
大井町		閲覧を除く	住民異動届、戸籍届、印鑑登録、住民票の写しの交付、印鑑登録証明書の交付、戸籍証明書等の交付、税証明の交付	本庁	３月下旬及び４月上旬の土曜日又は日曜日（２日間） 8：30～12:00	窓口直接
			住民票の写しの交付、戸籍証明書の交付、税証明の交付	本庁入口手前	終日	夜間ボックス
			住民票の写しの交付、住民票記載事項証明書の交付、印鑑登録証明書の交付	全国のセブン-イレブン、ローソン、ファミリーマート等	6:30～23:00（機器メンテナンス時を除く）	マルチコピー機
松田町		閲覧を除く	住民票の写し、印鑑登録証明書、評価証明書、公課証明書、所得証明書、課税・非課税証明書、納税証明書	本庁サービスコーナー	土・日・祝 8:30～19:00 平日 17:15～19:00	電話予約
			住民票の写し、印鑑登録証明書	全国のセブン-イレブン、ローソン、ファミリーマート等	6:30～23:00（機器メンテナンス時を除く）	マルチコピー機
山北町		閲覧を除く	住民票の写し、納税証明、課税証明、非課税証明、評価証明、公課証明書	本庁	土・日・祝 8:30～17:00	電話予約
			住民票の写し、印鑑登録証明書	全国のセブン-イレブン、ローソン、ファミリーマート等	6:30～23:00（機器メンテナンス時を除く）	マルチコピー機
開成町		閲覧を除く	住民票の写し、印鑑登録証明書、課税（非課税）証明書（現年度分のみ）	全国のセブン-イレブン、ローソン、ファミリーマート等	6:30～23:00（機器メンテナンス時を除く）	マルチコピー機
箱根町		閲覧を除く	住民票の写し、印鑑登録証明書	本庁	土・日・祝 8:30～17:15	電話予約
			住民票の写し、印鑑登録証明書、課税証明書、非課税証明書、所得証明書	全国のセブン-イレブン、ローソン、ファミリーマート等	6:30～23:00（機器メンテナンス時を除く）	マルチコピー機
真鶴町	○		住民票の写し、印鑑登録証明書	全国のセブン-イレブン、ローソン、ファミリーマート等	6:30～23:00（機器メンテナンス時を除く） ※各店舗により営業日時が異なる。	マルチコピー機
湯河原町		閲覧を除く	住民票の写し、印鑑登録証明書	① 本庁宿直室 ② 駅前観光案内所	① 平日 17:15～19:00 ② 土・日・祝 8:30～17:00	電話予約 電子申請
				全国のセブン-イレブン、ローソン、ファミリーマート等	6:30～23:00（機器メンテナンス時を除く） ※各店舗により営業日時が異なる。	マルチコピー機

区分 市町村名	昼休みの窓口実施 実施事務（住民票の写しの交付、閲覧及び印鑑登録、証明書の交付） 全部	一部	閉庁時の窓口実施 実施事務	取扱場所	取扱日時	請求及び申請方法
愛川町		閲覧を除く	住民票写、印鑑証明、納税証明、課税・非課税証明、所在証明	本庁	土・日・祝 8:30～17:00	電話予約
			住民票写、印鑑証明	連絡所（半原、中津）	土・日・祝 8:30～22:00	電話予約
			住民票写、住民票記載事項証明、印鑑証明	全国のセブン-イレブン、ローソン、ファミリーマート等	6:30～23:00（年末年始を除く） ※機器点検等による休業日あり	マルチコピー機
			住民票写、住民異動届及び証明書の交付、印鑑登録及び証明書の交付、戸籍証明書等の交付、個人番号カードの交付	本庁	３月下旬及び４月の土日（計４日間）	窓口直接
清川村		閲覧を除く	住民票写、印鑑証明、住民票記載事項証明	全国のセブン-イレブン、ローソン、ファミリーマート等	6:30～23:00（機器メンテナンス時を除く） ※各店舗により営業日時が異なる。	マルチコピー機

27　市町村の花・木・鳥・魚

市町村名	花	木	鳥	魚
横浜市	バラ	サザンカ、ケヤキ、サンゴジュ、シイ、イチョウ、ツバキ		
川崎市	つつじ	つばき		
相模原市	アジサイ	けやき	ヒバリ	
横須賀市	ハマユウ	オオシマザクラ		
平塚市	なでしこ	くすのき	しらさぎ	
鎌倉市	リンドウ	ヤマザクラ		
藤沢市	フジ	クロマツ	カワセミ	
小田原市	うめ	くろまつ	コアジサシ	メダカ、アジ
茅ヶ崎市	つつじ	あかしあ	シジュウカラ	
逗子市	ほととぎす	つばき		
三浦市	はまゆう	くろまつ	うみう	
秦野市	なでしこ、あじさい	さざんか、こぶし	うぐいす	
厚木市	さつき	もみじ		
大和市	野ぎく	山ざくら	オナガ	
伊勢原市	ききょう	しい	やまどり	
海老名市	サツキ	ツゲ	カワラヒワ	
座間市	ヒマワリ	モクセイ	シジュウカラ	
南足柄市	りんどう	さざんか		
綾瀬市	ばら	やまもみじ	カワセミ	
葉山町	つつじ	くろまつ	うぐいす	
寒川町	すいせん	もくせい	ダイサギ	
大磯町	はまひるがお	くろまつ、さざんか	かもめ、アオバト	
二宮町	カンナ	つばき	ヤマガラ	
中井町	ききょう	きんもくせい	しらさぎ	
大井町	すいせん	きんもくせい	めじろ	
松田町	コスモス	町の木　ナンテン、町の樹（き）　サクラ	セグロセキレイ	
山北町	ヤマブキ	ブナ	ヤマドリ	
開成町	あじさい	しいがし		
箱根町	ハコネバラ	ヤマザクラ	きつつき	ワカサギ
真鶴町	はまゆう	くすのき	いそひよどり	
湯河原町	みかん	椿、桜	めじろ	
愛川町	つつじ	かえで	カワセミ	
清川村	ミツバツツジ	イロハモミジ	ウグイス	

28 姉妹都市・友好都市

市町村名	姉妹都市・友好都市
横浜市	サンディエゴ市（アメリカ）、リヨン市（フランス）、ムンバイ市（インド）、マニラ市（フィリピン）、オデーサ市（ウクライナ）、バンクーバー市（カナダ）、上海市（中国）、コンスタンツァ市（ルーマニア）、道志村（山梨県）、昭和村（群馬県）
川崎市	リエカ市（クロアチア）、ボルチモア市（アメリカ）、瀋陽市（中国）、ウーロンゴン市（オーストラリア）、シェフィールド市（イギリス）、ザルツブルク市（オーストリア）、リューベック市（ドイツ）、中標津町（北海道）、富士見町（長野県）、那覇市（沖縄県）、富川市（大韓民国）
相模原市	無錫市（中国）、トロント市（カナダ）、大船渡市（岩手県）、能代市（秋田県）、佐久市（長野県）、肝付町（鹿児島県）、大樹町（北海道）、角田市（宮城県）
横須賀市	コーパスクリスティ市（アメリカ）、ブレスト市（フランス）、フリマントル市（オーストラリア）、メッドウェイ市（イギリス）、会津若松市（福島県）、富岡市（群馬県）、松山市（観光交流都市：愛媛県）、新居浜市（都市間交流：愛媛県）
平塚市	高山市（岐阜県）、花巻市（岩手県）、伊豆市（静岡県）、ローレンス市（アメリカ）、カウナス市（リトアニア共和国）
鎌倉市	ニース市（フランス）、萩市（山口県）、上田市（長野県）、足利市（栃木県）、敦煌市（中国）
藤沢市	マイアミビーチ市（アメリカ）、松本市（長野県）、昆明市（中国）、ウィンザー市（カナダ）、保寧市（大韓民国）
小田原市	日光市（栃木県）、八王子市（東京）、寄居町（埼玉）、チュラビスタ市（アメリカ）、ノーザンビーチーズ市(オーストラリア)
茅ヶ崎市	岡崎市（愛知県）、ホノルル市・郡（アメリカ）
逗子市	ナザレ市（ポルトガル）
三浦市	須坂市（長野県）、ウォーナンブール市（オーストラリア）、ホノルル市（アメリカ）
秦野市	諏訪市（長野県）、パサデナ市（アメリカ）、坡州市（大韓民国）
厚木市	ニューブリテン市（アメリカ）、揚州市（中国）、軍浦市（大韓民国）、横手市（秋田県）、狭山市（防災姉妹都市：埼玉県）、糸満市（沖縄県）、網走市（北海道）、北杜市（防災姉妹都市：山梨県）、栃木市（防災姉妹都市：栃木県）、釜石市（防災姉妹都市：岩手県）
大和市	甲州市（山梨県）、光明市（大韓民国）
伊勢原市	ラミラダ市（アメリカ）、茅野市（長野県）
海老名市	白石市（トライアングル姉妹都市：宮城県）、登別市（トライアングル姉妹都市：北海道）
座間市	スマーナ市（アメリカ）、須賀川市（福島県）、大仙市（秋田県）
南足柄市	ティルブルグ市（オランダ）
綾瀬市	柏市（千葉県）
葉山町	草津町（群馬県）、那須町（栃木県）、下田市（静岡県）
寒川町	寒河江市（山形県）
大磯町	デイトン市（アメリカ）、小諸市（長野県）、ラシン市（アメリカ）、中津川市（岐阜県）
二宮町	
中井町	
大井町	
松田町	横芝光町（千葉県）、ダラグエテ市（フィリピン）
山北町	品川区（東京都）
開成町	
箱根町	洞爺湖町（北海道）、ジャスパー町（カナダ）、タウポ町（ニュージーランド）、サンモリッツ（スイス）
真鶴町	安曇野市(長野県)
湯河原町	三原市（広島県）、忠州市（大韓民国）、ポートスティーブンス市（オーストラリア）、立山町（富山県）、豊島区（東京都）、ティヴォリ市（イタリア）
愛川町	立科町（長野県）
清川村	

29　市町村廃置分合変遷図

(M22.4.1～R7.4.1)

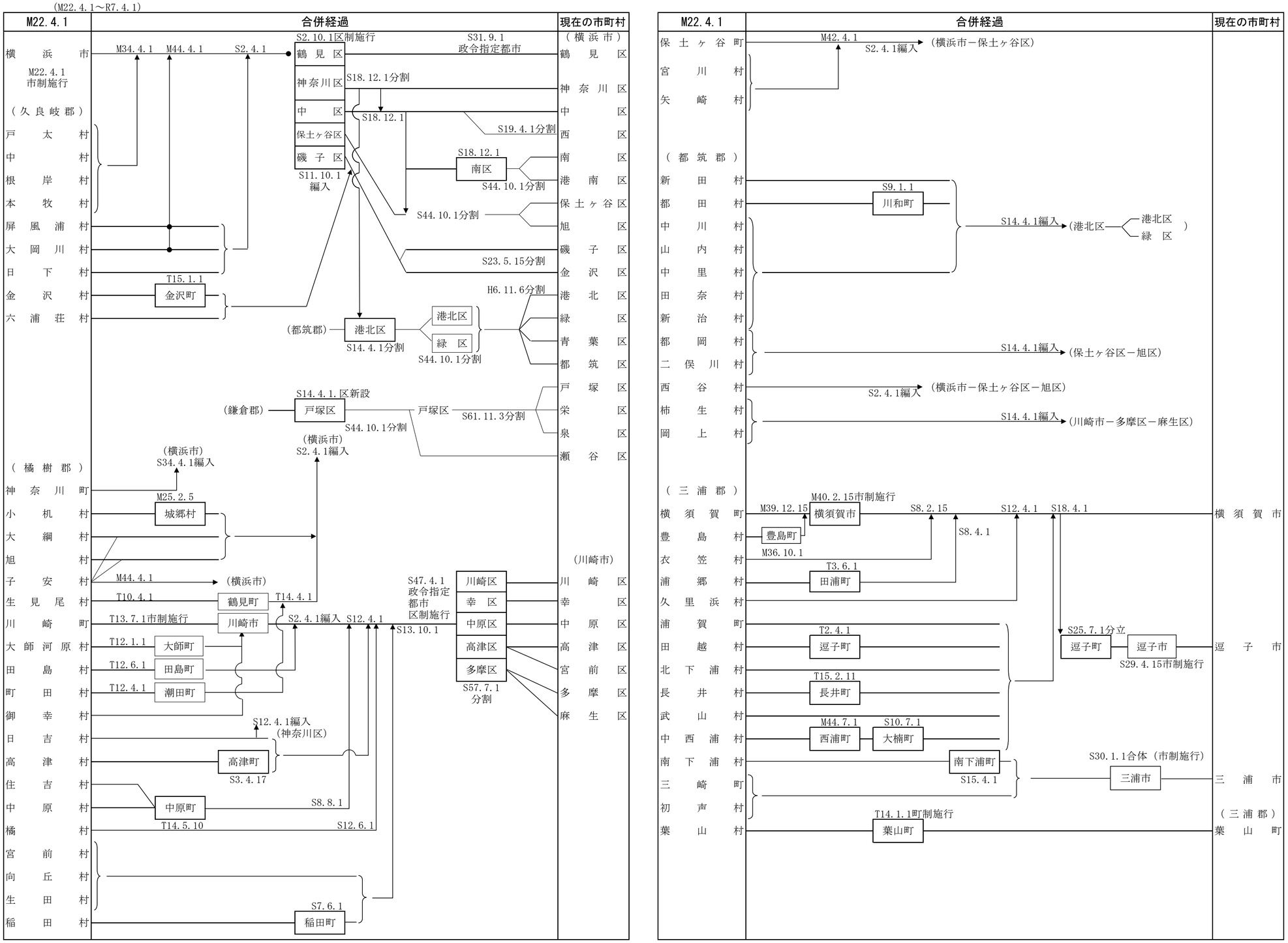

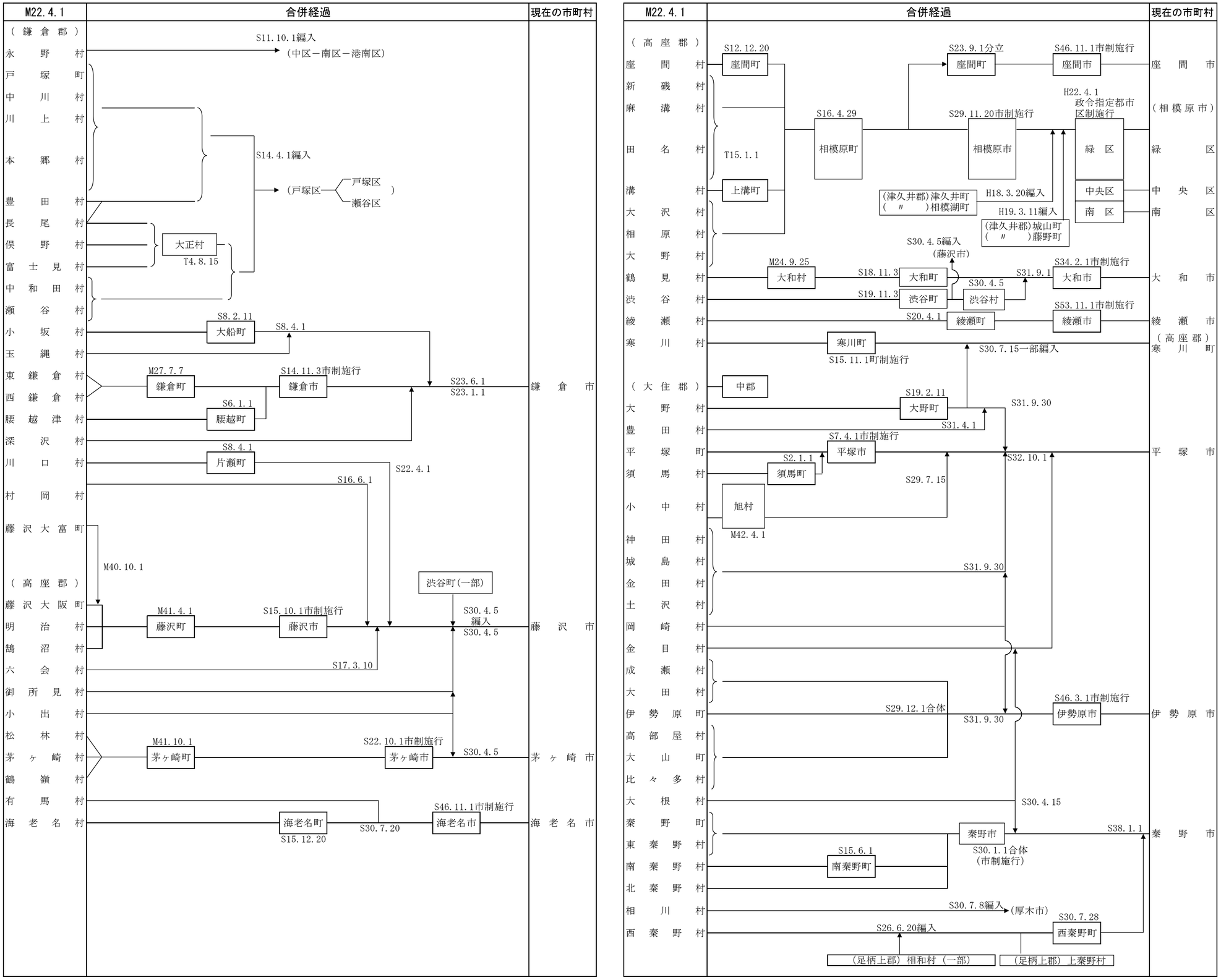
M22.4.1
合併経過
現在の市町村
（鎌倉郡）
永野村
S11.10.1編入
（中区－南区－港南区）
戸塚町
中川村
川上村
本郷村
S14.4.1編入
（戸塚区
戸塚区
瀬谷区
）
豊田村
長尾村
俣野村
大正村
T4.8.15
富士見村
中和田村
瀬谷村
小坂村
S8.2.11
大船町
S8.4.1
玉縄村
東鎌倉村
M27.7.7
鎌倉町
S14.11.3市制施行
鎌倉市
S23.6.1
S23.1.1
鎌倉市
西鎌倉村
S6.1.1
腰越町
腰越津村
深沢村
S8.4.1
片瀬町
川口村
S22.4.1
S16.6.1
村岡村
藤沢大富町
M40.10.1
（高座郡）
渋谷町(一部)
藤沢大阪町
M41.4.1
藤沢町
S15.10.1市制施行
藤沢市
S30.4.5
編入
S30.4.5
明治村
鵠沼村
S17.3.10
六会村
御所見村
小出村
松林村
M41.10.1
茅ヶ崎町
S22.10.1市制施行
茅ヶ崎市
S30.4.5
茅ヶ崎市
茅ヶ崎村
鶴嶺村
有馬村
S46.11.1市制施行
海老名村
海老名町
S15.12.20
S30.7.20
海老名市
海老名市
M22.4.1
合併経過
現在の市町村
（高座郡）
座間村
S12.12.20
座間町
S23.9.1分立
座間町
S46.11.1市制施行
座間市
座間市
新磯村
麻溝村
S16.4.29
S29.11.20市制施行
H22.4.1
政令指定都市
区制施行
（相模原市）
田名村
T15.1.1
相模原町
相模原市
緑区
緑区
溝村
上溝町
(津久井郡)津久井町
(　〃　)相模湖町
H18.3.20編入
中央区
中央区
大沢村
H19.3.11編入
南区
南区
相原村
(津久井郡)城山町
(　〃　)藤野町
大野村
S30.4.5編入
（藤沢市）
鶴見村
M24.9.25
大和村
S18.11.3
大和町
S31.9.1
S34.2.1市制施行
大和市
大和市
渋谷村
S19.11.3
渋谷町
S30.4.5
渋谷村
綾瀬村
S20.4.1
綾瀬町
S53.11.1市制施行
綾瀬市
綾瀬市
寒川村
寒川町
S15.11.1町制施行
S30.7.15一部編入
（高座郡）
寒川町
（大住郡）
中郡
大野村
S19.2.11
大野町
S31.9.30
豊田村
S31.4.1
平塚町
S7.4.1市制施行
平塚市
S32.10.1
平塚市
須馬村
S2.1.1
須馬町
S29.7.15
小中村
旭村
M42.4.1
神田村
城島村
S31.9.30
金田村
土沢村
岡崎村
金目村
成瀬村
大田村
S46.3.1市制施行
伊勢原町
S29.12.1合体
S31.9.30
伊勢原市
伊勢原市
高部屋村
大山町
比々多村
大根村
S30.4.15
秦野町
秦野市
S38.1.1
秦野市
東秦野村
S30.1.1合体
（市制施行）
S15.6.1
南秦野町
南秦野村
北秦野村
相川村
S30.7.8編入
（厚木市）
S30.7.28
西秦野村
S26.6.20編入
西秦野町
（足柄上郡）相和村（一部）
（足柄上郡）上秦野村

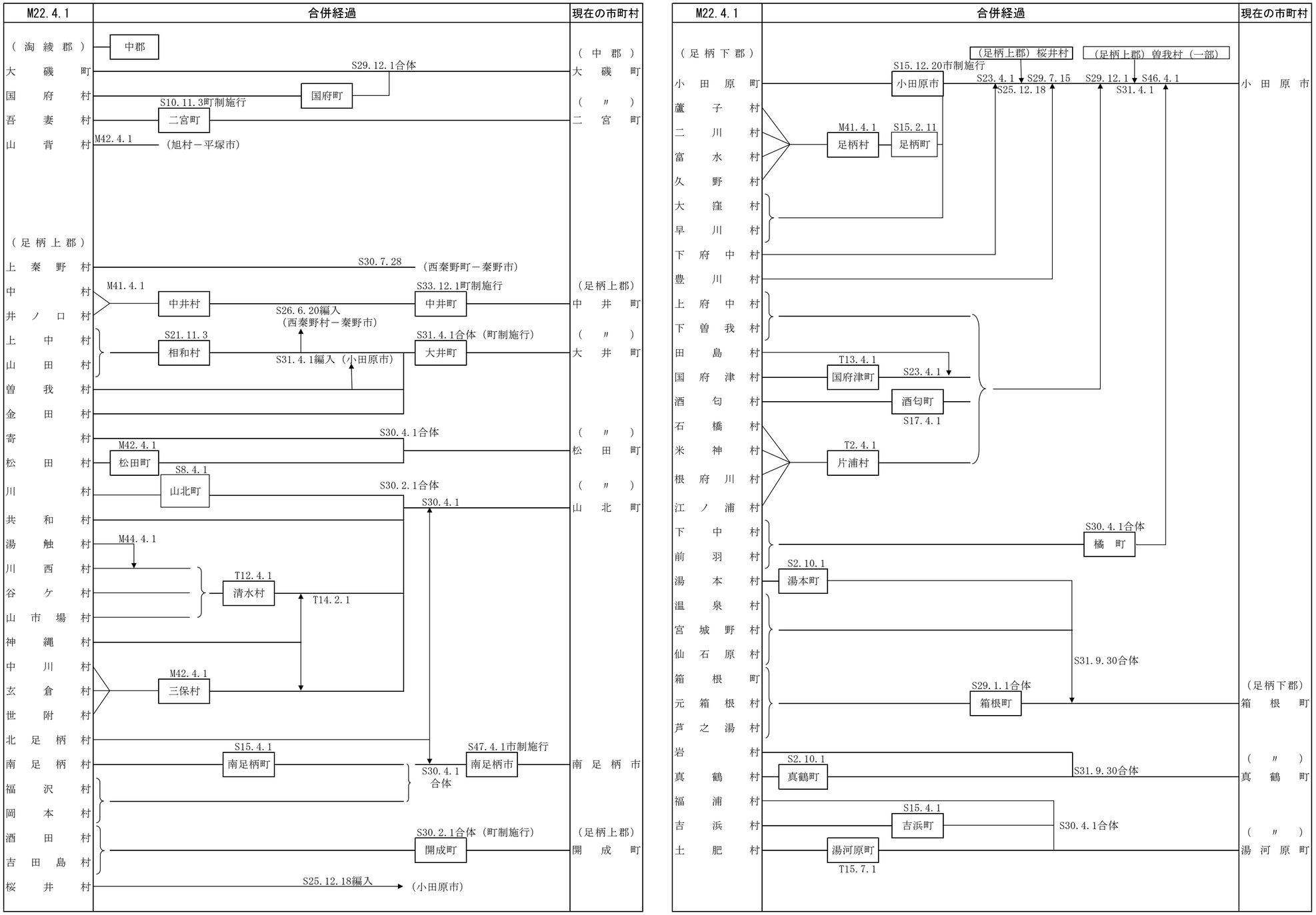
M22.4.1
合併経過
現在の市町村
（淘綾郡）
中郡
大磯町
S29.12.1合体
国府村
国府町
S10.11.3町制施行
吾妻村
二宮町
山背村
M42.4.1
（旭村－平塚市）
（中郡）
大磯町
（〃）
二宮町
（足柄上郡）
上秦野村
S30.7.28
（西秦野町－秦野市）
中村
M41.4.1
中井村
S33.12.1町制施行
中井町
井ノ口村
S26.6.20編入
（西秦野村－秦野市）
上中村
S21.11.3
相和村
S31.4.1合体（町制施行）
大井町
山田村
S31.4.1編入（小田原市）
曽我村
金田村
寄村
S30.4.1合体
松田村
M42.4.1
松田町
S8.4.1
川村
山北町
S30.2.1合体
共和村
S30.4.1
湯触村
M44.4.1
川西村
谷ケ村
T12.4.1
清水村
山市場村
T14.2.1
神縄村
中川村
玄倉村
M42.4.1
三保村
世附村
北足柄村
南足柄村
S15.4.1
南足柄町
S47.4.1市制施行
南足柄市
S30.4.1
合体
福沢村
岡本村
酒田村
S30.2.1合体（町制施行）
開成町
吉田島村
桜井村
S25.12.18編入
（小田原市）
（〃）
松田町
（〃）
山北町
（足柄上郡）
中井町
（〃）
大井町
（〃）
開成町
（足柄下郡）
小田原村
（足柄上郡）桜井村
（足柄上郡）曽我村（一部）
S15.12.20市制施行
小田原市
S23.4.1
S29.7.15
S29.12.1
S46.4.1
S25.12.18
S31.4.1
蘆子村
二川村
M41.4.1
足柄村
S15.2.11
足柄町
富水村
久野村
大窪村
早川村
下府中村
豊川村
上府中村
下曽我村
田島村
国府津村
T13.4.1
国府津町
S23.4.1
酒匂村
酒匂町
S17.4.1
石橋村
米神村
T2.4.1
片浦村
根府川村
江ノ浦村
下中村
前羽村
S30.4.1合体
橘町
湯本村
S2.10.1
湯本町
温泉村
宮城野村
仙石原村
S31.9.30合体
箱根町
元箱根村
S29.1.1合体
箱根町
芦之湯村
岩村
真鶴村
S2.10.1
真鶴町
S31.9.30合体
福浦村
吉浜村
S15.4.1
吉浜町
S30.4.1合体
土肥村
湯河原町
T15.7.1
小田原市
（足柄下郡）
箱根町
（〃）
真鶴町
（〃）
湯河原町

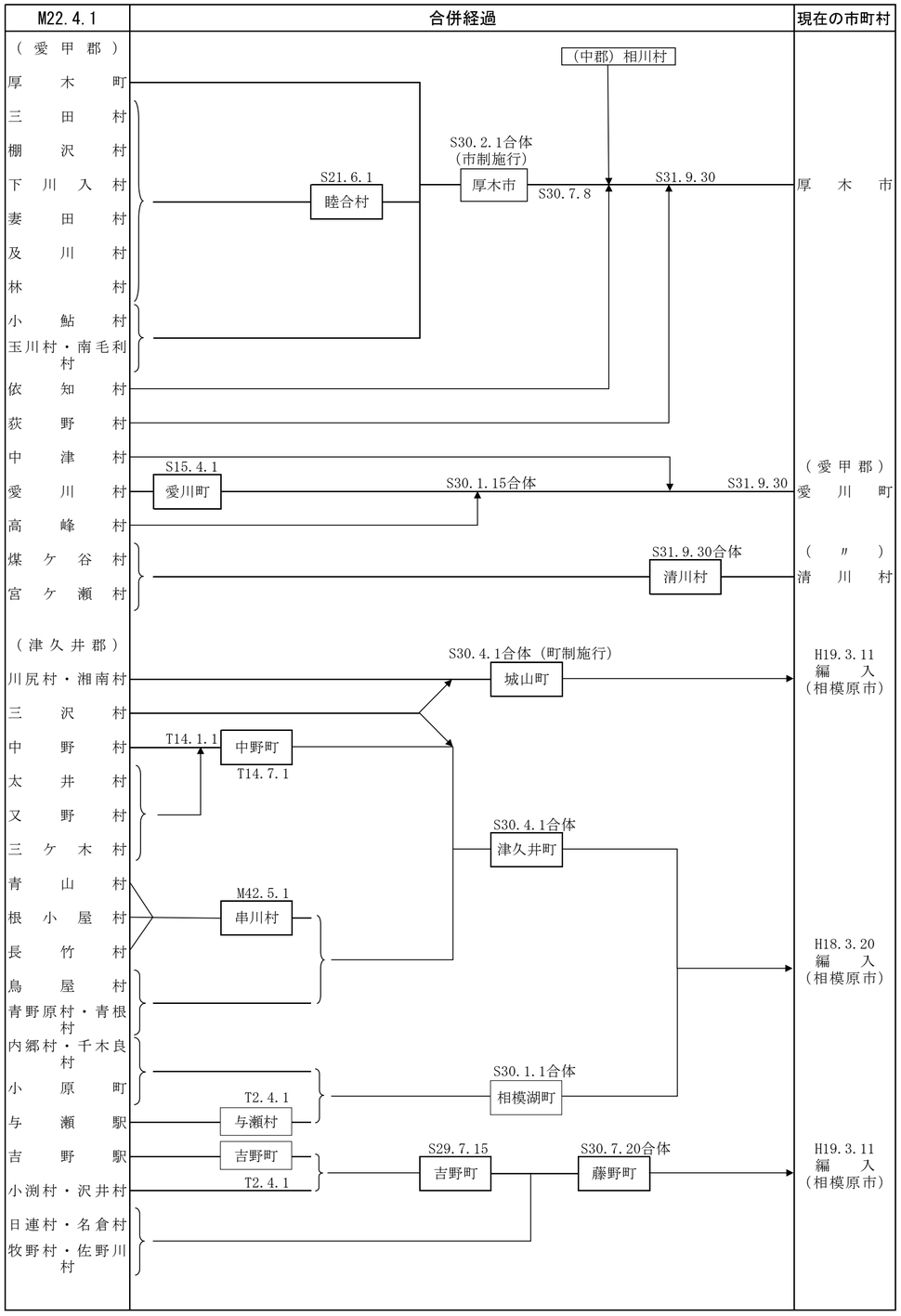
M22.4.1
合併経過
現在の市町村
（愛甲郡）
厚木町
三田村
棚沢村
下川入村
妻田村
及川村
林村
小鮎村
玉川村・南毛利村
依知村
荻野村
中津村
愛川村
高峰村
煤ケ谷村
宮ケ瀬村
（津久井郡）
川尻村・湘南村
三沢村
中野村
太井村
又野村
三ケ木村
青山村
根小屋村
長竹村
鳥屋村
青野原村・青根村
内郷村・千木良村
小原町
与瀬駅
吉野駅
小渕村・沢井村
日連村・名倉村
牧野村・佐野川村
（中郡）相川村
S30.2.1合体
（市制施行）
S21.6.1
睦合村
厚木市
S30.7.8
S31.9.30
厚木市
S15.4.1
愛川町
S30.1.15合体
S31.9.30
（愛甲郡）
愛川町
S31.9.30合体
清川村
（〃）
清川村
S30.4.1合体（町制施行）
城山町
H19.3.11
編入
（相模原市）
T14.1.1
中野町
T14.7.1
S30.4.1合体
津久井町
M42.5.1
串川村
H18.3.20
編入
（相模原市）
S30.1.1合体
相模湖町
T2.4.1
与瀬村
吉野町
T2.4.1
S29.7.15
吉野町
S30.7.20合体
藤野町
H19.3.11
編入
（相模原市）

30　市町村関係団体

（令和７．９．９現在）

名　　称	事務所所在地	電　話	会　長	副会長
神奈川県市長会	〒231－0023 横浜市中区山下町75 （神奈川自治会館内）	045(664)7453	鎌倉市長 松尾　崇	平塚市長 落合　克宏 茅ヶ崎市長 佐藤　光 座間市長 佐藤　弥斗
神奈川県町村会	〒231－0023 横浜市中区山下町75 （神奈川自治会館内）	045(664)7456	高座郡寒川町長 木村　俊雄	三浦郡葉山町長 山梨　崇仁 足柄上郡松田町長 本山　博幸
神奈川県市議会議長会	〒251-8601 藤沢市朝日町１番地の１ （藤沢市議会事務局内）	0466(50)3566	藤沢市議会議長 山口　政哉	小田原市議会議長 井上　昌彦
神奈川県町村議会議長会	〒231－0023 横浜市中区山下町75 （神奈川自治会館内）	045(664)7456	足柄下郡箱根町議会議長 山田　成宣	高座郡寒川町議会議長 岸本　優 足柄上郡松田町議会議長 平野　由里子
神奈川県市町村職員共済組合	〒231－0023 横浜市中区山下町75 （神奈川自治会館内）	045(664)5441	（理事長） 高座郡寒川町長 木村　俊雄	（理事長職務代理者） 足柄下郡湯河原町長 内藤　喜文
公益財団法人神奈川県市町村振興協会	〒231－0023 横浜市中区山下町75 （神奈川自治会館内）	045(664)7451	（理事長） 海老名市長 内野　優	

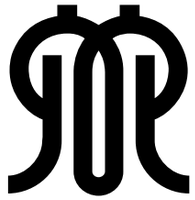

県　　章

県章は県を象徴し、県民の誇りと、正しい理想、美しい団結の象徴となっている。 デザインは、神奈川県の「神」を図案化したものであり、昭和23年11月３日に制定された。

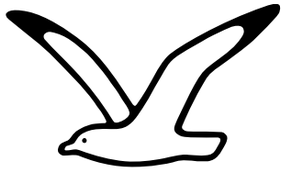

県の鳥　　カ　モ　メ

自然を保護し、美しい環境をつくり情操ゆたかな県民性をつちかうために県の鳥を制定し、愛鳥思想の普及をはかる趣旨により、昭和40年5月９日に制定された。

県の木　　イ　チ　ョ　ウ

美しい緑の環境をつくり、県民の日常生活にゆとりと豊かさを与えるために県の木を制定し、愛樹思想の普及啓発をはかる趣旨により、昭和41年11月１日に制定された。

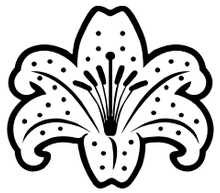

県の花　　ヤ　マ　ユ　リ

本県の気候、風土に適し、広く普及性をもち、かつ文化、観光、貿易、緑化方面より本県を象徴するにふさわしい花として、昭和26年1月23日に制定された。